OS2 75

TECHNISCHER KATALOG
CATALOGUE TECHNIQUE

versione 08/2022

1 Allgemeine Informationen / *Information générales*

Beschreibung des Systems / *Description du système* 1.1.1

Typenübersicht und zulässige Formgrößen / *Sommaire des types et limites dimensionelles* ..... 1.2.1 – 1.2.5

2 Komponenten des Systems / *Composants du système*

Profile / *Profilés* ..... 2.1.1 – 2.1.6

Zubehör / *Accessoires* ..... 2.2.1 – 2.2.9

Beschlag/ *Ferrure* ..... 2.3.1 – 2.3.2

Eckverbinder / *Equerres* ..... 2.4.1 – 2.4.4

Griffe / *Poignées* ..... 2.5.1 – 2.5.5

Dichtungen / *Joints* 2.6.1

Ausrüstung / *Outillage* ..... 2.7.1 – 2.7.2

Produkte für die Reinigung und Behandlung / *Produits pour le nettoyage et le traitement* ..... 2.8.1 – 2.8.2

Glasleisten / *Parcloses* ..... 2.9.1 – 2.9.14

3 Technik des Systems / *Système technique*

Systemvarianten / *Variantes du système* ..... 3.1.1 – 3.1.8

Systemschnitte / *System sections* ..... 3.2.1 – 3.2.27

Anschlüsse am Bau / *Raccordement au mur* ..... 3.3.1 – 3.3.5

4 Verarbeitungsrichtlinien / *Plan de la mise en œuvre*

Verarbeitungsrichtlinien Türen und Fenster / *Plan de la mise en œuvre de portes et fenêtres* ..... 4.1.1 – 4.1.2

Zuschnittliste und Zubehörliste / *Mesures de coupe et liste des accessoires* ..... 4.2.1 – 4.2.30

Bearbeitungen / *Profil d'usinage* ..... 4.3.1 – 4.3.55

Zusammenbau / *Assemblage* ..... 4.4.1 – 4.4.7

Zubehöreinbau / *Montage de la quincaillerie* ..... 4.5.1 – 4.5.29

Verarbeitungen und Einbau DK-Beschlag / *Usinage et applications accessoires OB* ..... 4.6.1 – 4.6.16

Verglasung / *Vitrage* ..... 4.7.1 – 4.7.2

5 Allgemeine Hinweise auf den Prozessablauf / *Remarques générales sur le processus*

Bearbeitungsvorgaben / *Recommandations pour l'usinage* ..... 5.1.1 – 5.1.4

Zuschnitt, Bohrungen und Langlochfräsungen / *Découpe, trous et mortaises* ..... 5.2.1 – 5.2.2

Öffnungsrichtung / *Sens d'overture* 5.3.1

Qualitätskontrolle / *Contrôle de la qualité* ..... 5.4.1 – 5.4.5

Materialieneigenschaften / *Caractéristiques des matériaux* ..... 5.5.1 – 5.5.2

Inhaltverzeichnis / *Sommaire analytique* ..... 5.6.1 – 5.6.2

Integriertes System aus wärmegedämmten Profilen, Zubehör und Dichtungen mit Profilen mit Ansichtsbreite 47 mm (seitlicher Schnitt) und 62 mm (mittlerer Schnitt), geeignet für die Fertigung von zweiflügeligen Türen und Fenstern, rechteckig, geformt oder gebogen, mit oder ohne seitliche Festfelder und Oberlicht , nach innen offnend, als Dreh-, DK- oder Kippflügel, oder nach außen offnend als Dreh- oder Klappflügel.

Die Metallprofile dieses Systems sind 15/10 mm dick und werden mittels Bandprofilwalzung aus den unterschiedlichen, vom System vorgesehenen Werkstoffen gewonnen.

Die Wärmedämmung ist von einem Glasfaser verstärkten PA-Strangpressteils verbunden, welcher fest an der äußeren Metallfläche dank einem hochdichten, hochdruckeingespritzten PU-Harz wirkt. Die dadurch gewonnene Verbindung ist dauerhaft, nahtlos und garantiert optimale Dreh- und Biegewiderstandswerte.

Der Rahmenbau sieht entweder die Verbindung der Profile mittels durchgehender Schweißung der Kontaktflächen und die anschließende Kaltschweißung der Sichtflächen vor, oder die Verwendung eines gemischten Systems aus mechanischem Zusammenbau und Innenverschweißung, bei dem keine Kaltschweißung erforderlich ist.

Das System ist für den Einsatz von **Einzel-oder Verbund (Sicherheits)-Gläser** mit einer oder mehreren Kammern ausgelegt.

Système intégré de profilés, accessoires et joints à rupture de pont thermique *ayant une section visible de 47 mm (section latérale) et de 62 mm (section centrale), destiné à la réalisation de portes et fenêtres à 2 battants, rectangulaires, façonnées ou courbes, avec ou sans vitrages fixes latéraux et supérieurs, avec ouverture vers l'intérieur, à battant simple, oscillo-battant ou soufflet, ou avec ouverture vers l'extérieur à battant simple ou à bascule.*

Les profils en métal *qui constituent le système ont une épaisseur de 15/10 mm et sont obtenus par profilage à froid à partir de feuillards dans les diffé- rents matériaux prévus.*

La rupture de pont thermique *est réalisée par un extrudé en polyamide de fibres de verre rendu solide aux parties en métal extérieure à partir d'une résine polyuréthane à haute densité, par injection à haute pression.*
L'assemblage obtenu est continu, sans interruptions et il garantit d'excel- lentes valeurs de résistance à la torsion et à la flexion.

La construction des châssis *est réalisée soit par soudage en continu des sections des profils en contact entre elles suivi par une reprise pour la finition des surface apparentes, soit par un système mixte d'assemblage mécanique et soudage intérieur qui ne nécessite pas de reprises de finition.*

Le système permet d'installer tant du verre ordinaire que du ***verre stratifié*** *de sécurité à une ou deux chambres.*

Systemmerkmale:
Innen und außen aufschlagend;
System mit 3 Dichtungsebene, interner und externer Anschlagsdichtung für beste Leistungen hinsichtlich Luft- und Wasserdichtigkeit sowie Schallschutz.;
Schweiß- oder Schraubbänder aus den gleichen Werkstoffen wie die Fenster- und Türprofile;
Integriertes System mit Zubehör für den Wasserabfluss;
Kompletter Satz für Flügelöffnung mit verdeckt liegenden Beschlägen;
Satz für den Einbau von Schlössern mit Abdeckkästen aus den unterschiedlichen Werkstoffen;
Untere Schwellendichtung mit Flosse.

Caractéristiques du système :
Vantaux à recouvrement côté intérieur et extérieur ;
Système à 3 niveaux de tenue à garniture de jonction ouvert et joint de butée interne et externe pour les meilleurs résultats d'étanchéité à l'air et à l'eau et d'isolation acoustique ;
Paumelles à visser dans le matériau utilisé pour le profil des portes et fenêtres ;
Système intégré incluant des accessoires pour l'évacuation de l'eau;
Kit d'ouverture des vantaux complet avec ferrure invisible;
Kit pour l'installation des serrures incluant des caches de couverture en différents matériaux;
Protection anti-courants d'air avec joint guillotine.

WERTE

Fenstersystem
Wärmedurchlässigkeit (EN ISO 10077-2)
-Anschlusstyp (Edelstahl) mit U_f =2,50 W/(m^2 x K)
Schalldämmung (DIN 52210 / DIN EN ISO 717-1)
-bis 45 dB
Luftbeständigkeit (DIN EN 12207)
-Klasse 4
Wasserbeständigkeit (DIN EN 12208)
-Klasse 9A
Windbeständigkeit (DIN EN 12210)
-Klasse C5
Dauertest mit Öffnungszyklen (DIN EN 1197-12400)
-Klasse 2 - 10.000 Zyklen

PERFORMANCES

Systèmes fenêtres
Performance thermique (EN ISO 10077-2)
-Noeud type (accier inoxydable) avec U_f =2,50 W/(m^2 x K)
Isolation acoustique (DIN 52210 / DIN EN ISO 717-1)
-Jusqu'à 45 dB
Résistance à l'air (DIN EN 12207)
-Classe 4
Résistance à l'eau (DIN EN 12208)
-Classe 9A
Résistance au vent (DIN EN 12210)
-Classe C5
Essai d'endurance cycles d'ouverture (DIN EN 1197-12400)
-Classe 2 - 10 000 cycles

zulässige Formgrößen - *Limites dimensionnelles*

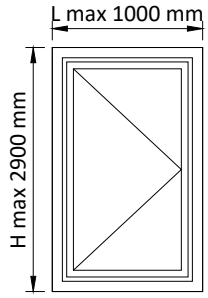

einflügeliges Fenster nach INNEN öffnend
fenêtre à un battant ouverture INTERIEURE

maximales Flügelgewicht*
*poids maximum battant**

AC2629 - 50 kg
AC2628-48 - 100 kg
AC2631.A - 40 kg
AC2631.B - 70 kg
AC2632.B - 70 kg

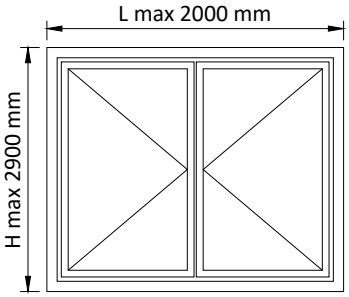

zweiflügeliges Fenster nach INNEN öffnend
fenêtre à deux battants ouverture INTERIEURE

maximales Flügelgewicht*
*poids maximum battant**

AC2629 - 50 kg
AC2628-48 - 100 kg
AC2631.A - 40 kg
AC2631.B - 70 kg
AC2632.B - 70 kg

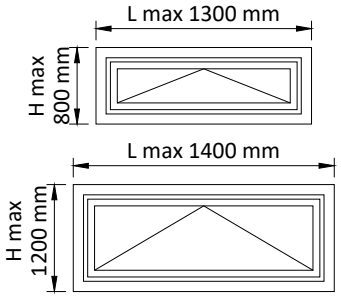

Kippfenster nach INNEN öffnend
fenêtre à soufflet ouverture INTERIEURE

maximales Flügelgewicht*
*poids maximum battant**

AC2628-48 - 50 kg
AC2629 - 40 kg
AC2631.A - 40 kg
AC2631.B - 40 kg
AC2632.B - 40 kg
AC2639 - 40 kg
AG2524 - 70 kg
AG2580 - 70 kg

* zusätzliches Band für Elemente H > 1300 mm
** paumelle supplémentaire pour H > 1300 mm*

Beispiel möglicher Öffnungsarten - *Exemples de typologies réalisables*

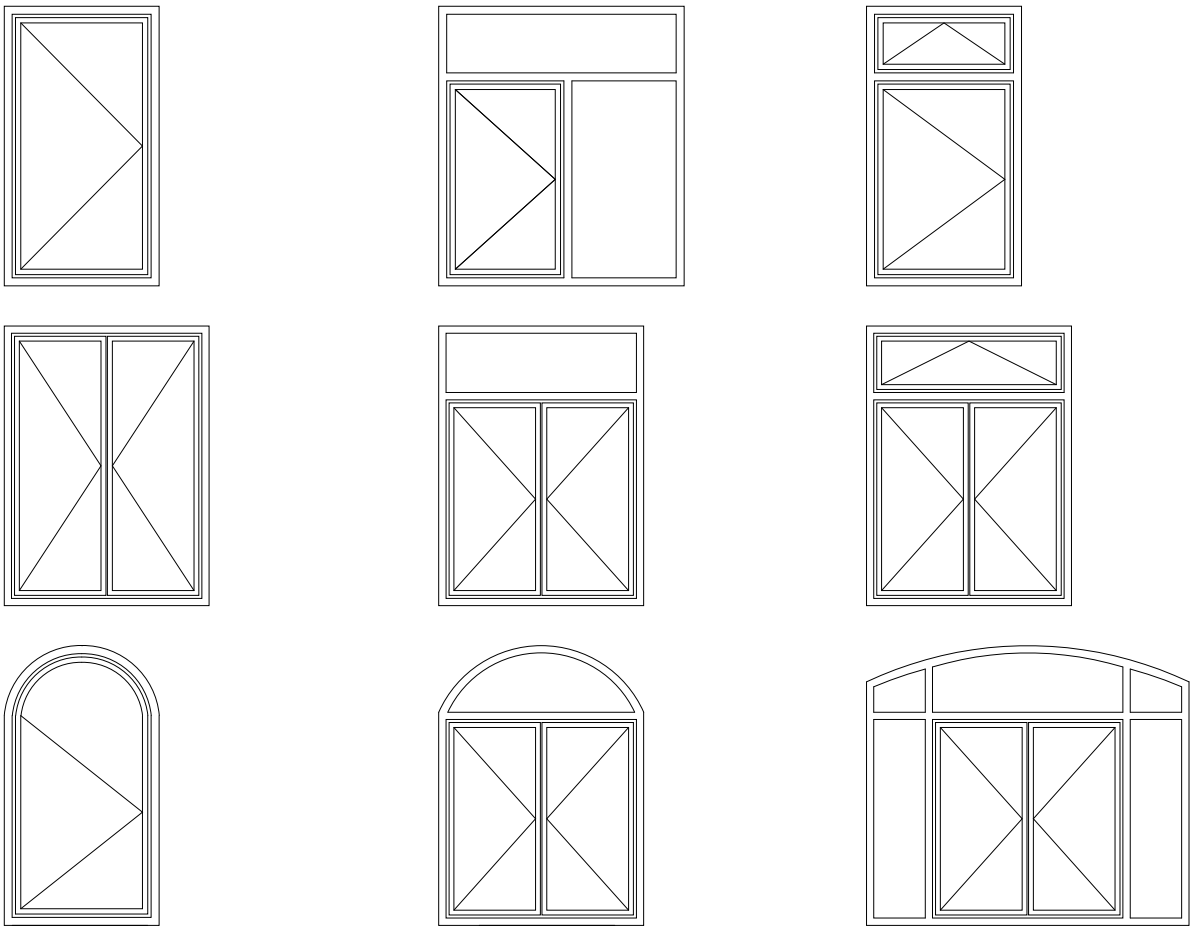

zulässige Formgrößen - *Limites dimensionnelles*

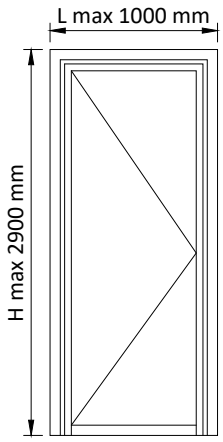

einflügeliege Tür nach INNEN öffnend
porte à un battant ouverture INTERIEURE

maximales Flügelgewicht*
*poids maximum battant**

AC2628-48 - 100 kg
AC2629 - 50 kg
AC2631.A - 40 kg
AC2631.B - 70 kg
AC2632.B - 70 kg
AC2632.C - 80 kg

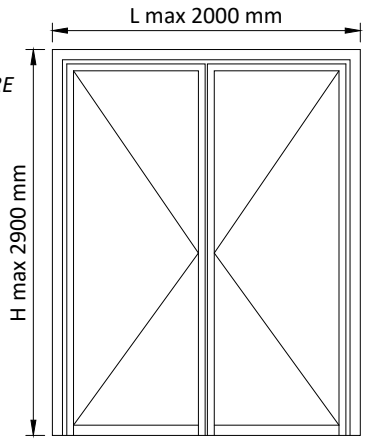

zweiflügeliege Tür nach INNEN öffnend
porte à deux battants ouverture INTERIEURE

maximales Flügelgewicht*
*poids maximum battant**

AC2628-48 - 100 kg
AC2629 - 50 kg
AC2631.A - 40 kg
AC2631.B - 70 kg
AC2632.B - 70 kg
AC2632.C - 80 kg

* zusätzliches Band für Elemente H > 2300 mm
** paumelle supplémentaire pour H > 2300 mm*

Beispiel möglicher Öffnungsarten - *Exemples de typologies réalisables*

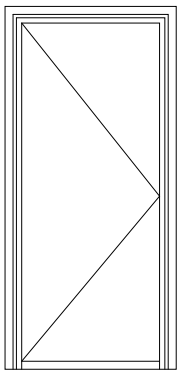
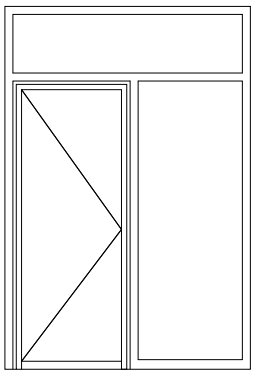
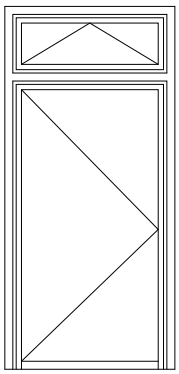
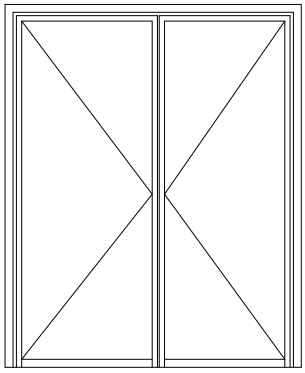
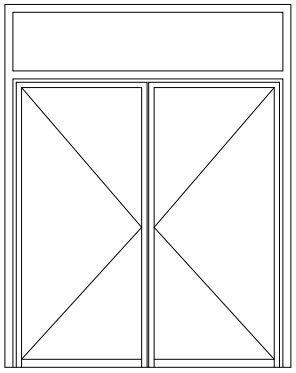
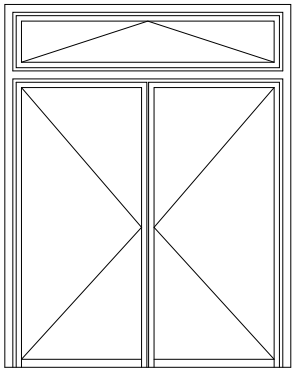
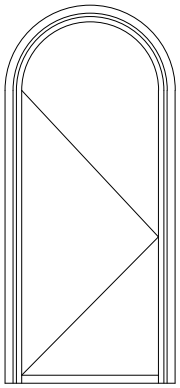
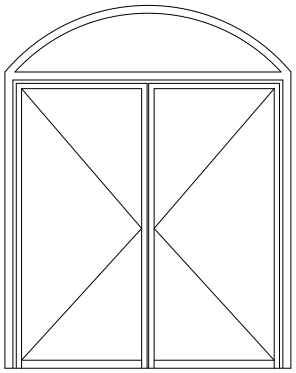
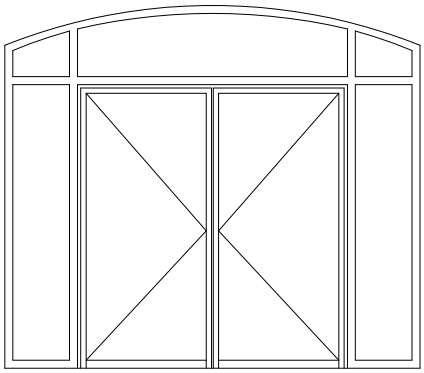

zulässige Formgrößen - *Limites dimensionnelles*

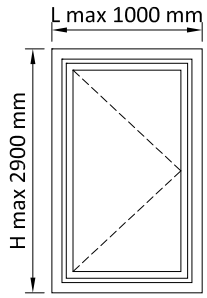

einflügeliges Fenster nach AUSSEN öffnend
fenêtre à un battant ouverture EXTERIEURE

maximales Flügelgewicht*
*poids maximum battant**

AC2631.A - 40 kg
AC2631.B - 70 kg
AC2632.B - 70 kg
AC2648 - 100 kg
AC2649 - 50 kg

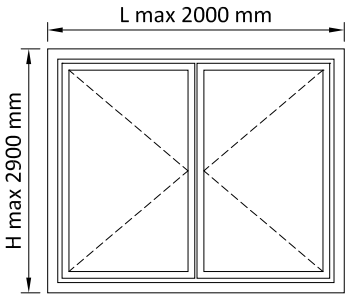

zweiflügeliges Fenster nach AUSSEN öffnend
fenêtre à deux battants ouverture EXTERIEURE

maximales Flügelgewicht*
*poids maximum battant**

AC2631.A - 40 kg
AC2631.B - 70 kg
AC2632.B - 70 kg
AC2648 - 100 kg
AC2649 - 50 kg

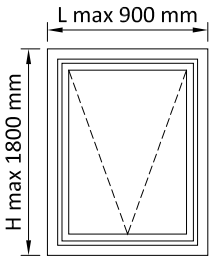

Klappfenster nach AUSSEN öffnend
fenêtre à l'italienne ouverture EXTERIEURE

maximales Flügelgewicht*
*poids maximum battant**

AC2631.A - 40 kg
AC2631.B - 40 kg
AC2632.B - 40 kg
AC2648 - 50 kg
AC2649 - 40 kg
AC2688M - 100 kg
AC2689 - 40 kg

* zusätzliches Band für Elemente H > 1300 mm
** paumelle supplémentaire pour H > 1300 mm*

Beispiel möglicher Öffnungsarten - *Exemples de typologies réalisables*

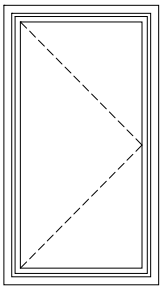
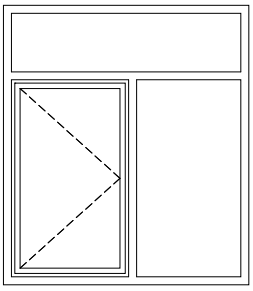
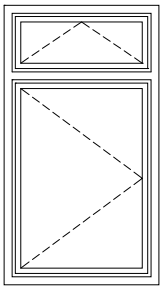
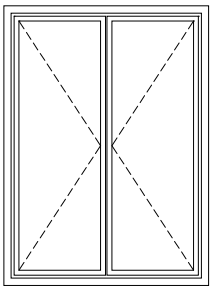
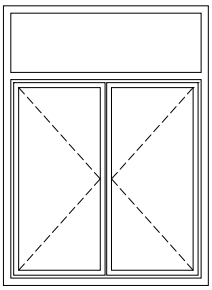
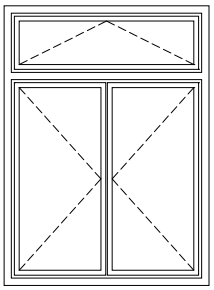
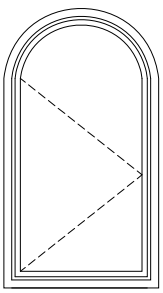
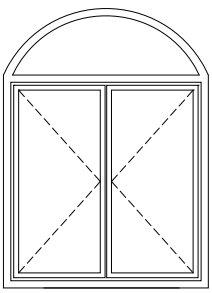
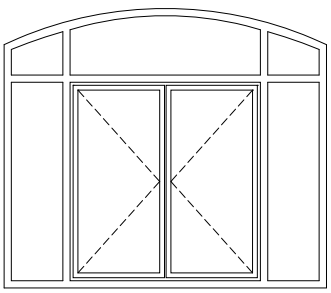

zulässige Formgrößen - *Limites dimensionnelles*

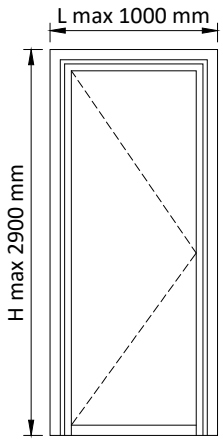

einflügeliege Tür nach AUSSEN öffnend
porte à un battant ouverture EXTERIEURE

maximales Flügelgewicht*
*poids maximum battant**

AC2631.B	- 70 kg
AC2632.B	- 70 kg
AC2632.C	- 80 kg
AC2648	- 100 kg
AC2649	- 50 kg

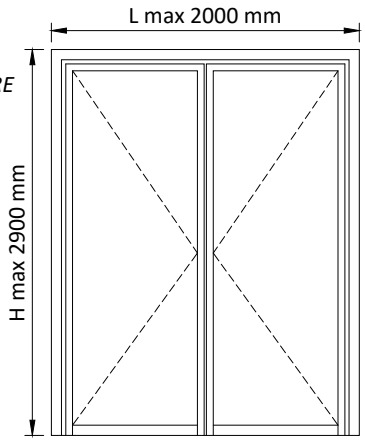

zweiflügeliege Tür nach AUSSEN öffnend
porte à deux battants ouverture EXTERIEURE

maximales Flügelgewicht*
*poids maximum battant**

AC2631.B	- 70 kg
AC2632.B	- 70 kg
AC2632.C	- 80 kg
AC2648	- 100 kg
AC2649	- 50 kg

* zusätzliches Band für Elemente H > 2300 mm
** paumelle supplémentaire pour H > 2300 mm*

Beispiel möglicher Öffnungsarten - *Exemples de typologies réalisables*

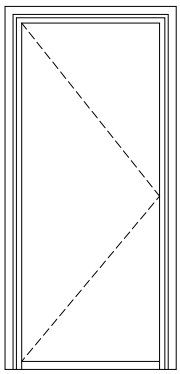

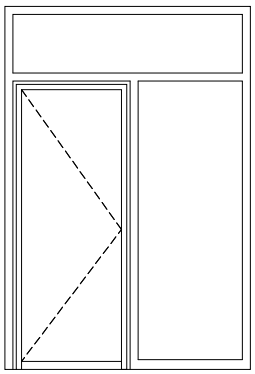

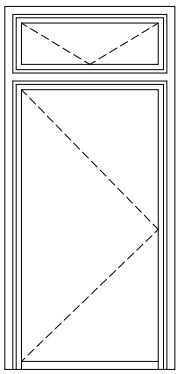

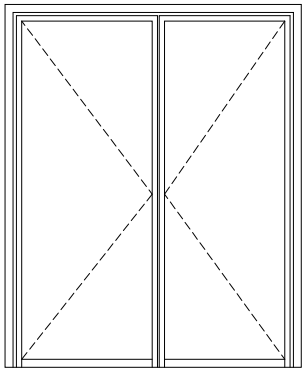

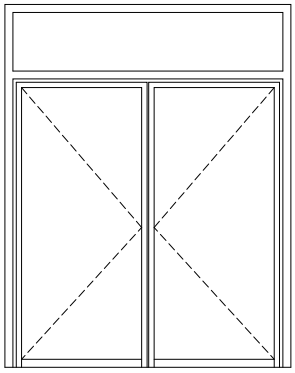

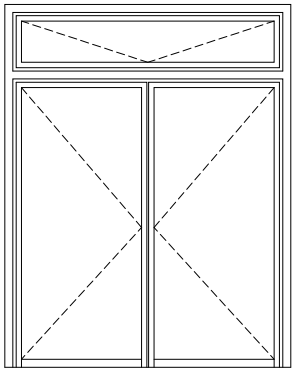

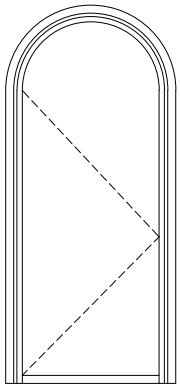

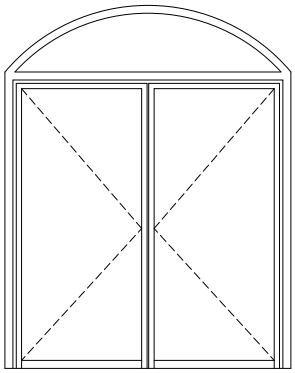

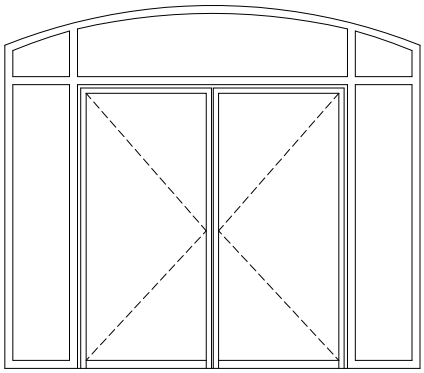

zulässige Abmessungen - *Tolérances dimensionnelles*

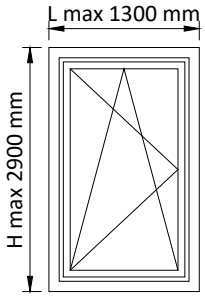

einflügeliges Fenster
fenêtre à un battant

maximales Flügelgewicht
poids maximum battant

AGE581-2 - 130 kg Easy

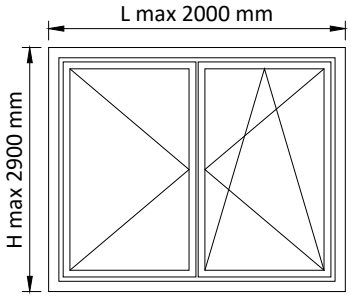

zweiflügeliges Fenster
fenêtre à deux battants

maximales Flügelgewicht
poids maximum battant

AGE581-2-5-6 - 130 kg Easy

Beispiel möglicher Öffnungsarten - *Exemples de typologies réalisables*

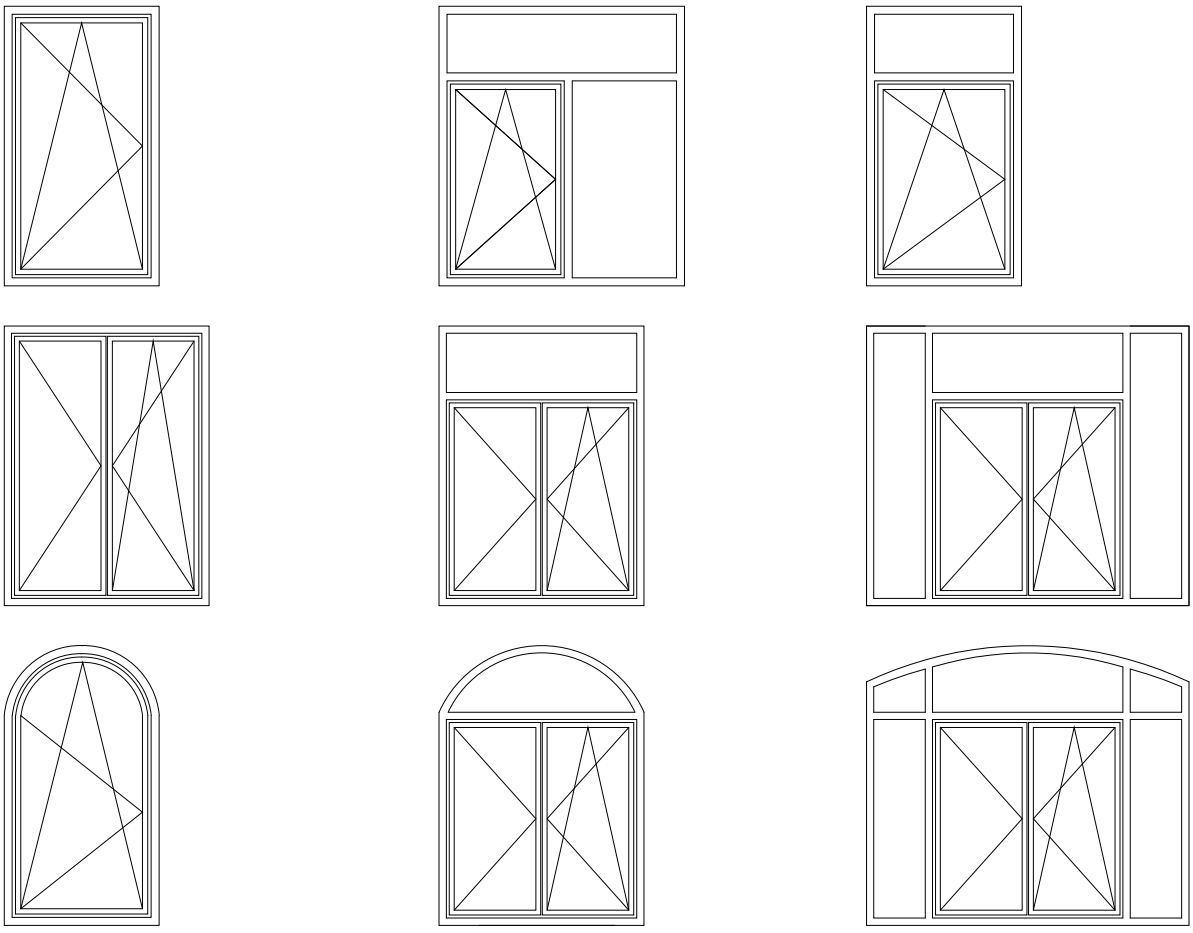

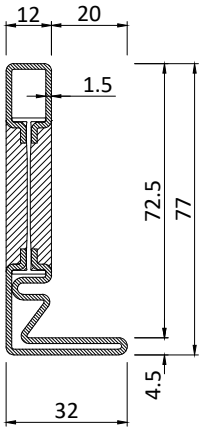

PR2901

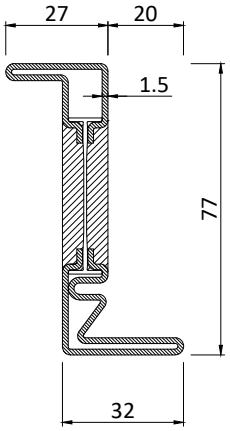

PR2903

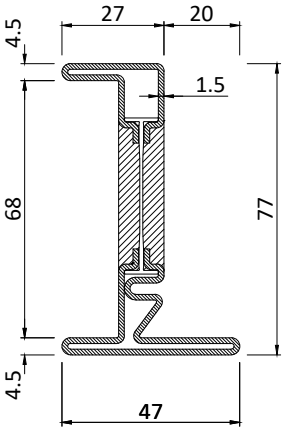

PR2905

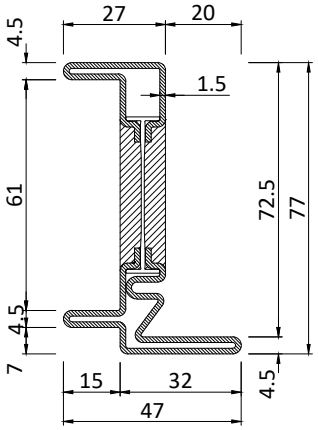

PR2915

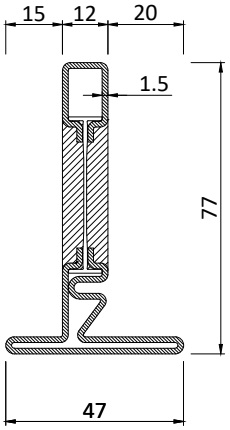

PR2922

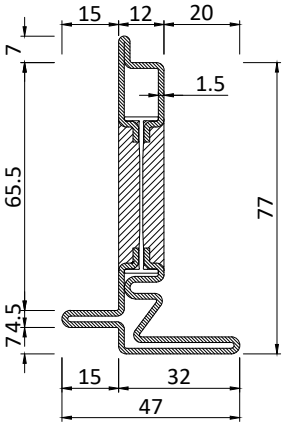

PR2932

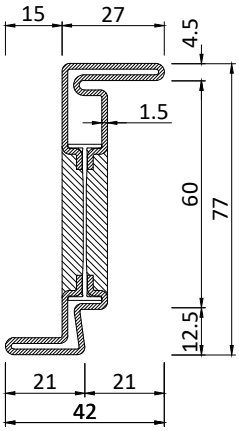

PR2933

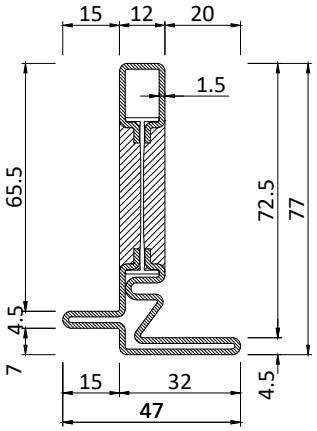

PR2942

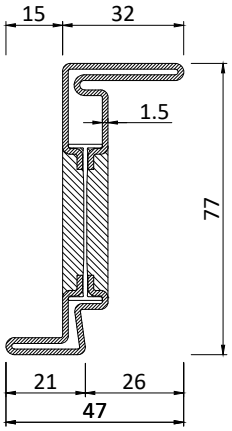

PR2943

Profil / *Profilé* n°	P Kg/m ZN / I - CT	P Kg/m OT	A m^2/m	Jx cm^4	Jy cm^4	L m
PR2901	2,53	2,70	0,23	17,03	1,78	6,0
PR2903	2,87	3,07	0,25	22,40	2,80	6,0
PR2905	3,19	3,42	0,29	24,76	3,80	6,0
PR2915	3,15	3,38	0,29	23,60	3,70	6,0
PR2922	2,85	3,05	0,26	18,70	2,97	6,0

Profil / *Profilé* n°	P Kg/m ZN / I - CT	P Kg/m OT	A m^2/m	Jx cm^4	Jy cm^4	L m
PR2932	2,98	3,19	0,28	21,55	2,85	6,0
PR2933	2,67	2,84	0,24	20,93	1,97	6,0
PR2942	2,81	3,01	0,26	17,75	2,87	6,0
PR2943	2,79	2,96	0,25	21,93	2,73	6,0

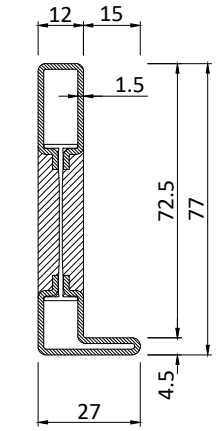

PR2951

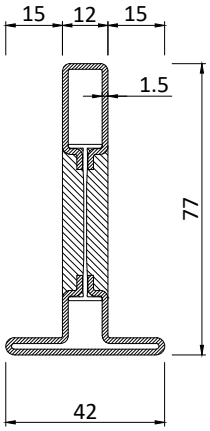

PR2952

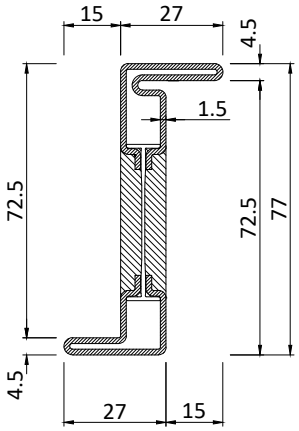

PR2953

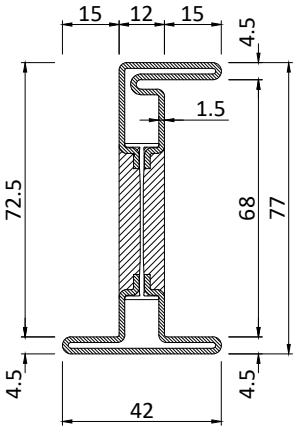

PR2955

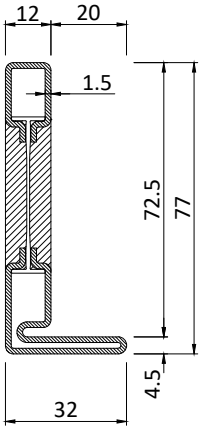

PR2961

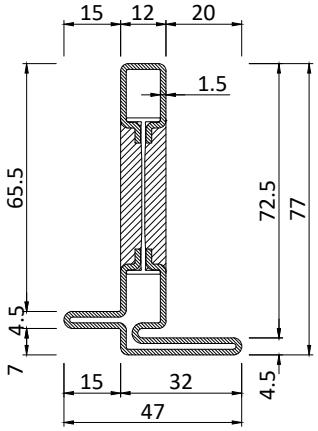

PR2962

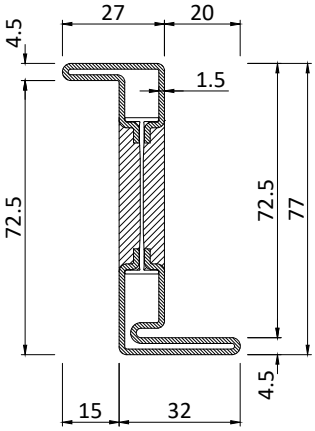

PR2963

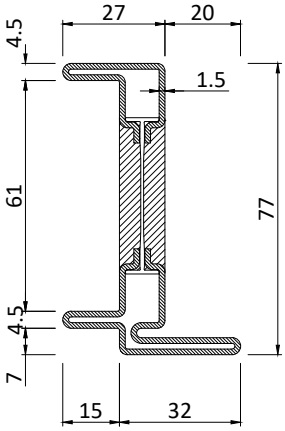

PR2965

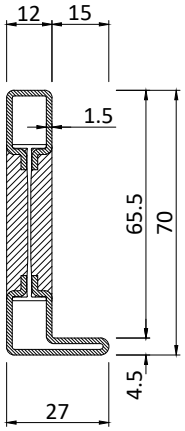

PR2971

Profil / *Profilé* n°	P Kg/m ZN / I - CT	P Kg/m OT	A m^2/m	Jx cm^4	Jy cm^4	L m
PR2951	2,18	2,32	0,20	15,88	1,09	6,0
PR2952	2,51	2,68	0,23	18,14	2,18	6,0
PR2953	2,68	2,87	0,24	21,51	2,06	6,0
PR2955	3,01	3,23	0,27	24,94	2,96	6,0
PR2961	2,46	2,62	0,22	17,16	1,74	6,0

Profil / *Profilé* n°	P Kg/m ZN / I - CT	P Kg/m OT	A m^2/m	Jx cm^4	Jy cm^4	L m
PR2962	2,73	2,92	0,25	17,89	2,97	6,0
PR2963	2,80	2,99	0,25	22,53	2,79	6,0
PR2965	3,07	3,29	0,28	23,73	3,82	6,0
PR2971	2,01	2,14	0,19	12,45	1,02	6,0

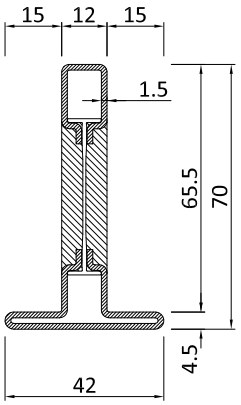

PR2972

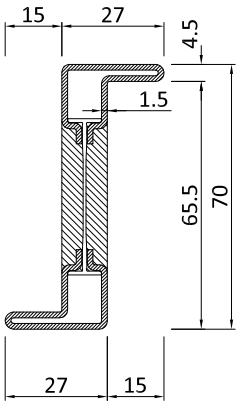

PR2973

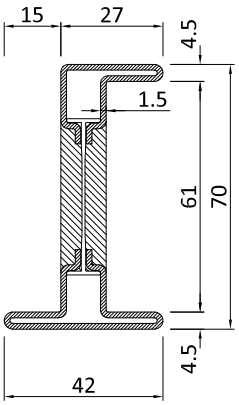

PR2974

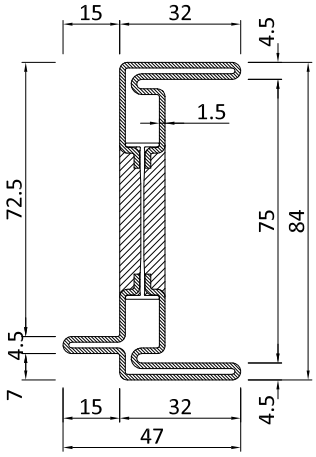

PR2975

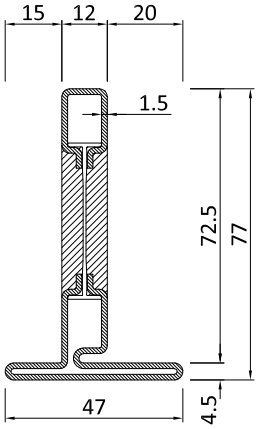

PR2982

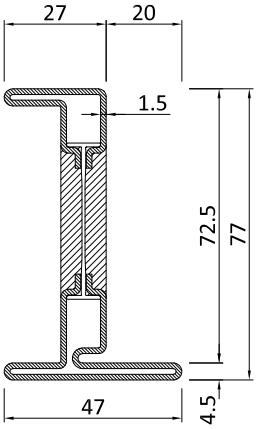

PR2985

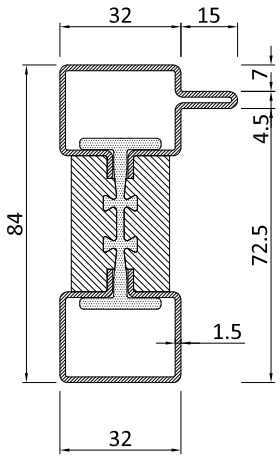

PR2991

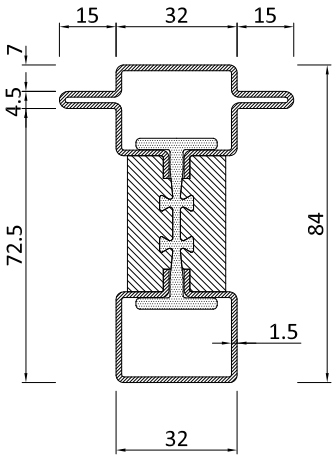

PR2992

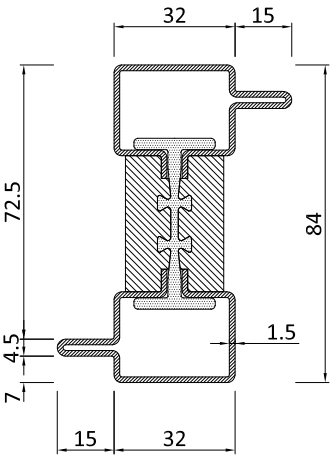

PR2993

Profil / *Profilé* n°	P Kg/m ZN / I - CT	P Kg/m OT	A m^2/m	Jx cm^4	Jy cm^4	L m
PR2972	2,34	2,50	0,21	14,17	2,13	6,0
PR2973	2,35	2,51	0,21	16,29	3,32	6,0
PR2974	2,68	2,87	0,22	18,81	2,87	6,0
PR2975	3,52	3,77	0,32	32,75	4,36	6,0
PR2982	2,78	2,97	0,25	18,82	2,98	6,0

Profil / *Profilé* n°	P Kg/m ZN / I - CT	P Kg/m OT	A m^2/m	Jx cm^4	Jy cm^4	L m
PR2985	3,12	3,34	0,28	24,91	4,42	6,0
PR2991	4,07	4,32	0,26	25,63	6,59	6,0
PR2992	4,40	4,67	0,29	27,30	9,45	6,0
PR2993	4,40	4,67	0,29	28,62	9,12	6,0

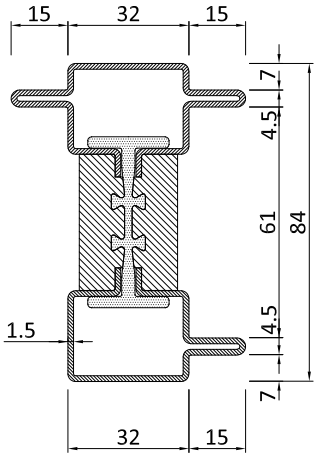

PR2995

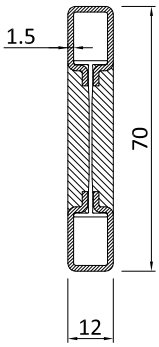

PR2930

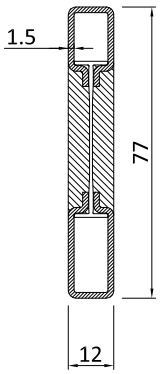

PR2931

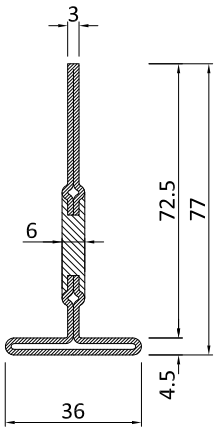

PR2954 Nicht lieferbar in Edelstahl
Pas disponible en acier inoxydable

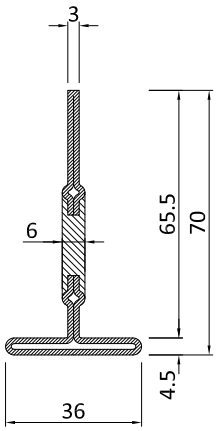

PR2964 Nicht lieferbar in Edelstahl
Pas disponible en acier inoxydable

Profil / *Profilé* n°	P Kg/m ZN / I - CT	P Kg/m OT	A m^2/m	Jx cm^4	Jy cm^4	L m
PR2995	4,73	4,86	0,32	30,02	11,63	6,0
PR2930	1,67	1,77	0,16	9,70	0,31	6,0
PR2931	1,84	1,95	0,17	12,37	0,36	6,0
PR2954	2,33	2,55	0,22	19,90	1,20	6,0
PR2964	2,22	2,40	0,21	14,87	1,20	6,0

Profil / *Profilé* n°	P Kg/m ZN / I - CT	P Kg/m OT	A m^2/m	Jx cm^4	Jy cm^4	L m

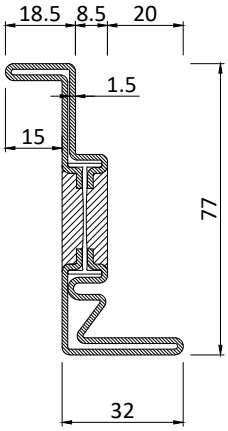

PR2503

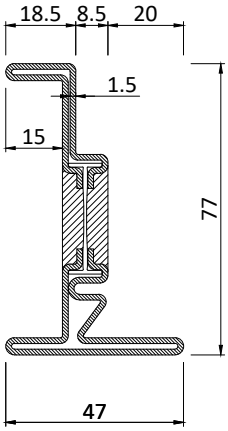

PR2505

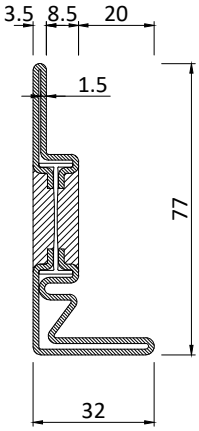

PR2511

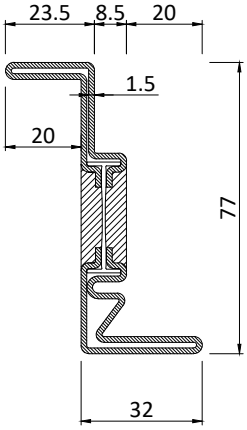

PR2513

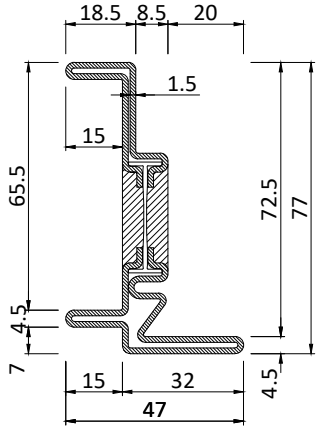

PR2515

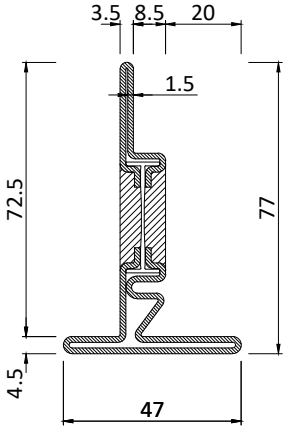

PR2522

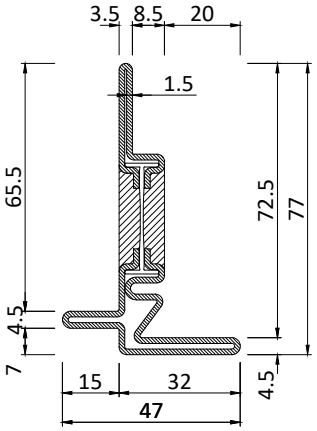

PR2542

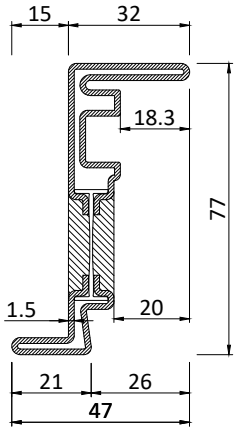

PR2543

Profil / *Profilé* n°	P Kg/m ZN / I - CT	P Kg/m OT	A m^2/m	Jx cm^4	Jy cm^4	L m
PR2503	2,98	3,20	0,26	21,06	2,77	6,0
PR2505	3,30	3,55	0,29	23,36	3,71	6,0
PR2511	2,66	2,86	0,23	15,34	1,94	6,0
PR2513	3,10	3,33	0,26	23,03	3,49	6,0
PR2515	3,26	3,51	0,29	22,20	3,61	6,0

Profil / *Profilé* n°	P Kg/m ZN / I - CT	P Kg/m OT	A m^2/m	Jx cm^4	Jy cm^4	L m
PR2522	2,98	3,21	0,26	17,00	3,00	6,0
PR2542	2,94	3,17	0,26	16,03	2,91	6,0
PR2543	3,08	3,29	0,30	22,52	2,87	6,0

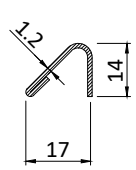

PR2620

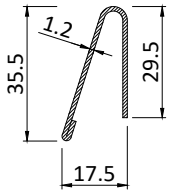

PR2660

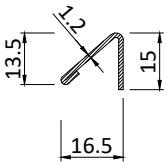

PR2670

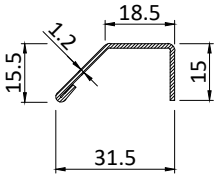

PR2671

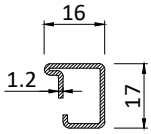

PR2606

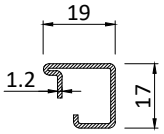

PR2607

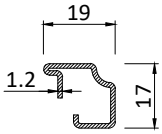

PR2627

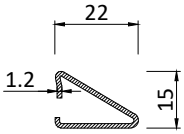

PR2629

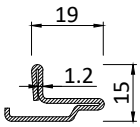

PR2638

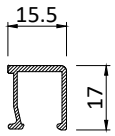

PA2606

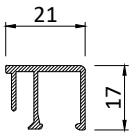

PA2607

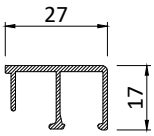

PA2608

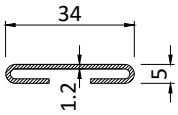

PR2610

WERKSTOFF | *MATÉRIEL*

PR _ _ _ _ ZN verzinkter Stahl | *acier zingué*

PR _ _ _ _ CZ corten-Stahl unbehandelt | *acier corten brut*

PR _ _ _ _ SB Edelstahl scotch brite | *acier inox scotch brite*

PR _ _ _ _ BR messing natur | *laiton naturel*

PA _ _ _ _ aluminium | *aluminium*

Profil / *Profilé* n°	P Kg/m ZN / I - CT	P Kg/m OT	A m^2/m	Jx cm^4	Jy cm^4	L m
PR2620	0,24	0,27				4,0
PR2660	0,73	0,79				4,0
PR2670	0,40	0,43				4,0
PR2671	0,50	0,59				4,0
PR2606	0,48	0,52				6,0
PR2607	0,51	0,55				6,0
PR2627	0,47	0,51				6,0

Profil / *Profilé* n°	P Kg/m ZN / I - CT	P Kg/m OT	A m^2/m	Jx cm^4	Jy cm^4	L m
PR2629	0,49	0,53				6,0
PR2638	0,60	0,68				6,0
PA2606	0,17	Alluminio				6,0
PA2607	0,23	Alluminio				6,0
PA2608	0,26	Alluminio				6,0
PR2610	0,53	0,57				4,0

ZN Zinkstahl|*acier zingué*
CZ Cortenstahl|*acier cor-ten*
IZ Edelstahl|*acier inox*
BR Messing Natur|*laiton naturel*

AC2514.xx

Profilabschluss für
PR2542 - PR2543

Kit de gâche pour profilés
PR2542 - PR2543

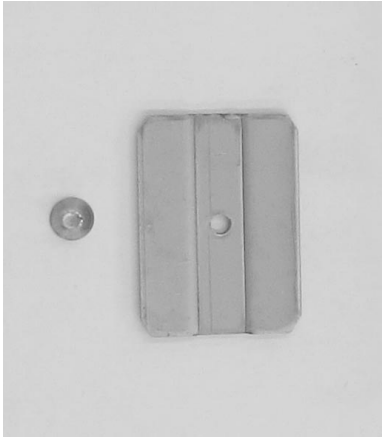

AC2610/I

Befestigungszubehör PR2610

Accessoire fixation PR2610

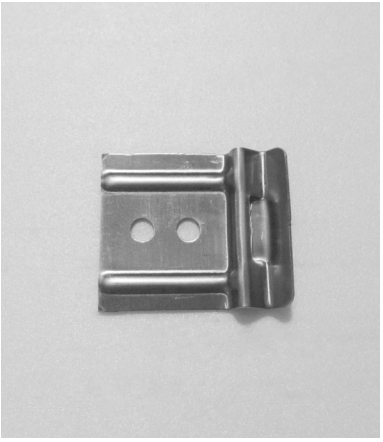

AC2608

Glasleisten-Klemmfeder
P2606 - P2607 - P2627
P2629 - P2638

Clips pour fixation parcloses
P2606 - P2607 - P2627
P2629 - P2638

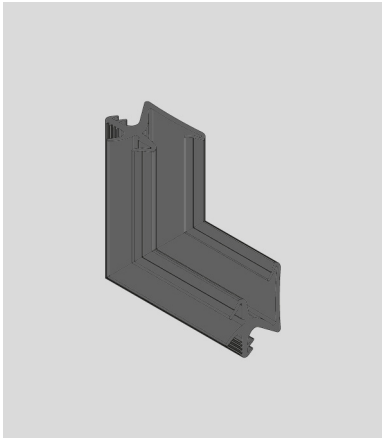

AC2617NG

Vulkanisierte Eckdichtung für
GE2603

Joint d'angle vulcanisé pour
GE2603

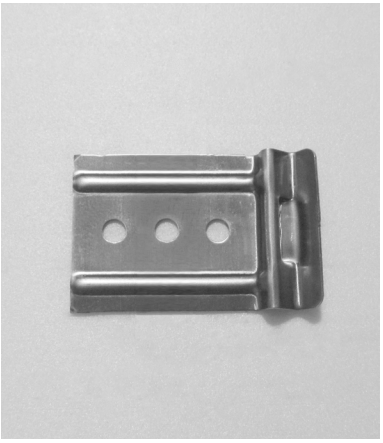

AC2608AR

Glasleisten-Klemmfeder
PR2606 - PR2607 - PR2627
PR2629
an Profil PR2522 - PR2542 -
PR2543

Clips pour fixation parcloses
PR2606 - PR2607 - PR2627
PR2629
sur profilé PR2522 - PR2542 -
PR2543

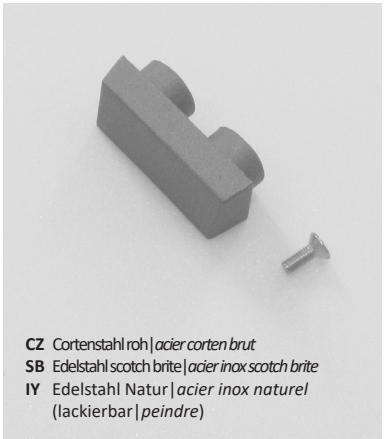

CZ Cortenstahl roh|*acier corten brut*
SB Edelstahl scotch brite|*acier inox scotch brite*
IY Edelstahl Natur|*acier inox naturel*
(lackierbar|*peindre*)

AC2618.xx

Tropfnase aus Metall für nach
innen öffnende Flügel

Trou de drainage pour
ouvertures intérieures en métal

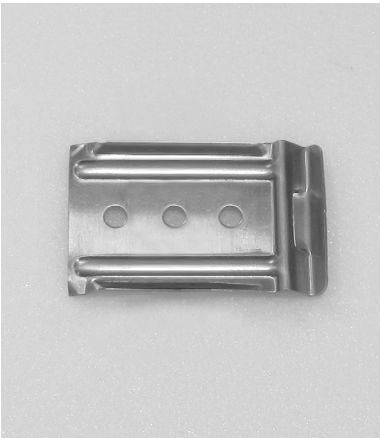

AC2609AR

Glasleisten-Klemmfeder
an Profil PR2954 - PR2964

Clips pour fixation parcloses
sur profilé PR2954 - PR2964

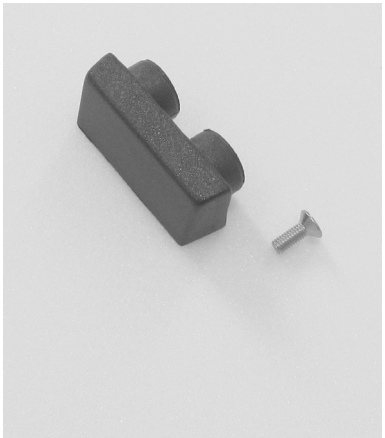

AC2618.NE

Tropfnase aus schwarzem
Kunststoff für nach innen
öffende Flügel
Nicht lackierbar

Trou de drainage pour ouvertu-
res intérieures en plastique noir
Pas laquable

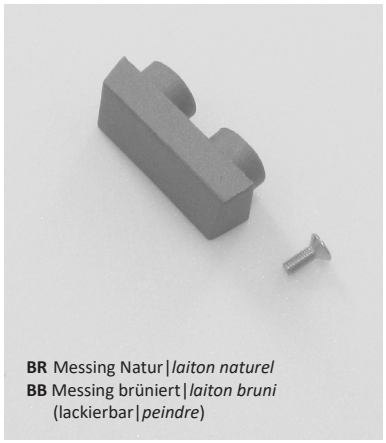

BR Messing Natur|*laiton naturel*
BB Messing brüniert|*laiton bruni*
(lackierbar|*peindre*)

ACB219.BR

Tropfnase aus Messing für nach innen öffnende Flügel

Trou de drainage pour ouvertures intérieures en laiton

AC2621G.C

Riegel für Fenster - und Tür-Standflügel
L = 650 mm

Verrou à enfiler battant semi-fixe pour portes
L = 650 mm

AC2621G.A

Riegel für Fenster - und Tür-Standflügel
L = 140 mm

Verrou à enfiler battant semi-fixe pour portes/fenêtres
L = 140 mm

AC2621G.D

Riegel für Fenster - und Tür-Standflügel
L = 850 mm

Verrou à enfiler battant semi-fixe pour portes
L = 850 mm

AC2621G.B

Riegel für Fenster - und Tür-Standflügel
L = 220 mm

Verrou à enfiler battant semi-fixe pour portes/fenêtres
L = 220 mm

AC2622

Schnäpper für Fenster-Standflügel

Fermeture à déclic battant fixe pour fenêtre

AC2621G.X

Riegel für Fenster - und Tür-Standflügel
L = 450 mm

Verrou à enfiler battant semi-fixe pour portes
L = 450 mm

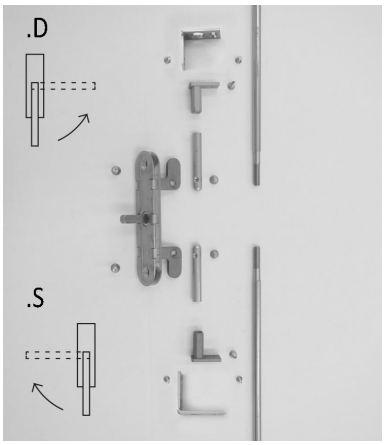

AC2623.D

Basküleverschluss rechts für einflügeliges Fenster | PR2933

Kit crémone droite pour fenêtres à un battant | PR2933

AC2623.S

Basküleverschluss links für einflügeliges Fenster | PR2933

Kit crémone gauche pour fenêtres à un battant | PR2933

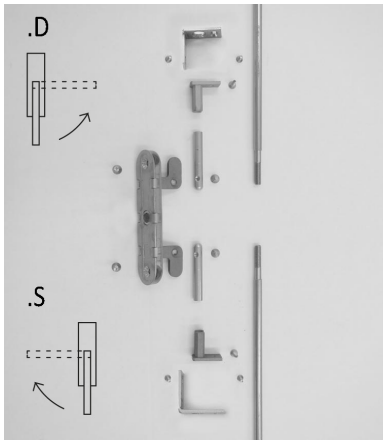

AC2623E.D

Basküleverschluss rechts für einflügeliges Fenster | PR2933
Grazt mit entfernbarem Griff
RH cremone bolt set for single leaf windows | PR2933
Gratz avec poignée amovible

AC2623E.S

Basküleverschluss links für einflügeliges Fenster | PR2933
Grazt mit entfernbarem Griff
Kit crémone gauche pour fenêtres à un battant | PR2933
Gratz avec poignée amovible

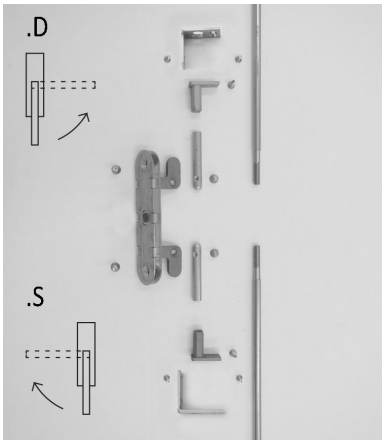

AC2625E.D

Basküleverschluss rechts für einflügeliges Fenster | PR2943
Grazt mit entfernbarem Griff
Kit crémone droite pour fenêtres à un battant | PR2943
Gratz avec poignée amovible

AC2625E.S

Basküleverschluss links für einflügeliges Fenster | PR2943
Grazt mit entfernbarem Griff
Kit crémone gauche pour fenêtres à un battant | PR2943
Gratz avec poignée amovible

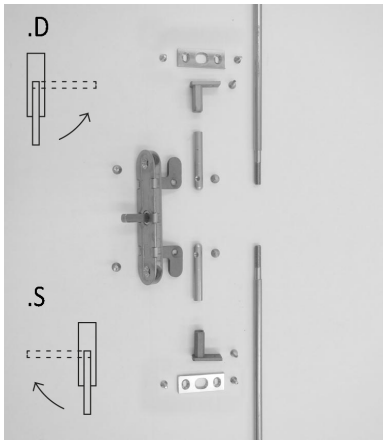

AC2624.D

Basküleverschluss rechts für zweiflügeliges Fenster

Kit crémone droite pour fenêtres à deux battants

AC2624.S

Basküleverschluss links für zweiflügeliges Fenster

Kit crémone gauche pour fenêtres à deux battants

AC2626R

Zusätzlicher Schließbolzen

Kit pour troisième battant

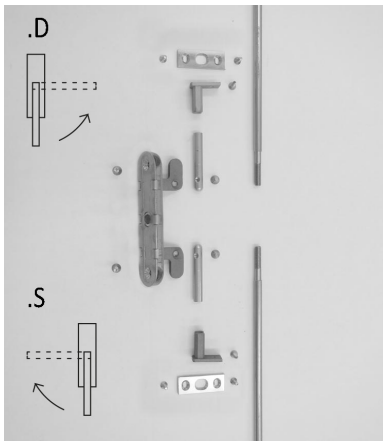

AC2624E.D

Basküleverschluss rechts für zweiflügeliges Fenster
Grazt mit entfernbarem Griff
Kit crémone droite pour fenêtres à deux battants
Gratz avec poignée amovible

AC2624E.S

Basküleverschluss links für zweiflügeliges Fenster
Grazt mit entfernbarem Griff
Kit crémone gauche pour fenêtres à deux battants
Gratz avec poignée amovible

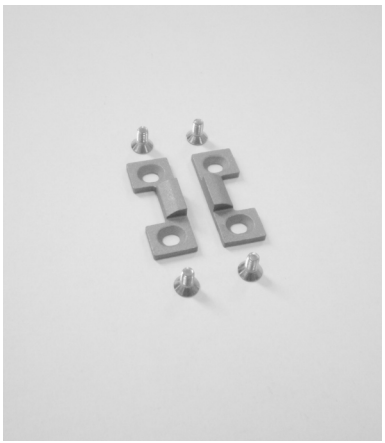

AC2627

Verdecktes Mittelband, bandseitig

Fermeture centrale côté paumelles

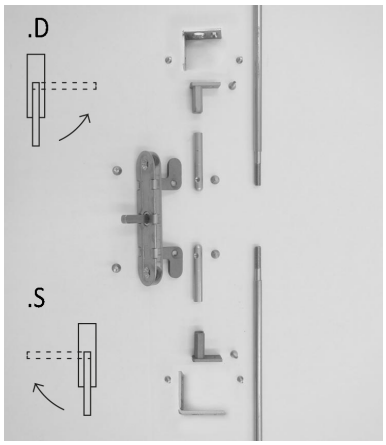

AC2625.D

Basküleverschluss rechts für einflügeliges Fenster | PR2943

Kit crémone droite pour fenêtres à un battant | PR2943

AC2625.S

Basküleverschluss links für einflügeliges Fenster | PR2943

Kit crémone gauche pour fenêtres à un battant | PR2943

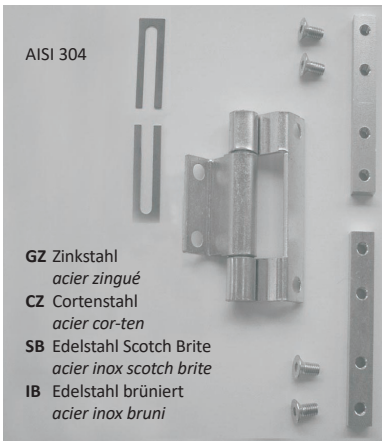

AC2628.xx

Dreiteiliges Anschraubband PR2933
Maximales Flügelgewicht 100 kg

Paumelle à trois lames à visser PR2933
Poids max battant 100 kg

IZ Edelstahl lackierbar|*Inox à peindre*
CZ Cortenstahl roh|*corten brut*
SB Edelstahl Scotch-Brite|*inox scotch brite*
IB Edelstahl brüniert|*inox bruni*

AC2629.xx.D

Zweiteiliges Anschraubband, recht
PR2933
Maximales Flügelgewicht 50 kg

Paumelle droite à deux lames à visser
PR2933
Poids max battant 50 kg

IZ Edelstahl lackierbar|*Inox à peindre*
CZ Cortenstahl roh|*corten brut*
SB Edelstahl Scotch-Brite|*inox scotch brite*
IB Edelstahl brüniert|*inox bruni*

AC2629.xx.S

Zweiteiliges Anschraubband, links
PR2933
Maximales Flügelgewicht 50 kg

Paumelle Gauche à deux lames à visser
PR2933
Poids max battant 50 kg

AC2631.A

Zweiflügeliges Anschweißband aus Zinkstahl | Ø 10
Maximales Flügelgewicht 40 kg

Paumelle à deux lames en acier zingué à souder | Ø 10
Poids max battant 40 kg

AC2631.B

Zweiflügeliges Anschweißband aus Zinkstahl | Ø 13
Maximales Flügelgewicht 70 kg

Paumelle à deux lames en acier zingué à souder | Ø 13
Poids max battant 70 kg

AC2632.B

Zweiflügeliges Anschweißband aus Zinkstahl, verstellbar|Ø 13
Maximales Flügelgewicht 70 kg

Paumelle réglable à deux lames en acier zingué à souder | Ø 13
Poids max battant 70 kg

AC2632.C

Zweiflügeliges Anschweißband aus Zinkstahl, verstellbar|Ø 16
Maximales Flügelgewicht 80 kg

Paumelle réglable à deux lames en acier zingué à souder | Ø 16
Poids max battant 80 kg

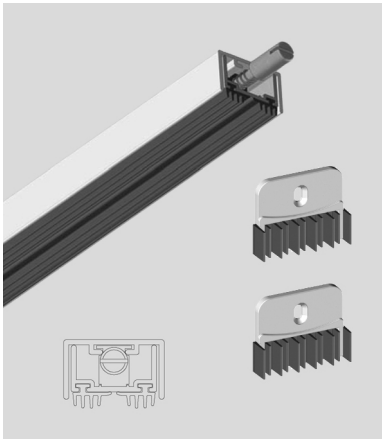

AC2636.x

Automatische Bodendichtung

Joint automatique d'étanchéité bas de porte

AC2636.Z Länge/*longueur* 280 - 430 mm
AC2636.A Länge/*longueur* 380 - 530 mm
AC2636.B Länge/*longueur* 480 - 630 mm
AC2636.C Länge/*longueur* 580 - 730 mm
AC2636.D Länge/*longueur* 680 - 830 mm
AC2636.E Länge/*longueur* 780 - 930 mm
AC2636.F Länge/*longueur* 880 - 1030 mm
AC2636.G Länge/*longueur* 980 - 1130 mm
AC2636.H Länge/*longueur* 1080 - 1230 mm

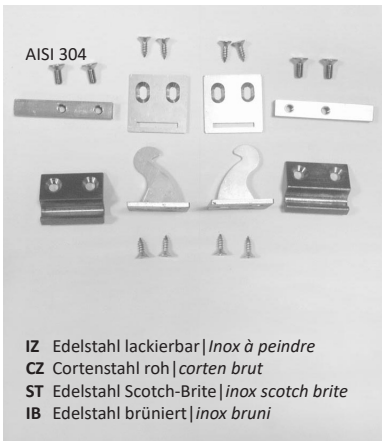

IZ Edelstahl lackierbar|*Inox à peindre*
CZ Cortenstahl roh|*corten brut*
ST Edelstahl Scotch-Brite|*inox scotch brite*
IB Edelstahl brüniert|*inox bruni*

AC2639.xx

Verdeckt liegende Bänder für Kippflügel
nur für Profil PR2933

Kit paumelles invisibles pour soufflet
Uniquement pour profilé PR2933

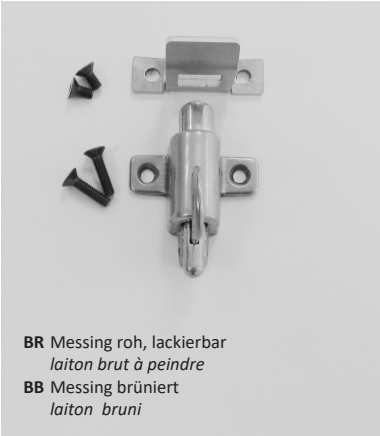

BR Messing roh, lackierbar
laiton brut à peindre
BB Messing brüniert
laiton bruni

AC2640.xx

Oberlichtschnäpper für Kippflügel

Cliquet pour soufflet

IZ Edelstahl lackierbar|*Inox à peindre*
CZ Cortenstahl roh|*corten brut*
SB Edelstahl Scotch-Brite|*inox scotch brite*
IB Edelstahl brüniert|*inox bruni*

AC2649.xx.IDES

Scharnier mit zwei Flügeln, einzuschrauben
re an PR2943 (innen Öffnend)
li an PR2962 (außen Öffnend)
Maximales Flügelgewicht 50 kg

Paumelle à deux ailes à visser
droite PR2943 (ouverture intérieure)
gauche PR2962 (ouverture extérieure)
Poids max battant 50 kg

Entscheidung für Scharnier
Seite. 5.3.1

AC2641

Kippschere
Maximales Flügelgewicht 40 Kg

Compas pour soufflet
Poids max battant 40 kg

ZN Zinkstahl|*acier zingué*
CZ Cortenstahl|*acier cor-ten*
IZ Edelstahl|*acier inox*
BR Messing Natur|*laiton naturel*

AC2651.xx

Profilabschluss für
PR2932 - PR2933

Kit de gâche pour profilés
PR2932 - PR2933

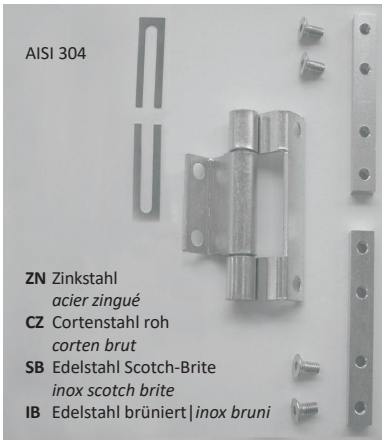

ZN Zinkstahl
acier zingué
CZ Cortenstahl roh
corten brut
SB Edelstahl Scotch-Brite
inox scotch brite
IB Edelstahl brüniert|*inox bruni*

AC2648.xx

Scharnier mit drei Flügel, einzuschrauben
an PR2943 (innen Öffnend)
an PR2962 (außen Öffnend)
Maximales Flügelgewicht 100 kg

Paumelle à trois ailes à visser
sur PR2943 (ouverture intérieure)
sur PR2962 (ouverture extérieure)
Poids max battant 100 kg

ZN Zinkstahl|*acier zingué*
CZ Cortenstahl|*acier cor-ten*
IZ Edelstahl|*acier inox*
BR Messing Natur|*laiton naturel*

AC2652.xx

Profilabschluss für
PR2942 - PR2943

Kit de gâche pour profilés
PR2942 - PR2943

IZ Edelstahl lackierbar|*Inox à peindre*
CZ Cortenstahl roh|*corten brut*
SB Edelstahl Scotch-Brite|*inox scotch brite*
IB Edelstahl brüniert|*inox bruni*

AC2649.xx.ISED

Scharnier mit zwei Flügeln, einzuschrauben
li an PR2943 (innen Öffnend)
re an PR2962 (außen Öffnend)
Maximales Flügelgewicht 50 kg

Paumelle à deux ailes à visser
gauche PR2943 (ouverture intérieure)
droite PR2962 (ouverture extérieure)
Poids max battant 50 kg

Entscheidung für Scharnier
Seite 5.3.1

ZN Zinkstahl|*acier zingué*
CZ Cortenstahl|*acier cor-ten*
IZ Edelstahl|*acier inox*
BR Messing Natur|*laiton naturel*

AC2653.xx

Profilabschluss für
PR2962 - PR2963

Kit de gâche pour profilés
PR2962 - PR2963

ZN Zinkstahl|*acier zingué*
CZ Cortenstahl|*acier cor-ten*
IZ Edelstahl|*acier inox*
BR Messing Natur|*laiton naturel*

AC2654.xx

Profilabschlüsse für Profil
PR2942 - PR2905 (PR2955)

Gâche pour profilés
PR2942 - PR2905 (PR2955)

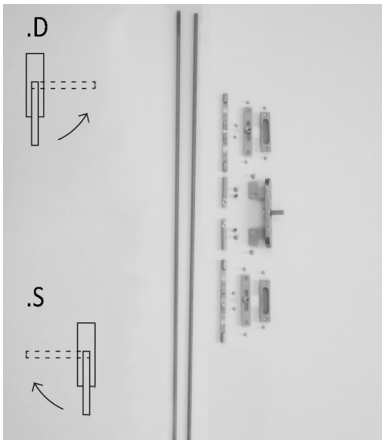

AC2683.D

Baskülеverschluss rechts für
einflügeliges Fenster - außen Öffnend

Kit crémone droite pour fenêtres
à un battant - ouverture extérieure

AC2683.S

Baskülеverschluss links für
einflügeliges Fenste - außen Öffnend

Kit crémone gauche pour fenêtres
à un battant - ouverture extérieure

ZN Zinkstahl|*acier zingué*
CZ Cortenstahl|*acier cor-ten*
IZ Edelstahl|*acier inox*
BR Messing Natur|*laiton naturel*

AC2658.xx

Profilabschlüsse für Profil
PR2975 | PR2991 | PR2992
PR2993 | PR2995
(innen Öffnend)

Gâche pour profilés
PR2975 | PR2991 | PR2992
PR2993 | PR2995
(ouverture interne)

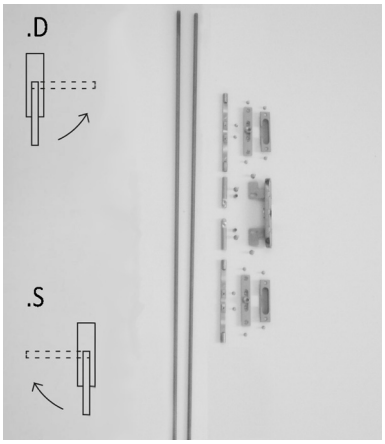

AC2683E.D

Baskülеverschluss rechts für
einflügeliges Fenster - außen Öffnend
Grazt mit entfernbarem Griff
Kit crémone droite pour fenêtres
à un battant - ouverture extérieure
Gratz avec poignée amovible

AC2683E.S

Baskülеverschluss links für
einflügeliges Fenste - außen Öffnend
Grazt mit entfernbarem Griff
Kit crémone gauche pour fenêtres
à un battant - ouverture extérieur
Gratz avec poignée amovible

ZN Zinkstahl|*acier zingué*
CZ Cortenstahl|*acier cor-ten*
IZ Edelstahl|*acier inox*
BR Messing Natur|*laiton naturel*

AC2659.xx

Profilabschlüsse für Profil
PR2975 | PR2991 | PR2992
PR2993 | PR2995
(außen Öffnend)

Gâche pour profilés
PR2975 | PR2991 | PR2992
PR2993 | PR2995
(ouverture externe)

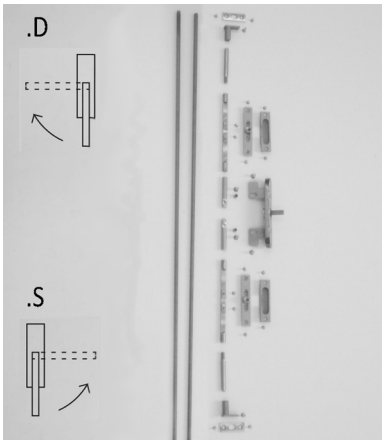

AC2684.D

Baskülеverschluss rechts für
zweiflügeliges Fenster - außen Öffnend

Kit crémone droite pour fenêtres
à deux battant - ouverture extérieure

AC2684.S

Baskülеverschluss links für
zweiflügeliges Fenste - außen Öffnend

Kit crémone gauche pour fenêtres
à un deux battant - ouverture extérieure

BR Messing roh, lackierbar|*laiton brut à peindre*
BB Messing brüniert|*laiton bruni*
CZ Cortenstahl roh|*acier corten brut*
SB edelstahl scotch brite|*acier inox scotch brite*

AC2680.xx

Zuzieh-Griff für Klappfenster

Béquille à tirer pour ouvertures
extérieures

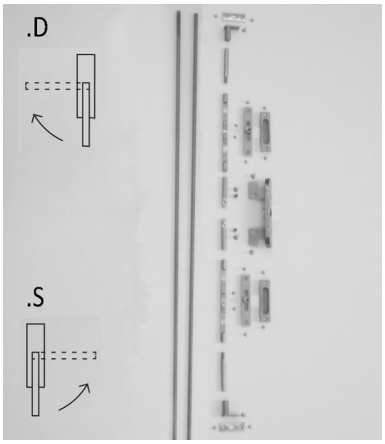

AC2684E.D

Baskülеverschluss rechts für
zweiflügeliges Fenster - außen Öffnend
Grazt mit entfernbarem Griff
Kit crémone droite pour fenêtres
à deux battant - ouverture extérieure
Gratz avec poignée amovible

AC2684E.S

Baskülеverschluss links für
zweiflügeliges Fenste - außen Öffnend
Grazt mit entfernbarem Griff
Kit crémone gauche pour fenêtres
à deux battant - ouverture extérieure
Gratz avec poignée amovible

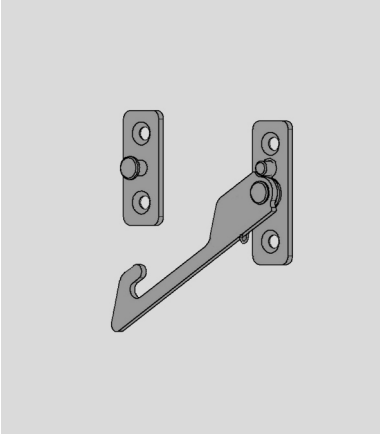

AC2685.D

Öffnungsbegrenzung für Belüftung innen Anbr. Rechts/außen Anbr. Links

Limiteur d'ouverture pour aération
Ouverture interne droite
Ouverture externe gauche

AC2685.S

Öffnungsbegrenzung für Belüftung innen Anbr. Links/außen Anbr. Rechts

Limiteur d'ouverture pour aération
Ouverture interne gauche
Ouverture externe droite

AC2686

Öffnungsbegrenzungsarm ohne Sperre

Bras limiteur d'ouverture sans bloc

AC2687

Öffnungsbegrenzer für nach außen öffnende Flügel

Compas limiteur d'ouverture extérieure fenêtre

AC2688

Klappschere
Maximales Flügelgewicht 100 kg

Paire de compas ouverture à bascule
Poids max battant 100 kg

AC2689

Klappschere
Maximales Flügelgewicht 40 kg

Paire de compas ouverture à bascule
Poids max battant 40 kg

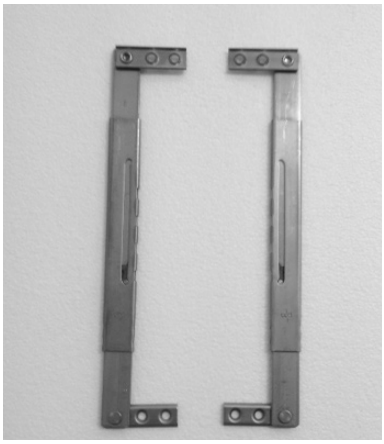

AC2690

Öffnungsbegrenzer für Klappfenster

Compas limiteur d'ouverture à bascule

AC2693

Fallen- und Riegelschloss

Serrure avec pêne et verrou à enfiler

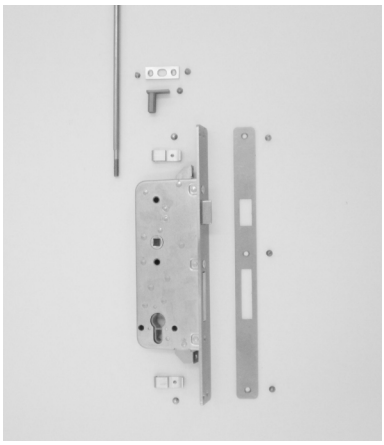

AC2694.D

Set Mehrpunktverriegelung
Tür rechts

Kit serrure multipoints porte droite

AC2694.S

Set Mehrpunktverriegelung
Tür links

Kit serrure multipoints porte gauche

Siehe Seite 4.5.25 für die Auswah
Voir page 4.5.25 pour le choix

AC2695.D

Set zusätzlicher Schließzapfen Tür rechts
Kit cliquet d'arrêt fermeture supplémentaire porte - droite

AC2695.S

Set zusätzlicher Schließzapfen Tür links
Kit cliquet d'arrêt fermeture supplémentaire porte - gauche

Siehe Seite 4.5.27 für die Auswah
Voir page 4.5.27 pour le choix

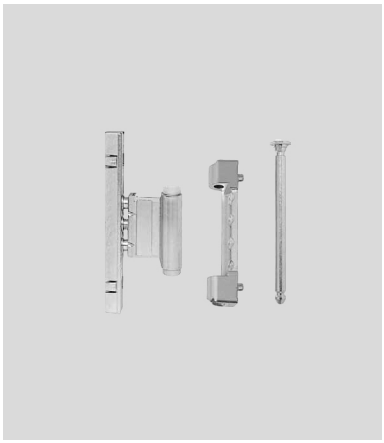

AG2524

Dreiflügeliges Anschraubband für Kippflügel mit Profil P2543
Max. Flügelgewicht 70 kg

Paumelle à trois ailes à visser pour soufflet avec profilé PR2543 Poids max battant 70 kg

Nur mit Rahmenprofil PR2513
Uniquement avec profilé PR2513

AISI 304

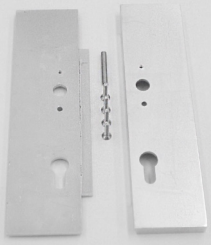

ZN verzinkter Stahl|*acier zingué*
CZ corten-Stahl|*acier corten*
IZ Edelstahl|*acier inox*
BR Messing natur|*laiton naturel*

AC2696.xx

Schlossabdeckschachtel rechts

Rosace cache serrure - droite

Siehe Seite 4.5.25 für die Auswah
Voir page 4.5.25 pour le choix

AG1224C.AG silber|*argent*
AG1224C.MC braun|*marron*
AG1224C.BC helles bronze|*bruni clair*
AG1224C.BO farbe messing matt|*chromé opaque*
AG1224C.OL farbe messing poliert|*chromé poli*
AG1224C.NI nickel plattiert|*nickelé*
AG1224C.WB weiss RAL 9001|*blanc RAL 9001*
AG1224C.WC weiss RAL 9010|*blanc RAL 9010*

AG1224C.xx

Plastikabdeckung für Band AG 2524

Cache en plastique pour paumelles AG 2524

AISI 304

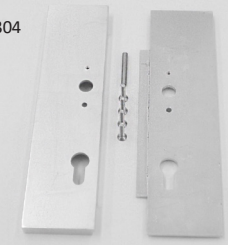

ZN verzinkter Stahl|*acier zingué*
CZ corten-Stahl|*acier corten*
IZ Edelstahl|*acier inox*
BR Messing natur|*laiton naturel*

AC2697.xx

Schlossabdeckschachtel links

Rosace cache serrure - gauche

Siehe Seite 4.5.25 für die Auswah
Voir page 4.5.25 pour le choix

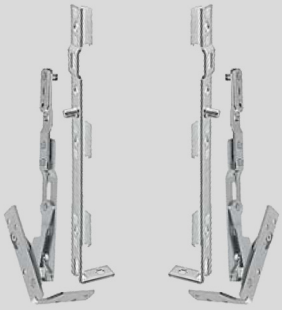

AG2580

Scharnierpaar, verdeckt, für Kippflügel, an Profil PR2543
Max. Flügelgewicht 70 kg

Couple de paumelles invisible pour soufflet sur profilé PR2543 Poids max vantail 70 kg

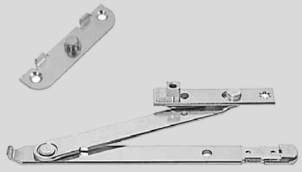

AG1386

Öffnungsbegrenzer für DK-Beschlag mit verdeckt liegenden Bändern. Nur für EASY Beschlag

limiteur d'ouverture frictionné pour mécanisme O.B. invisible. Seulement pour mécanisme EASY

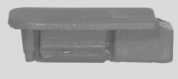

AG6530

Öffnungsbegrenzer für Drehkippmechanismus

Limiteur de course pour mécanismes O-BCV

CV1023 verzinkter Stahl|*acier zingué*
CV1023I Edelstahl|*acier inox*

CV1023

Schraube für Glasleistenknöpfe für Alu-Glasleisten, TPS 4.2x13

Vis pour douille parcloses en aluminium, TPS 4.2x13

CV1271 verzinkter Stahl|*acier zingué*
CV1271I Edelstahl|*acier inox*

CV1271

Fließformende Schraube TPS M4x16

Vis trilobée TPS M4x16

CV1242 verzinkter Stahl|*acier zingué*
CV1242I Edelstahl|*acier inox*

CV1242

Fließformende Schraube TPS M4x6

Vis trilobée TPS M4x6

CV5012 verzinkter Stahl|*acier zingué*
CV5012I Edelstahl|*acier inox*

CV5012

Glasleistenknöpfe für Alu-Glasleisten

Douille pour parcloses en aluminium

CV1243 verzinkter Stahl|*acier zingué*
CV1243I Edelstahl|*acier inox*

CV1243

Fließformende Schraube für Glasleistenknöpfe aus Alu, TPS M4x8

Vis trilobée pour douille parclose en aluminium, TPS M4x8

CV1244 verzinkter Stahl|*acier zingué*
CV1244I Edelstahl|*acier inox*

CV1244

Fließformende Schraube TPS M4x12

Vis trilobée TPS M4x12

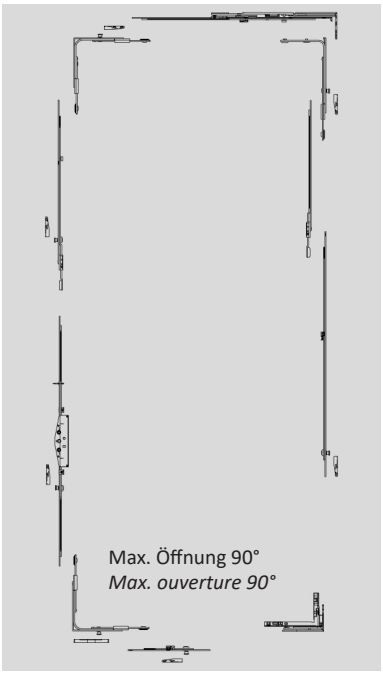

AGE581.xx

Drehkippmechanismus Standflügel rechts mit verdeckt liegenden Scharnieren

Mécanisme O-B 2ème battant droit paumelles invisibles

EASY

AGE582.xx

Drehkippmechanismus Standflügel links mit verdeckt liegenden Scharnieren

Mécanisme O-B 2ème battant gauche paumelles invisibles

EASY

Höhe - *hauteur*

Breite *largeur*	**670 860**	**861 1000**	**1001 1200**	**1201 1400**	**1401 1600**	**1601 1800**	**1801 2000**	**2001 2200**	**2201 2400**
601-800	A1	B1	C1	D1	E1	F1	G1	H1	I1
801-1000	-	B2	C2	D2	E2	F2	G2	H2	I2
1001-1200	-	-	C3	D3	E3	F3	G3	H3	I3
1201-1400	-	-	-	D4	E4	F4	G4	H4	I4

Höchstmaße | ***Limites dimensionnelles***
Max. Flügelgewicht | *Poids maximum battant:* **130 kg**
Beschlagsaufnahmenut - H>B | *Mesures rainure ferrure - H>L*

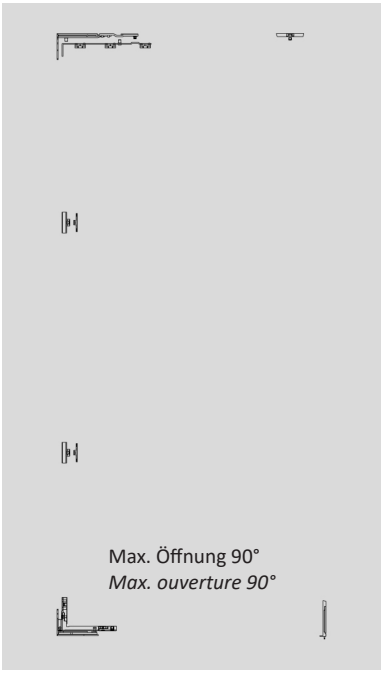

AGE585.xx

Drehkippmechanismus Standflügel rechts mit verdeckt liegenden Scharnieren

Mécanisme O-B 2ème battant droit paumelles invisibles

EASY

AGE586.xx

Drehkippmechanismus Standflügel links mit verdeckt liegenden Scharnieren

Mécanisme O-B 2ème battant gauche paumelles invisibles

EASY

Höhe - *hauteur*

Breite *largeur*	**670 860**	**861 1000**	**1001 1200**	**1201 1400**	**1401 1600**	**1601 1800**	**1801 2000**	**2001 2200**	**2201 2400**
601-800	A1	B1	C1	D1	E1	F1	G1	H1	I1
801-1000	-	B2	C2	D2	E2	F2	G2	H2	I2
1001-1200	-	-	C3	D3	E3	F3	G3	H3	I3
1201-1400	-	-	-	D4	E4	F4	G4	H4	I4

Höchstmaße | ***Limites dimensionnelles***
Max. Flügelgewicht | *Poids maximum battant:* **130 kg**
Beschlagsaufnahmenut - H>B | *Mesures rainure ferrure - H>L*

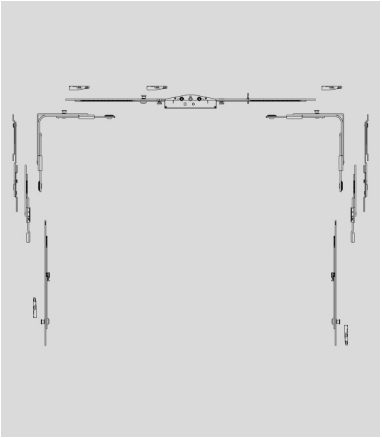

AG2574.xx

Kippmechanismus mit Baskülеverschluss am oberen Querprofi

Mécanisme soufflet avec crémone sur entretoise supérieure

EASY

Höhe - *hauteur*

		430 660	**661 860**	**861 1200**
Breite *largeur*	**670-860**	A2	B2	C2
	861-1200	A3	B3	C3
	1201-1400	A4	B4	C4

Höchstmaße | ***Limites dimensionnelles***
Max. Flügelgewicht | *Poids maximum battant:* **70-100 kg**

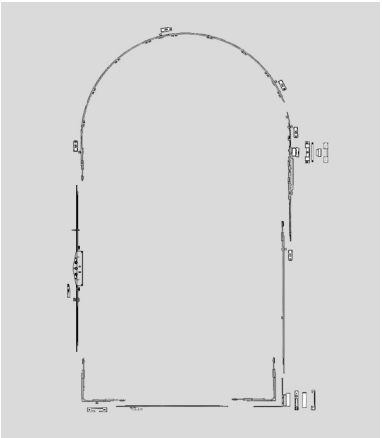

AG2578

DK-Beschlag für gebogene 1fl. bzw. 2fl. Fenster mit aussenliegenden Bänder
(in der Bestellung bitte Beschlagsaufnahmenutmasse und DIN-Richtung eingeben)

Mécanisme O.B. trapézoïdal pour 1 ou deux vantaux avec paumelles visibles (spécifier lors de la commande les mesures rainure ferrure et côté ouverture)

EASY

Nur mit Rahmenprofil PR2513
Uniquement sur profilé PR2513

Höchstmaße | ***Limites dimensionnelles***
Max. Flügelgewicht | *Poids maximum battant:* **80 kg**
Max. Breite | *Largeur maximale:* **1200 mm**
Max. Höhe Rundbogen | *Hauteur maximale demi-cercle:* **1900 mm**
Max. Höhe Flachbogen | *Hauteur maximale arc surbaissé:* **2400 mm**

AG127-C.AG Silber|*argent marron*
AG127-C.BC Helles Bronze|*chromé opaque*
AG127-C.BO Farbe Messing matt|*chromé poli*
AG127-C.GR Grau|*gris*
AG127-C.IS Farbe Edelstahl|*inox*
AG127-C.MC Braun|*bruni clair*
AG127-C.NI Nickel plattiert|*nickelé*
AG127-C.OL Farbe Messing poliert|*brass plated*
AG127-C.WB Weiss RAL 9001|*blanc RAL 9001*
AG127-C.WC Weiss RAL 9010|*blanc RAL 9010*

AG1278C.xx

Set Öffnungsbegenzer für Kippflügel AG2578, rechts aus Plastik

Caches droite en plastique pour kit O-B AG2578

AG1279C.xx

Set Öffnungsbegenzer für Kippflügel AG2578, links aus Plastik

Caches gauche en plastiquepour kit O-B AG2578

AC2801I

Set Winkel Profilausrichtung

Kit équerres alignement

Profile | *Profilés*
PR2901 | PR2901 - PR2922
PR2901 - PR2903 | PR2901 - PR2905
PR2903 - PR2922 | PR2901 - PR2942
PR2903 - PR2942 | PR2905 - PR2942
PR2942 | PR2915 - P2942
PR2961 | PR2961 - PR2963
PR2962 - PR2963
Rahmen|*châssis*

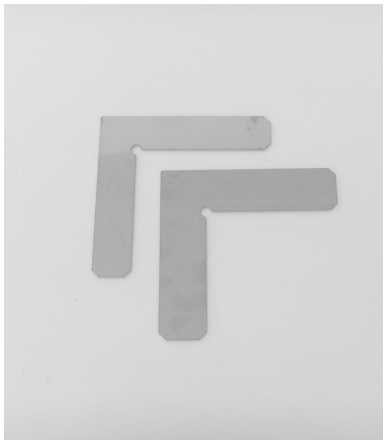

AC2803I

Set Winkel Profilausrichtung

Kit équerres alignement

Profile | *Profilés*
PR2903
PR2915
PR2963
PR2965 - PR2963

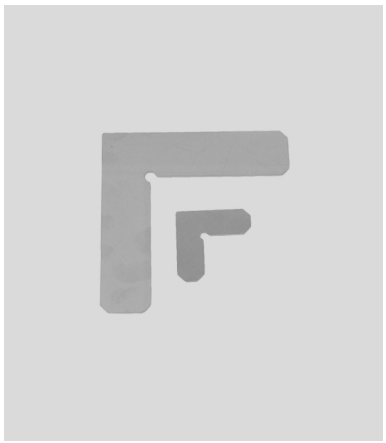

AC2803IR

Set Winkel Profilausrichtung

Kit équerres alignement

Profile | *Profilés*
PR2503 | PR2513 | PR2542
PR2542 - 2543*

* Nur der Eckverbinder für äußere Schenkel verwenden

**Utilisez uniquement le support d'alignement extérieur*

AC2805I

Set Winkel Profilausrichtung

Kit équerres alignement

Profile | *Profilés*
PR2905
PR2985

AC2805IR

Set Winkel Profilausrichtung

Kit équerres alignement

Profile | *Profilés*
PR2505

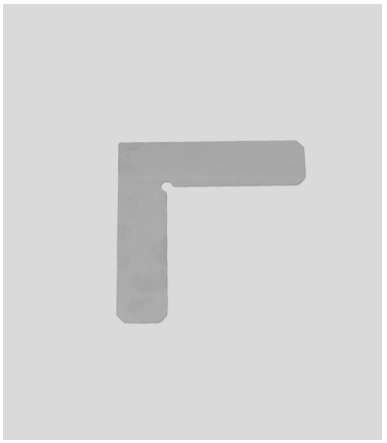

AC2811IR

Set Winkel Profilausrichtung

Kit équerres alignement

Profile | *Profilés*
PR2511

AC2815IR

Set Winkel Profilausrichtung

Kit équerres alignement

Profile | *Profilés*
PR2515

AC2822I

Set Winkel Profilausrichtung

Kit équerres alignement

Profile | *Profilés*
PR2922
PR2905 - PR2922
PR2982
PR2985 - PR2982

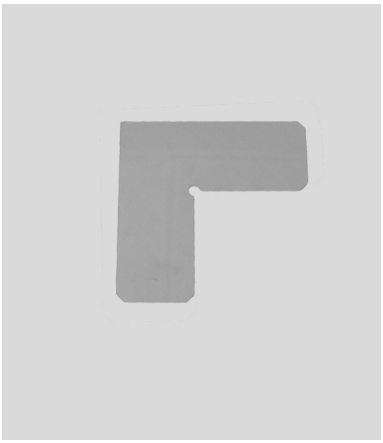

AC2822IR

Set Winkel Profilausrichtung

Kit équerres alignement

Profile | *Profilés*
PR2522

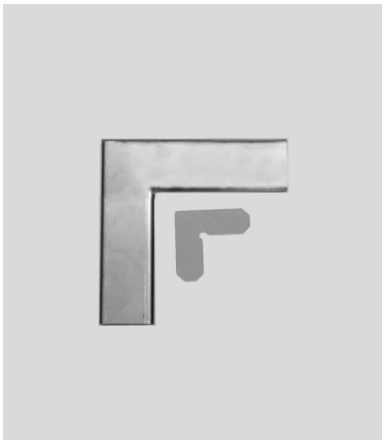

AC2843IR

Set Winkel Profilausrichtung

Kit équerres alignement

Profile | *Profilés*
PR2543

AC2832I

Set Winkel Profilausrichtung

Kit équerres alignement

Profile | *Profilés*
PR2932 - PR2933
PR2942 - PR2943
PR2962 - P2963

AC2851I

Set Winkel Profilausrichtung

Kit équerres alignement

Profile | *Profilés*
PR2951

AC2833I

Set Winkel Profilausrichtung

Kit équerres alignement

Profile | *Profilés*
PR2933

AC2852I

Set Winkel Profilausrichtung

Kit équerres alignement

Profile | *Profilés*
PR2952

AC2843I

Set Winkel Profilausrichtung

Kit équerres alignement

Profile | *Profilés*
PR2943

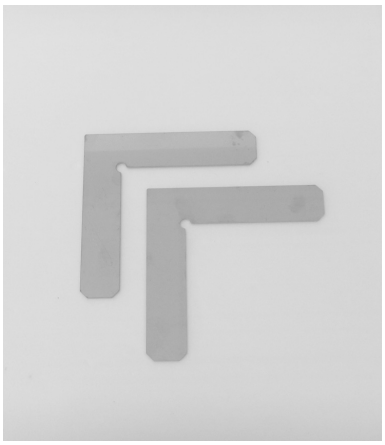

AC2853I

Set Winkel Profilausrichtung

Kit équerres alignement

Profile | *Profilés*
PR2953
PR2973

AC2855I

Set Winkel Profilausrichtung

Kit équerres alignement

Profile | *Profilés*
PR2955
PR2974

AC2872I

Set Winkel Profilausrichtung

Kit équerres alignement

Profile | *Profilés*
PR2972

AC2862I

Set Winkel Profilausrichtung

Kit équerres alignement

Profile | *Profilés*
PR2962

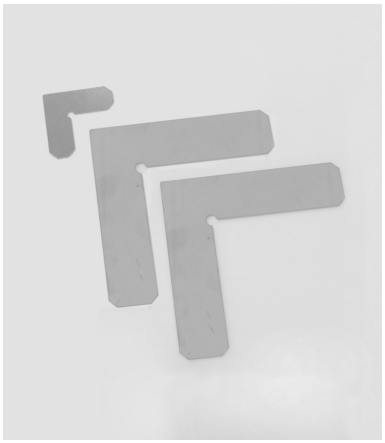

AC2875I

Set Winkel Profilausrichtung

Kit équerres alignement

Profile | *Profilés*
PR2975

AC2865I

Set Winkel Profilausrichtung

Kit équerres alignement

Profile | *Profilés*
PR2965

AC2891I

Set Winkel Profilausrichtung

Kit équerres alignement

Profile | *Profilés*
PR2991

AC2871I

Set Winkel Profilausrichtung

Kit équerres alignement

Profile | *Profilés*
PR2971

AC2892I

Set Winkel Profilausrichtung

Kit équerres alignement

Profile | *Profilés*
PR2992
PR2993

AC2895I

Set Winkel Profilausrichtung

Kit équerres alignement

Profile | *Profilés*
PR2995

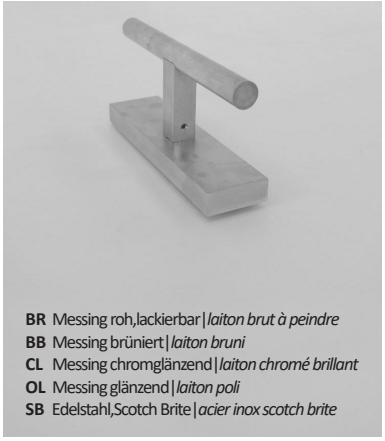

BR Messing roh,lackierbar|*laiton brut à peindre*
BB Messing brüniert|*laiton bruni*
CL Messing chromglänzend|*laiton chromé brillant*
OL Messing glänzend|*laiton poli*
SB Edelstahl,Scotch Brite|*acier inox scotch brite*

ACV771.xx

Fenstergriff
”VITRUVIO” small
Fenster
T | rund | stumpf

Martelet crémone
”VITRUVIO” small
pour fenêtre
T | ronde | coupée

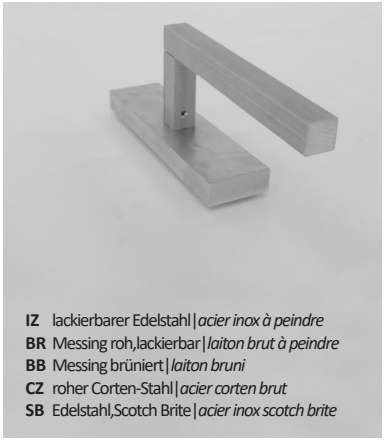

IZ lackierbarer Edelstahl|*acier inox à peindre*
BR Messing roh,lackierbar|*laiton brut à peindre*
BB Messing brüniert|*laiton bruni*
CZ roher Corten-Stahl|*acier corten brut*
SB Edelstahl,Scotch Brite|*acier inox scotch brite*

ACV772.xx

Fenstergriff
”VITRUVIO” small
Fenster
L | eckig | stumpf

Martelet crémone
”VITRUVIO” small
pour fenêtre
L | carrée | coupée

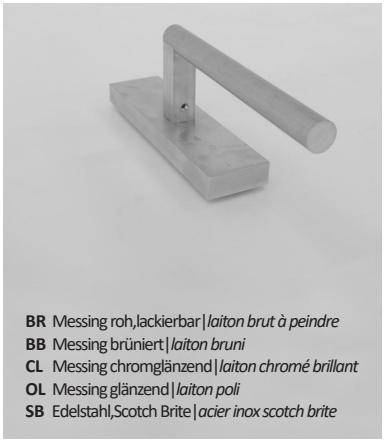

BR Messing roh,lackierbar|*laiton brut à peindre*
BB Messing brüniert|*laiton bruni*
CL Messing chromglänzend|*laiton chromé brillant*
OL Messing glänzend|*laiton poli*
SB Edelstahl,Scotch Brite|*acier inox scotch brite*

ACV773.xx

Fenstergriff
”VITRUVIO” small
Fenster
L | rund | stumpf

Martelet crémone
”VITRUVIO” small
pour fenêtre
L | cut | round

BR Messing roh,lackierbar|*laiton brut à peindre*
BB Messing brüniert|*laiton bruni*
CL Messing chromglänzend|*laiton chromé brillant*
OL Messing glänzend|*laiton poli*

ACV774.xx

Fenstergriff
”VITRUVIO” small
Fenster
L | rund | kugel

Martelet crémone
”VITRUVIO” small
pour fenêtre
L | ronde | sphère

BR Messing roh,lackierbar|*laiton brut à peindre*
BB Messing brüniert|*laiton bruni*
CL Messing chromglänzend|*laiton chromé brillant*
OL Messing glänzend|*laiton poli*

ACV776.xx

Fenstergriff
”VITRUVIO”
Fenster
KIDS

Martelet crémone
”VITRUVIO” small
pour fenêtre
KIDS

BR Messing roh,lackierbar|*laiton brut à peindre*
BB Messing brüniert|*laiton bruni*
CL Messing chromglänzend|*laiton chromé brillant*
OL Messing glänzend|*laiton poli*

ACV777.xx

Fenstergriff
”VITRUVIO”
Fenster
OVALE

Martelet crémone
”VITRUVIO” small
pour fenêtre
OVAL

BR Messing roh,lackierbar|*laiton brut à peindre*
BB Messing brüniert|*laiton bruni*
CL Messing chromglänzend|*laiton chromé brillant*
OL Messing glänzend|*laiton poli*

ACV779.xx

Fenstergriff
”VITRUVIO” small
Fenster
T | rund | kugel

Martelet crémone
”VITRUVIO” small
pour fenêtre
T | ronde | sphère

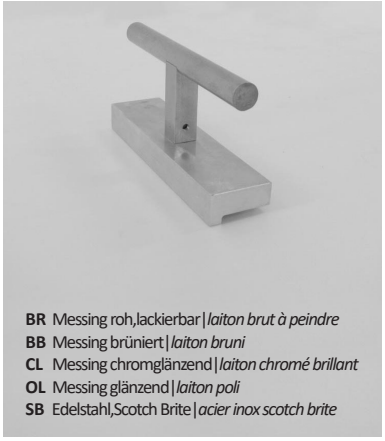

BR Messing roh,lackierbar|*laiton brut à peindre*
BB Messing brüniert|*laiton bruni*
CL Messing chromglänzend|*laiton chromé brillant*
OL Messing glänzend|*laiton poli*
SB Edelstahl,Scotch Brite|*acier inox scotch brite*

ACV781.xx

Fenstergriff
”VITRUVIO” small
Einflügeliges Fenster
PR2933
T | rund | stumpf

Martelet crémone
”VITRUVIO” small
pour fenêtre à un battant
PR2933
T | ronde | coupée

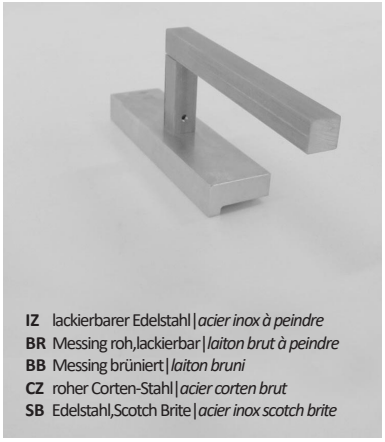

IZ lackierbarer Edelstahl|*acier inox à peindre*
BR Messing roh,lackierbar|*laiton brut à peindre*
BB Messing brüniert|*laiton bruni*
CZ roher Corten-Stahl|*acier corten brut*
SB Edelstahl,Scotch Brite|*acier inox scotch brite*

ACV782.xx

Fenstergriff
”VITRUVIO” small
Einflügeliges Fenster
PR2933
L | eckig | stumpf

Martelet crémone
”VITRUVIO” small
pour fenêtre à un battant
PR2933
L | carrée | coupée

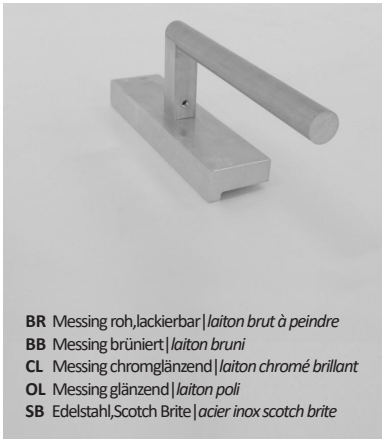

BR Messing roh,lackierbar|*laiton brut à peindre*
BB Messing brüniert|*laiton bruni*
CL Messing chromglänzend|*laiton chromé brillant*
OL Messing glänzend|*laiton poli*
SB Edelstahl,Scotch Brite|*acier inox scotch brite*

ACV783.xx

Fenstergriff
”VITRUVIO” small
Einflügeliges Fenster
PR2933
L | rund | stumpf

Martelet crémone
”VITRUVIO” small
pour fenêtre à un battant
PR2933
L | cut | round

BR Messing roh,lackierbar|*laiton brut à peindre*
BB Messing brüniert|*laiton bruni*
CL Messing chromglänzend|*laiton chromé brillant*
OL Messing glänzend|*laiton poli*

ACV784.xx

Fenstergriff
”VITRUVIO” small
Einflügeliges Fenster
PR2933
L | rund | kugel

Martelet crémone
”VITRUVIO” small
pour fenêtre à un battant
PR2933
L | ronde | sphère

BR Messing roh,lackierbar|*laiton brut à peindre*
BB Messing brüniert|*laiton bruni*
CL Messing chromglänzend|*laiton chromé brillant*
OL Messing glänzend|*laiton poli*

ACV786.xx

Fenstergriff
”VITRUVIO” small
Einflügeliges Fenster
PR2933
KIDS

Martelet crémone
”VITRUVIO” small
pour fenêtre à un battant
PR2933
KIDS

BR Messing roh,lackierbar|*laiton brut à peindre*
BB Messing brüniert|*laiton bruni*
CL Messing chromglänzend|*laiton chromé brillant*
OL Messing glänzend|*laiton poli*

ACV787.xx

Fenstergriff
”VITRUVIO” small
Einflügeliges Fenster
PR2933
OVALE

Martelet crémone
”VITRUVIO” small
pour fenêtre à un battant
PR2933
OVAL

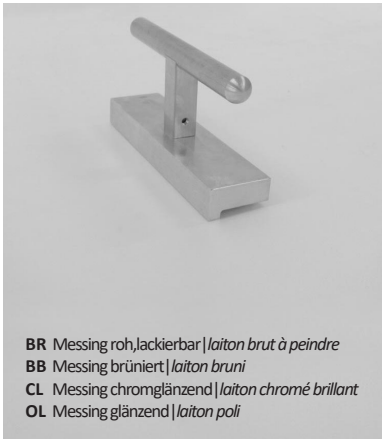

BR Messing roh,lackierbar|*laiton brut à peindre*
BB Messing brüniert|*laiton bruni*
CL Messing chromglänzend|*laiton chromé brillant*
OL Messing glänzend|*laiton poli*

ACV789.xx

Fenstergriff
”VITRUVIO” small
Einflügeliges Fenster
PR2933
T | rund | kugel

Martelet crémone
”VITRUVIO” small
pour fenêtre à un battant
PR2933
T | ronde | sphère

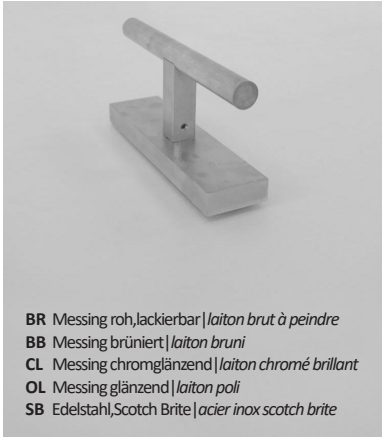

BR Messing roh,lackierbar|*laiton brut à peindre*
BB Messing brüniert|*laiton bruni*
CL Messing chromglänzend|*laiton chromé brillant*
OL Messing glänzend|*laiton poli*
SB Edelstahl,Scotch Brite|*acier inox scotch brite*

ACV871.xx

Fenstergriff
”VITRUVIO” medium
Fenster
T | rund | stumpf

Martelet crémone
”VITRUVIO” medium
pour fenêtre
T | ronde | coupée

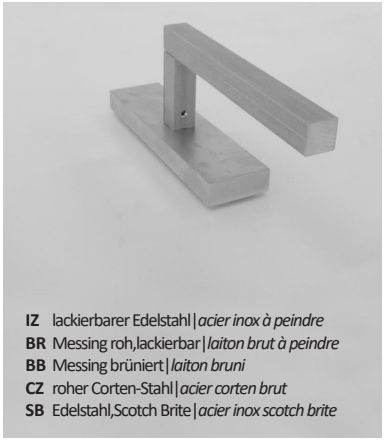

IZ lackierbarer Edelstahl|*acier inox à peindre*
BR Messing roh,lackierbar|*laiton brut à peindre*
BB Messing brüniert|*laiton bruni*
CZ roher Corten-Stahl|*acier corten brut*
SB Edelstahl,Scotch Brite|*acier inox scotch brite*

ACV872.xx

Fenstergriff
”VITRUVIO” medium
Fenster
L | eckig | stumpf

Martelet crémone
”VITRUVIO” medium
pour fenêtre
L | carrée | coupée

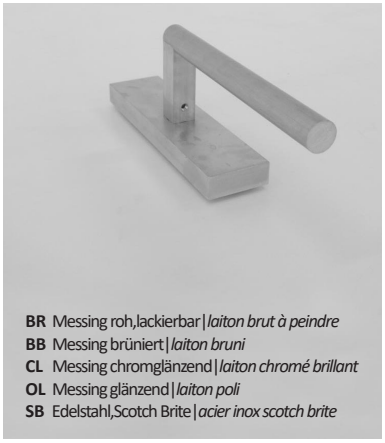

BR Messing roh,lackierbar|*laiton brut à peindre*
BB Messing brüniert|*laiton bruni*
CL Messing chromglänzend|*laiton chromé brillant*
OL Messing glänzend|*laiton poli*
SB Edelstahl,Scotch Brite|*acier inox scotch brite*

ACV873.xx

Fenstergriff
”VITRUVIO” medium
Fenster
L | rund | stumpf

Martelet crémone
”VITRUVIO” medium
pour fenêtre
L | cut | round

BR Messing roh,lackierbar|*laiton brut à peindre*
BB Messing brüniert|*laiton bruni*
CL Messing chromglänzend|*laiton chromé brillant*
OL Messing glänzend|*laiton poli*

ACV874.xx

Fenstergriff
”VITRUVIO” medium
Fenster
L | rund | kugel

Martelet crémone
”VITRUVIO” medium
pour fenêtre
L | ronde | sphère

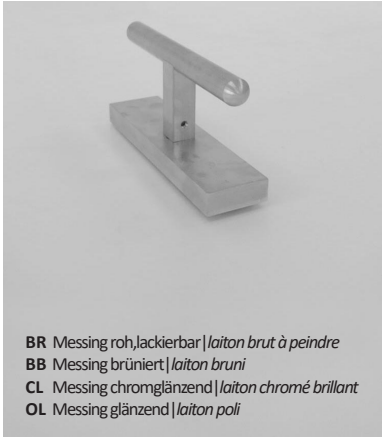

BR Messing roh,lackierbar|*laiton brut à peindre*
BB Messing brüniert|*laiton bruni*
CL Messing chromglänzend|*laiton chromé brillant*
OL Messing glänzend|*laiton poli*

ACV879.xx

Fenstergriff
”VITRUVIO” medium
Fenster
T | rund | kugel

Martelet crémone
”VITRUVIO” medium
pour fenêtre
T | ronde | sphère

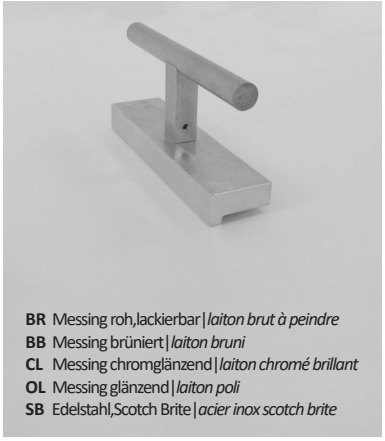

BR Messing roh,lackierbar|*laiton brut à peindre*
BB Messing brüniert|*laiton bruni*
CL Messing chromglänzend|*laiton chromé brillant*
OL Messing glänzend|*laiton poli*
SB Edelstahl,Scotch Brite|*acier inox scotch brite*

ACV881.xx

Fenstergriff
”VITRUVIO” medium
Einflügeliges Fenster
PR2933
T | rund | stumpf

Martelet crémone
”VITRUVIO” medium
pour fenêtre à un battant
PR2933
T | ronde | coupée

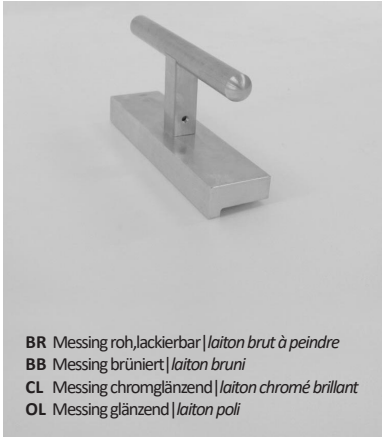

BR Messing roh,lackierbar|*laiton brut à peindre*
BB Messing brüniert|*laiton bruni*
CL Messing chromglänzend|*laiton chromé brillant*
OL Messing glänzend|*laiton poli*

ACV889.xx

Fenstergriff
”VITRUVIO” medium
Einflügeliges Fenster
PR2933
T | rund | kugel

Martelet crémone
”VITRUVIO” medium
pour fenêtre à un battant
PR2933
T | ronde | sphère

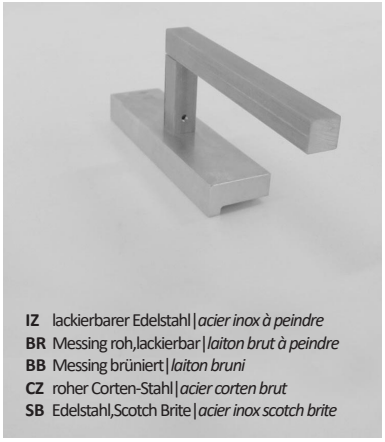

IZ lackierbarer Edelstahl|*acier inox à peindre*
BR Messing roh,lackierbar|*laiton brut à peindre*
BB Messing brüniert|*laiton bruni*
CZ roher Corten-Stahl|*acier corten brut*
SB Edelstahl,Scotch Brite|*acier inox scotch brite*

ACV882.xx

Fenstergriff
”VITRUVIO” medium
Einflügeliges Fenster
PR2933
L | eckig | stumpf

Martelet crémone
”VITRUVIO” medium
pour fenêtre à un battant
PR2933
L | carrée | coupée

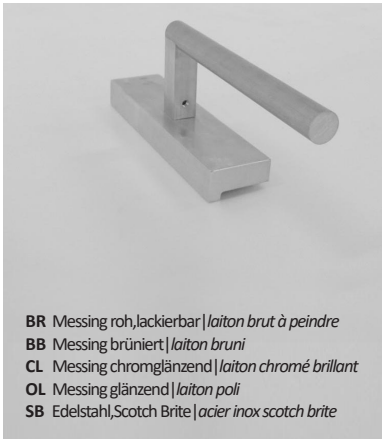

BR Messing roh,lackierbar|*laiton brut à peindre*
BB Messing brüniert|*laiton bruni*
CL Messing chromglänzend|*laiton chromé brillant*
OL Messing glänzend|*laiton poli*
SB Edelstahl,Scotch Brite|*acier inox scotch brite*

ACV883.xx

Fenstergriff
”VITRUVIO” medium
Einflügeliges Fenster
PR2933
L | rund | stumpf

Martelet crémone
”VITRUVIO” medium
pour fenêtre à un battant
PR2933
L | cut | round

BR Messing roh,lackierbar|*laiton brut à peindre*
BB Messing brüniert|*laiton bruni*
CL Messing chromglänzend|*laiton chromé brillant*
OL Messing glänzend|*laiton poli*

ACV884.xx

Fenstergriff
”VITRUVIO” medium
Einflügeliges Fenster
PR2933
L | rund | kugel

Martelet crémone
”VITRUVIO” medium
pour fenêtre à un battant
PR2933
L | ronde | sphère

AC2556

Mechanismus DK extern für Griffe “Vitruvio”

Mécanisme DK externe pour poignée “Vitruvio”

BR Messing roh,lackierbar | *laiton brut à peindre*
BB Messing brüniert | *laiton bruni*
CZ roher Corten-Stahl | *acier corten brut*
SB Edelstahl,Scotch Brite | *acier inox scotch brite*

ACV673

Abdeckung für Gratz mit entfernbarem Griff an Set
AC2624E | AC2625E
AC2683E | AC2684E

Couverture pour Gratz avec poignée amovible sur kit
AC2624E | AC2625E
AC2683E | AC2684E

ACR055

Brett Reduzierung für kommerziellen Fenstergriff DK

Cadre réduction pour martelet DK commercial

BR Messing roh,lackierbar | *laiton brut à peindre*
BB Messing brüniert | *laiton bruni*
SB Edelstahl,Scotch Brite | *acier inox scotch brite*

ACV793.xx.D

Fenstergriff für Überstand rechts
“VITRUVIO” small
L | rund | stumpf
Martelet pour bascule droit
“VITRUVIO” small
L | ronde | coupée

ACV793.xx.S

Fenstergriff für Überstand links
“VITRUVIO” small
L | rund | stumpf
Martelet pourbascule gauche
“VITRUVIO” small
L | ronde | coupée

ACV065

Brett Griff

Cadre poignée

BR Messing roh,lackierbar | *laiton brut à peindre*
BB Messing brüniert | *laiton bruni*
CZ roher Corten-Stahl | *acier corten brut*
SB Edelstahl,Scotch Brite | *acier inox scotch brite*

ACV658.xx

Abdeckung für Gratz mit entfernbarem Griff an Set
AC2623E

Couverture pour Gratz avec poignée amovible sur kit
AC2623E

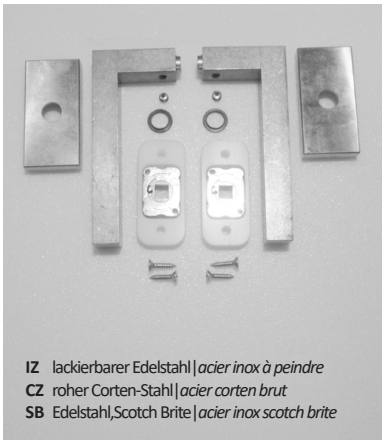

IZ lackierbarer Edelstahl | *acier inox à peindre*
CZ roher Corten-Stahl | *acier corten brut*
SB Edelstahl,Scotch Brite | *acier inox scotch brite*

ACV952.xx

Griffset Tür
"VITRUVIO" medium
rechteckiges Schlüsselschild
L | eckig | stumpf

Couple poignées pour porte
"VITRUVIO" medium
Gâche rectangulaire
L | square | cut

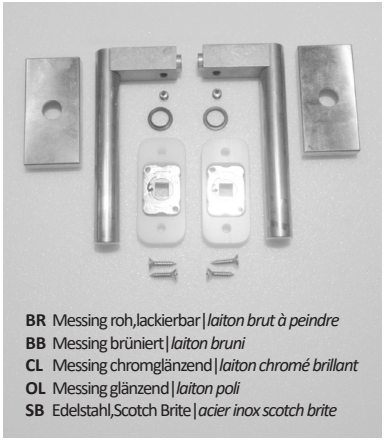

BR Messing roh,lackierbar | *laiton brut à peindre*
BB Messing brüniert | *laiton bruni*
CL Messing chromglänzend | *laiton chromé brillant*
OL Messing glänzend | *laiton poli*
SB Edelstahl,Scotch Brite | *acier inox scotch brite*

ACV953.xx

Griffset Tür
"VITRUVIO" medium
rechteckiges Schlüsselschild
L | rund | stumpf

Couple poignées pour porte
"VITRUVIO" medium
Gâche rectangulaire
L | ronde | coupée

BR Messing roh,lackierbar | *laiton brut à peindre*
BB Messing brüniert | *laiton bruni*
CL Messing chromglänzend | *laiton chromé brillant*
OL Messing glänzend | *laiton poli*

ACV954.xx

Griffset Tür
"VITRUVIO" medium
rechteckiges Schlüsselschild
L | rund | kugel

Couple poignées pour porte
"VITRUVIO" medium
Gâche rectangulaire
L | round | sphere

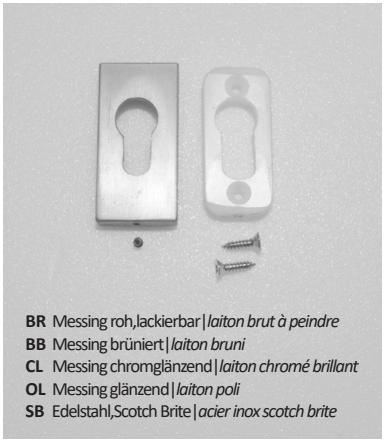

BR Messing roh,lackierbar | *laiton brut à peindre*
BB Messing brüniert | *laiton bruni*
CL Messing chromglänzend | *laiton chromé brillant*
OL Messing glänzend | *laiton poli*
SB Edelstahl,Scotch Brite | *acier inox scotch brite*

ACV964.xx

Öffnung Zylinderabdeckung mit europäischem Profil

Gâche couvre cylindre à profilé européen

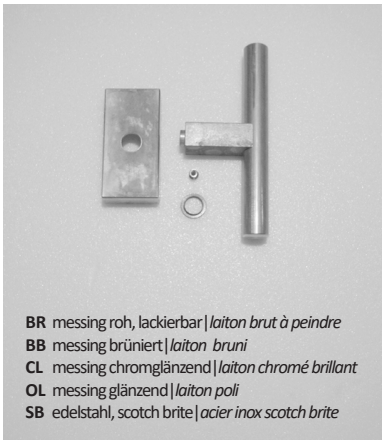

BR messing roh, lackierbar | *laiton brut à peindre*
BB messing brüniert | *laiton bruni*
CL messing chromglänzend | *laiton chromé brillant*
OL messing glänzend | *laiton poli*
SB edelstahl, scotch brite | *acier inox scotch brite*

ACV971.xx

Griff DK Fenster
"VITRUVIO" medium
T | rund | stumpf

Poignée pour DK fenêtre
"VITRUVIO" medium
T | ronde | coupée

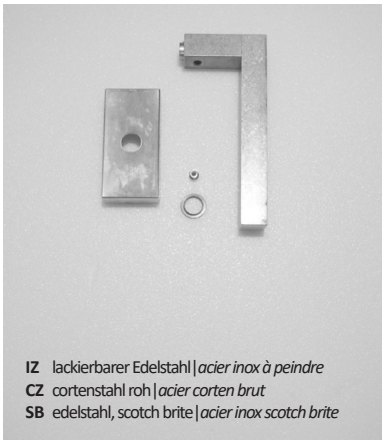

IZ lackierbarer Edelstahl | *acier inox à peindre*
CZ cortenstahl roh | *acier corten brut*
SB edelstahl, scotch brite | *acier inox scotch brite*

ACV972.xx

Griff DK Fenster
"VITRUVIO" medium
L | eckig | stump

Poignée pour DK fenêtre
"VITRUVIO" medium
L | carrée | coupée

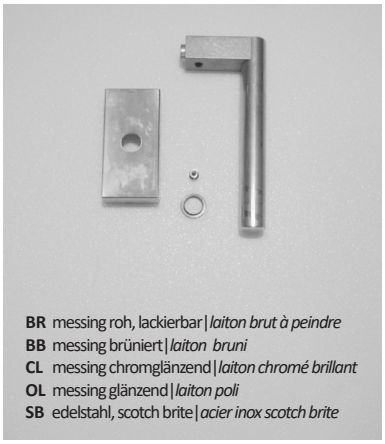

BR messing roh, lackierbar | *laiton brut à peindre*
BB messing brüniert | *laiton bruni*
CL messing chromglänzend | *laiton chromé brillant*
OL messing glänzend | *laiton poli*
SB edelstahl, scotch brite | *acier inox scotch brite*

ACV973.xx

Griff DK Fenster
"VITRUVIO" medium
L | rund | stumpf

Poignée pour DK fenêtre
"VITRUVIO" medium
L | ronde | coupée

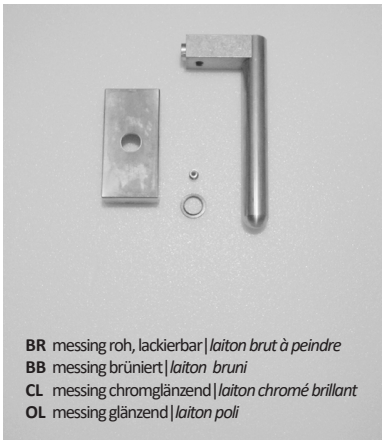

BR messing roh, lackierbar | *laiton brut à peindre*
BB messing brüniert | *laiton bruni*
CL messing chromglänzend | *laiton chromé brillant*
OL messing glänzend | *laiton poli*

ACV974.xx

Griff DK Fenster
"VITRUVIO" medium
L | rund | kugel

Poignée pour DK fenêtre
"VITRUVIO" medium
L | ronde | sphère

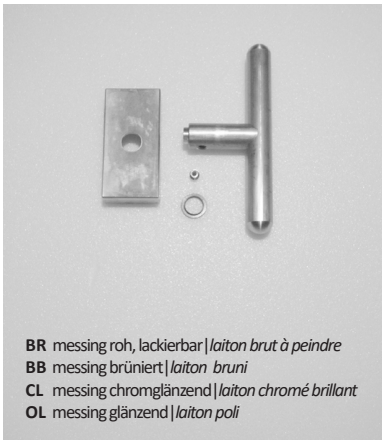

BR messing roh, lackierbar | *laiton brut à peindre*
BB messing brüniert | *laiton bruni*
CL messing chromglänzend | *laiton chromé brillant*
OL messing glänzend | *laiton poli*

ACV976.xx

Griff DK Fenster
"VITRUVIO" medium
KIDS

Poignée pour DK fenêtre
"VITRUVIO" medium
KIDS

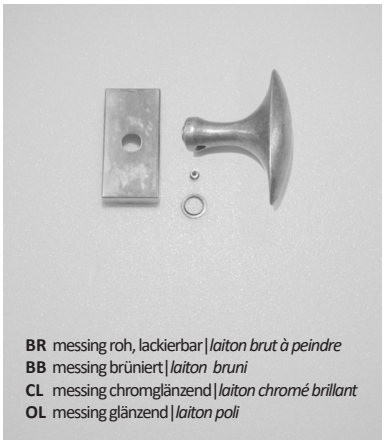

BR messing roh, lackierbar | *laiton brut à peindre*
BB messing brüniert | *laiton bruni*
CL messing chromglänzend | *laiton chromé brillant*
OL messing glänzend | *laiton poli*

ACV977.xx

Griff DK Fenster
"VITRUVIO" medium
OVALE

Poignée pour DK fenêtre
"VITRUVIO" medium
OVALE

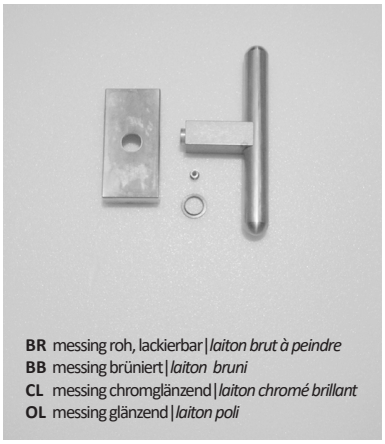

BR messing roh, lackierbar | *laiton brut à peindre*
BB messing brüniert | *laiton bruni*
CL messing chromglänzend | *laiton chromé brillant*
OL messing glänzend | *laiton poli*

ACV979.xx

Griff DK Fenster
"VITRUVIO" medium
T | rund | kugel

Poignée pour DK fenêtre
"VITRUVIO" medium
T | ronde | sphère

GE1011

Innere Glasleistendichtung
Stärke 4 mm

Joint interne vitrage
épaisseur 4 mm

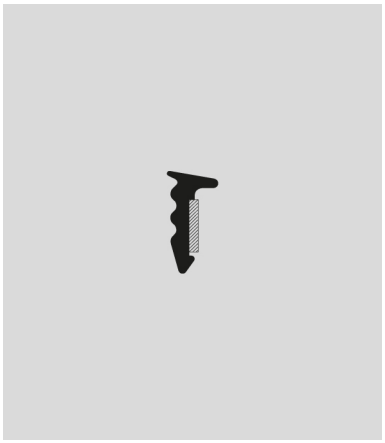

GE2606

Selbstklebende Dichtung für Glasaußenseite
Siehe Seite 5.1.1

Joint adhésif extérieur vitrage
voir paGE5.1.2

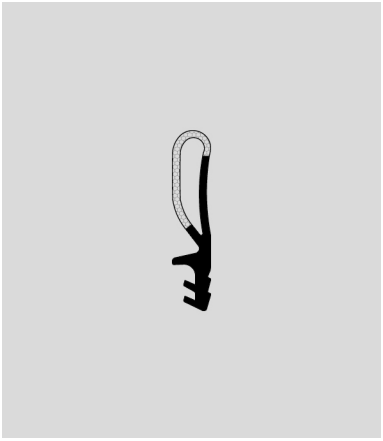

GE2543TT

Innere Anschlagdichtung
PR2543

Joint de butée interne sur profilé
PR2943

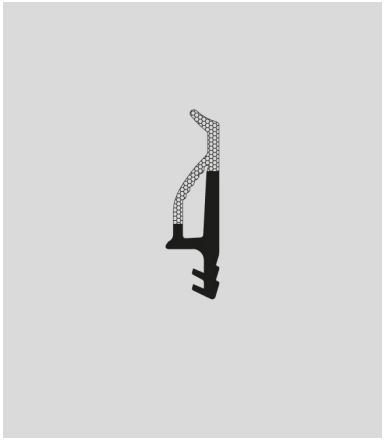

GE2645TT

Interne|offene Anschlagdichtung
PR2543 | PR2843
PR2863 | PR2862

Joint de butée
interne|intérieure sur profilés
PR2543 | PR2843
PR2863 | PR2862

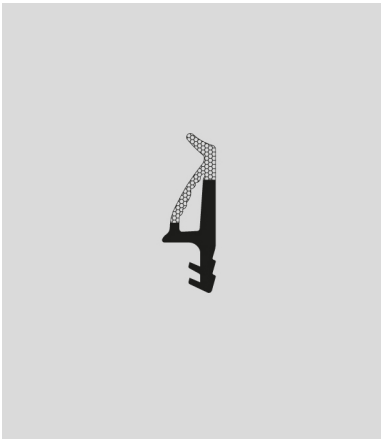

GE2600TT

Innere Anschlagdichtung
PR2933

Joint de butée interne sur profilé
PR2933

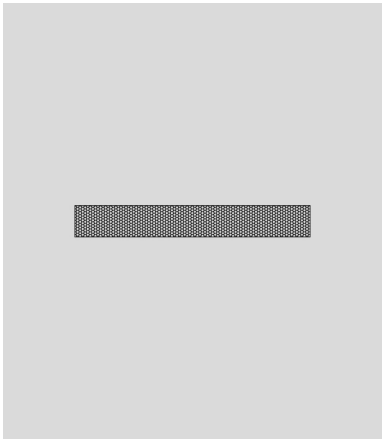

GE2907TT

Unterglasdichtung

Joint de sous-vitrage

GE2603

Mitteldichtung
Öffnung nach innen

Joint central
Ouverture intérieure

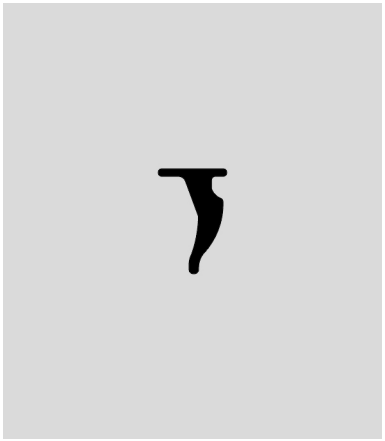

GP0095

Innere Glasleistendichtung
Stärke 3 mm

Joint interne vitraGEépaisseur
3 mm

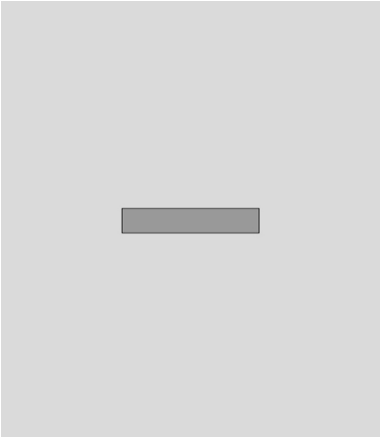

GU2036

Weiche Klebeplatte
für Fugenboden Glasaußenseite
12x4 mm

Lame adhésive souple pour fond joint extérieur vitraGE
12x4 mm

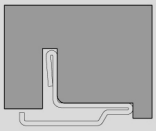

AT2038

Schneidbacken für
PR2638

Mâchoires de coupe pour
PR2638

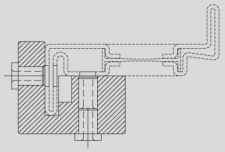

AT2823

Bohrlehre für Basküleverschluss
AC2623
Profile PR2933

Gabarit pour application
crémone AC2623
Profilé PR2933

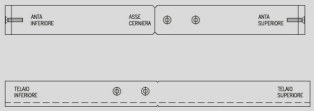

AT2629

Bohrlehre für Feststellbohrungen der Glasleiste
AC2629-AC2630
AC2649-AC2650

Gabarit de perçage pour fixation parcloses
AC2629-AC2630
AC2649-AC2650

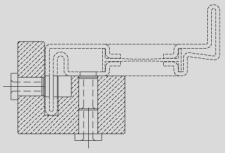

AT2824

Bohrlehre für Basküleverschluss
AC2624
Profile PR2933

Gabarit pour application
crémone AC2624
Profilé PR2933

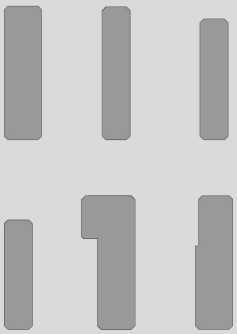

AT2900

Sägebeilagensatz

Kit d'étaux à machoire pour la coupe profiléss

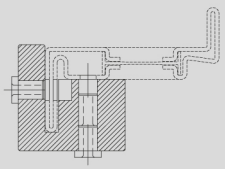

AT2825

Bohrlehre für Basküleverschluss
AC2624-AC2625
Profile PR2943
auf außen öffnend

Gabarit pour application
crémone AC2624-AC2625
Profilé PR2943
au ouvertures extérieures

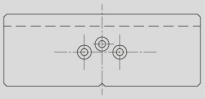

AT2818

Bohrlehre für Wasserablaufabdeckung
AC2618 - AC2618NE

Gabarit pour exécution trous pour application trou de drainage AC2618 - AC2618NE

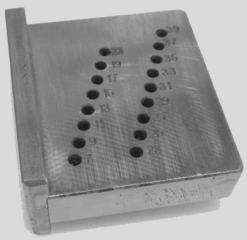

AT2828

Bohrlehre für Feststellbohrungen der Glasleisten

Gabarit de perçage pour trous fixation parclose vitrage

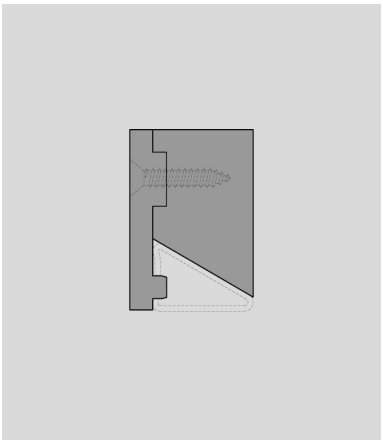

AT2829

Schneidbacken für Glasleiste PR2629

Mâchoires de coupe pour parclose vitrage PR2629

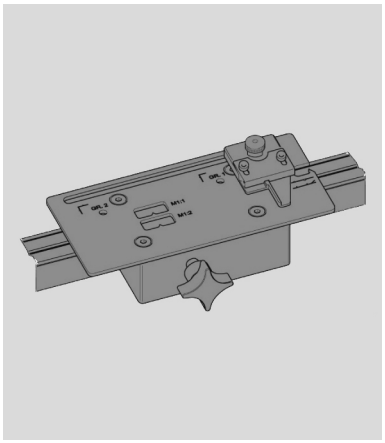

ATG313

Millimeterskala für ölpneumatische Stanze

Tige millimétrée pour tranche oléopneumatique

ATG281

Set Schablonen für Montagebohrungen für versteckt montierte Bänder für Dreh-Kipp-Fenster

Kit dime perçage trous montage O-B charnières invisibles

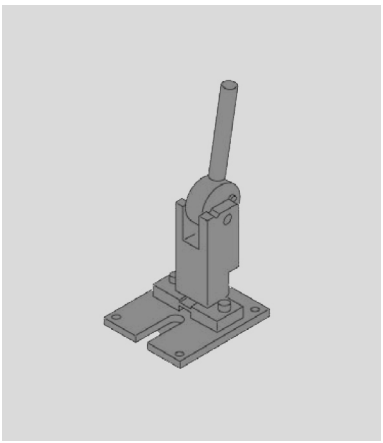

ATG311

Handstanze

Tranche manuelle

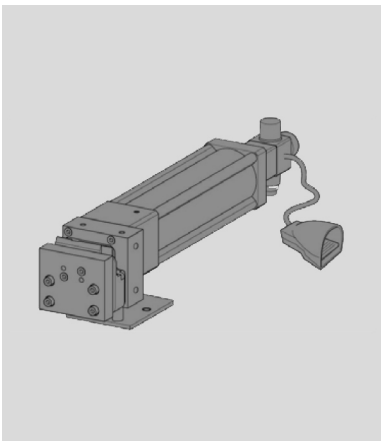

ATG312

Ölpneumatische Stanze

Tranche oléopneumatique

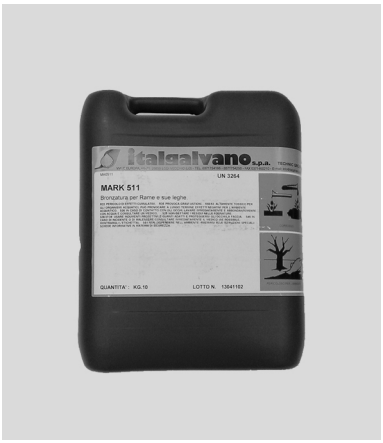

SA0005.01

Brünierungsflüssigkeit für Messingprofile 1 Kg

Liquide noircisseur pour brunissage 1 Kg

SA0005.10

Brünierungsflüssigkeit für Messingprofile 10 Kg

Liquide noircisseur pour brunissage 10 Kg

SA2001

Reinigungsspray für Fingerabdrücke auf Edelstahlflächen

Nettoyant empreintes en aérosol pour surfaces en acier inox

SA0070.10

Polierscheibe aus Edelstahl
1 l

Brunissoir en acier inoxydable
1 l

SA2002

Lösungsspray zur Entfernung von Klebstoffen auf Edelstahlflächen

Solvant en aérosol pour l'élimination des colles sur les surfaces en acier inox

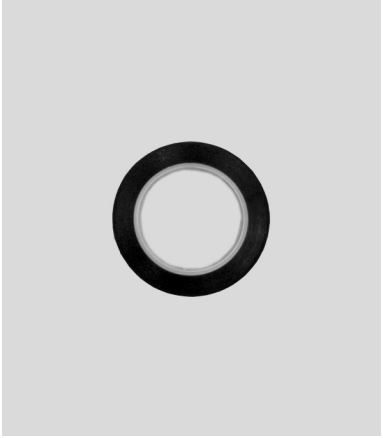

SA1024

Schutzklebeband für Beschichtung
24 mm

Ruban adhésif de protection pour laquage
24 mm

PR25xx
PR2954
PR2964

SA2031

Entfeuchtungsflüssigkeit für Glasscheiben

Liquide déshumidifiant vitres

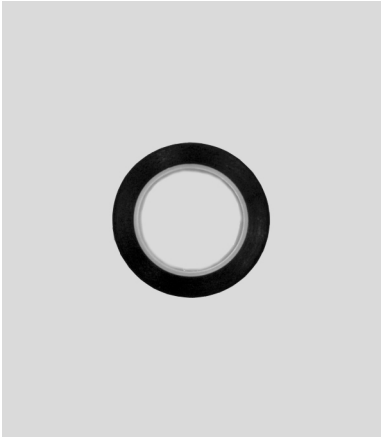

SA1033

Schutzklebeband für Beschichtung
33 mm

Ruban adhésif de protection pour laquage
33 mm

PR29xx

SA2032

Haftprimer für lackierte Profile

Apprêt d'adhésion pour profilés peints

SA2033

Haftflüssigkeit für Kunststoff

Liquide d'adhésion pour matière plastique

SA3004

Flüssiges Bienenwachs für brünierte Messing- und Edelstahloberflächen
5 l

Cire d'abeille liquide pour la finition du laiton bruni et de l'acier inoxydable
5 l

SA3001

Corten-Oxydationssäure

Acide pour oxydation corten

SL0019

Kalt-Dichtmasse für Eckverbinder und Querleisten

Produit de scellement à froid pour jonction d'angles et traverses

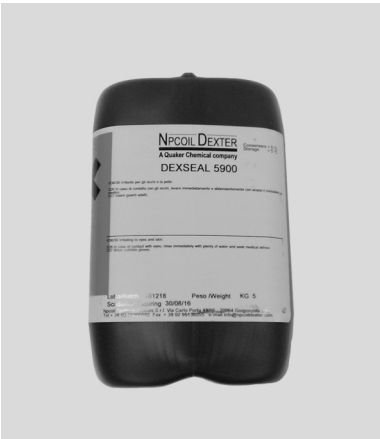

SA3002.05

Corten-Passivierungsmittel
5 Kg

Passivant pour oxydation corten
5 Kg

SA3002.25

Corten-Passivierungsmittel
25 Kg

Passivant pour oxydation corten
25 Kg

SL0021

Schwarzes Silikon für Dichtungen

Silicone noir pour joints

SA3003

Bienenwachs für Corten-Oberfläche

Cire d'abeilles pour finition corten

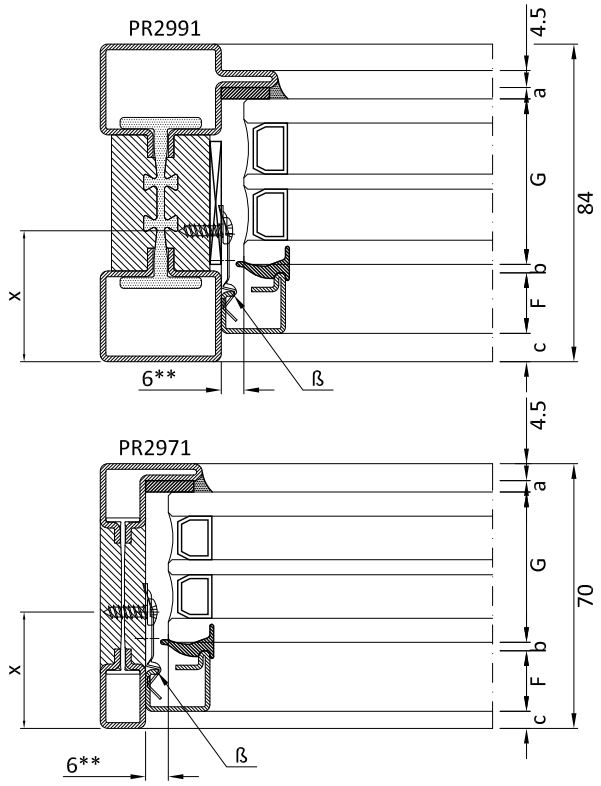

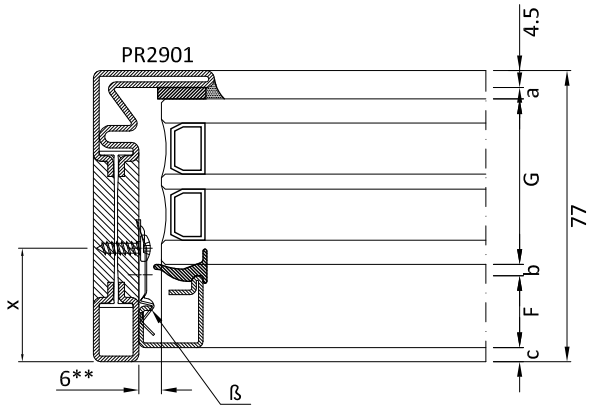

F	G			Dichtungen - *Joints*									
glasleisten *parcloses*	glasstärke *épaisseur vitrage*			GU2036 3 mm + Versiegelung *+ scellement*	GP0095 2 / 3 mm	Position Glasleistenklemmfede *Axe fixation vis parclose*			Einzug Glasleiste *recul parclose*			Clips feder für glasleisten *clips fixation parclose*
	mm					x			c			
codice *code*	Fest 72 *Fisse 72*	Fest 65 *Fisse 65*	Fest 58 *Fisse 58*	a	b	Fest 72 *Fisse 72*	Fest 65 *Fisse 65*	Fest 58 *Fisse 58*	Fest 72 *Fisse 72*	Fest 65 *Fisse 65*	Fest 58 *Fisse 58*	ß
16 / 1.2 / 17 PR2606	35 - 50	37 - 50	35 - 43	3	3	42 - 27	40 - 27	35 - 27	15 - 0	13 - 0	8 - 0	AC2608
19 / 1.2 / 17 PR2607	34 - 47	34 - 47	34 - 40			39 - 27	39 - 27	32 - 27	13 - 0	13 - 0	6 - 0	AC2608
19 / 1.2 / 17 PR2627	34 - 47	34 - 47	34 - 40			39 - 27	39 - 27	32 - 27	13 - 0	13 - 0	6 - 0	AC2608
22 / 1.2 / 15 PR2629	34 - 44	34 - 44	34 - 37			40 * - 37	40 * - 37	33 * - 37	10 - 0	10 - 0	3 - 0	AC2608
19 / 1.2 / 15 PR2638	35 - 47	35 - 47	35 - 40			46 * - 41	46 * - 41	39 * - 34 *	12 - 0	12 - 0	5 - 0	AC2608

* Anschrauben in dem ersten Loch von Clips
** À fixer en utilisant le premier trou*

** 7 mm für PR2638
*** 7 mm pour PR2638*

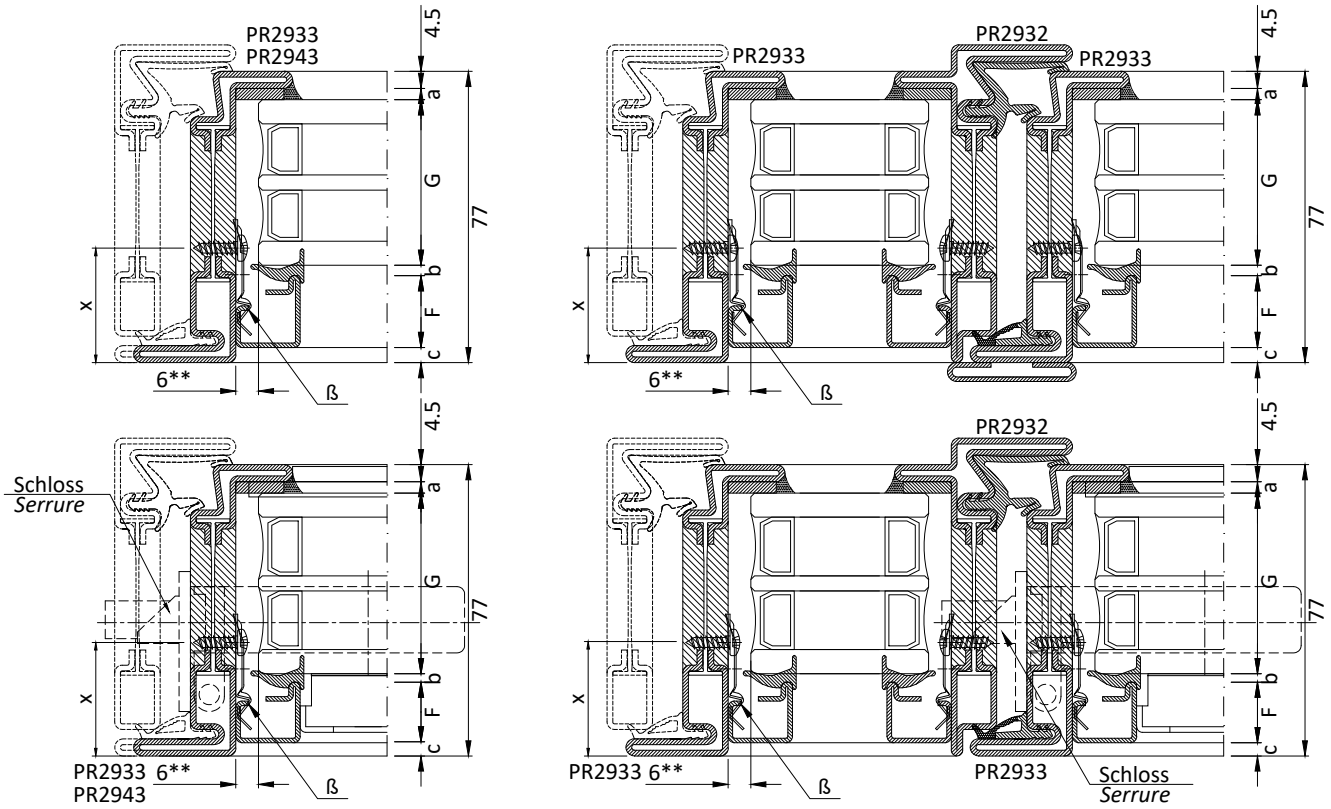

F	G	Dichtungen - *Joints*				
glasleisten *parcloses*	glasstärke *épaisseur vitrage*	GU2036 3 mm + Versiegelung *+ scellement*	GP0095 2 / 3 mm	Position Glasleistenklemmfede *Axe fixation vis parclose*	Einzug Glasleiste *recul parclose*	Clips feder für glasleisten *clips fixation parclose*
codice *code*	mm	a	b	x	c	ß
16 / 1.2 / 17 PR2606	34 - 46	3	3	42 - 30	16 - 4	AC2608
19 / 1.2 / 17 PR2607	34 - 43			39 - 30	13 - 4	AC2608
19 / 1.2 / 17 PR2627	34 - 43			39 - 30	13 - 4	AC2608
22 / 1.2 / 15 PR2629	34 - 44			48 38	10 - 0	AC2608
19 / 1.2 / 15 PR2638	39 - 47			49 - 41	8 - 0	AC2608

ANMERKUNG: Mit Schlöss AC2693 können nur Gläser ≥ 36 mm eingesetzt werden
Mit Schlöss AC2694 können nur Gläser ≥ 44 mm eingesetzt werden

ATTENTION: Avec serrure AC2693 installer vitrages ≥ à 36 mm
Avec serrure AC2694 installer vitrages ≥ à 44 mm

** 7 mm für PR2638
*** 7 mm pour PR2638*

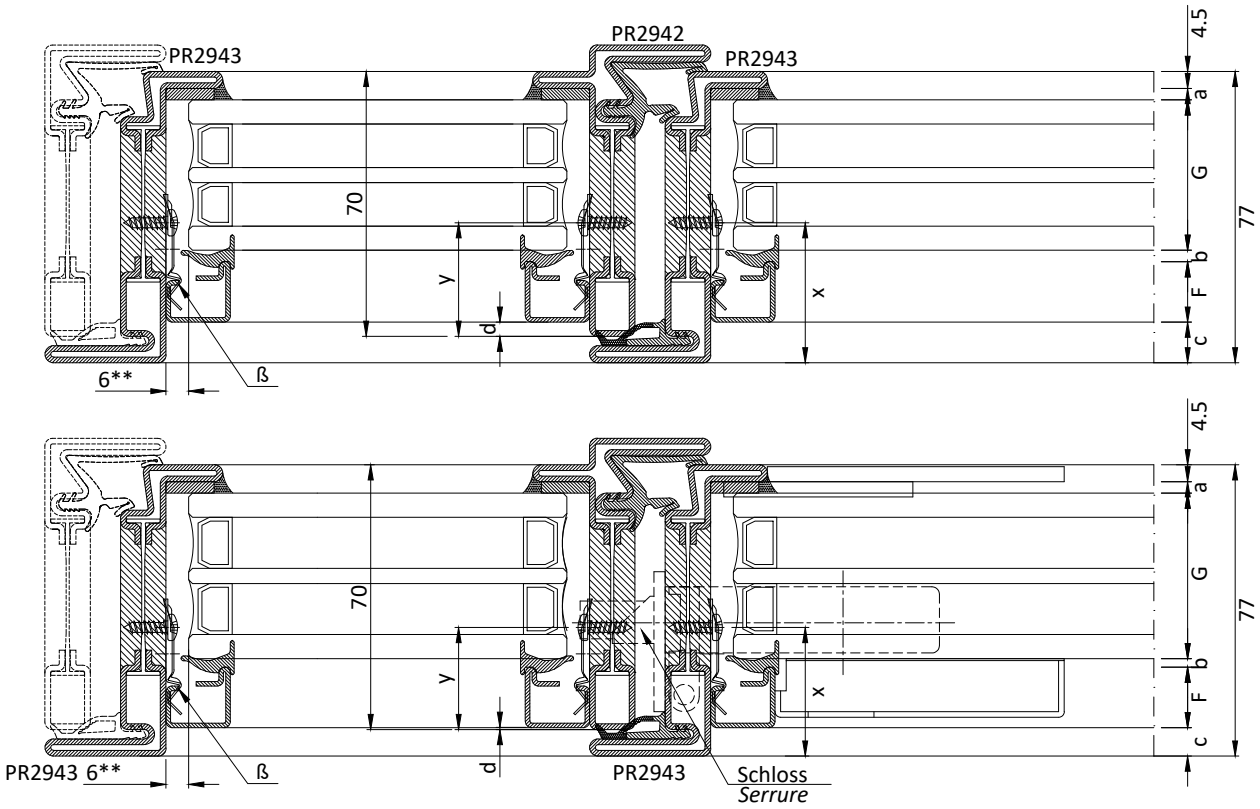

F	G	Dichtungen - *Joints*						
glasleisten *parcloses*	glasstärke *épaisseur vitrage*	GU2036 3 mm + Versiegelung *+ scellement*	GP0095 2 / 3 mm	Position Glasleistenklemmfede *Axe fixation vis parclose*		Einzug Glasleiste *recul parclose*		Clips feder für glasleisten *clips fixation parclose*
codice *code*	mm	a	b	x	y	c	d	ß
16 / 1.2 / 17 PR2606	34 - 43	3	3	42 - 33	35 - 26	16 - 7	9 - 0	AC2608
19 / 1.2 / 17 PR2607	34 - 40			39 - 33	32 - 26	13 - 7	6 - 0	AC2608
19 / 1.2 / 17 PR2627	34 - 40			39 - 33	32 - 26	13 - 7	6 - 0	AC2608
22 / 1.2 / 15 PR2629	34 - 37			47 - 44	40 - 37	10 - 7	3 - 0	AC2608
19 / 1.2 / 15 PR2638	38 - 40			50 - 48	43 - 41	9 - 7	2 - 0	AC2608

ANMERKUNG: Mit Schlöss AC2693 können nur Gläser ≥ 36 mm eingesetzt werden
Mit Schlöss AC2694 können nur Gläser ≥ 44 mm eingesetzt werden

ATTENTION: Avec serrure AC2693 installer vitrages ≥ à 36 mm
Avec serrure AC2694 installer vitrages ≥ à 44 mm

** 7 mm für PR2638
*** 7 mm pour PR2638*

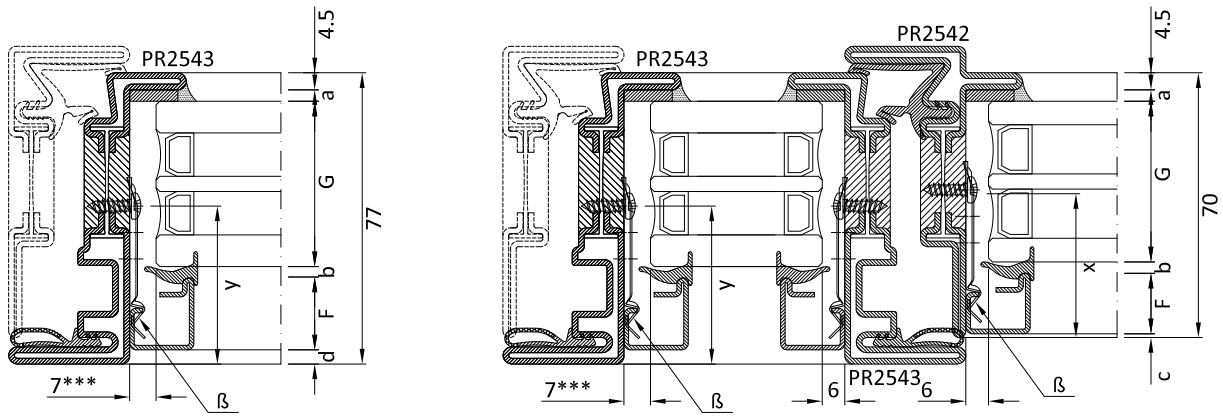

F	G	Dichtungen - *Joints*						
glasleisten *parcloses*	glasstärke *épaisseur vitrage*	GU2036 3 mm + Versiegelung *+ scellement*	GP0095 2 / 3 mm	Position Glasleistenklemmfede *Axe fixation vis parclose*		Einzug Glasleiste *recul parclose*		Clips feder für glasleisten *clips fixation parclose*
codice *code*	mm	a	b	x	y	c	d	ß
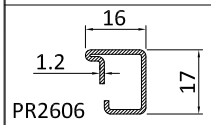 PR2606	38 - 43	3	3	43* - 38*	50* - 45*	5 - 0	12 - 7	AC2608AR
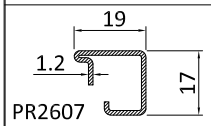 PR2607	35 - 40			43* - 38*	50* - 45*	5 - 0	12 - 7	AC2608AR
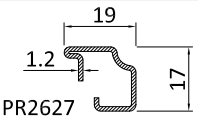 PR2627	35 - 40			43* - 38*	50* - 45*	5 - 0	12 - 7	AC2608AR
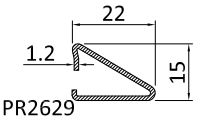 PR2629	37			42**	49**	0	7	AC2608AR
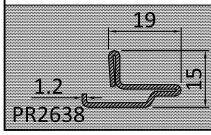 PR2638	Nicht verwendbar mit Profil PR2543 - PR2542 *Non utilisable avec le profil PR2543 - PR2542*							

* Anschrauben in dem ersten Loch von Clips
** À fixer en utilisant le premier trou*

** Anschrauben in dem ersten Loch von Clips
*** À fixer en utilisant le premier trou*

*** 7 mm Getribe Seite
**** 7 mm côté crémone*

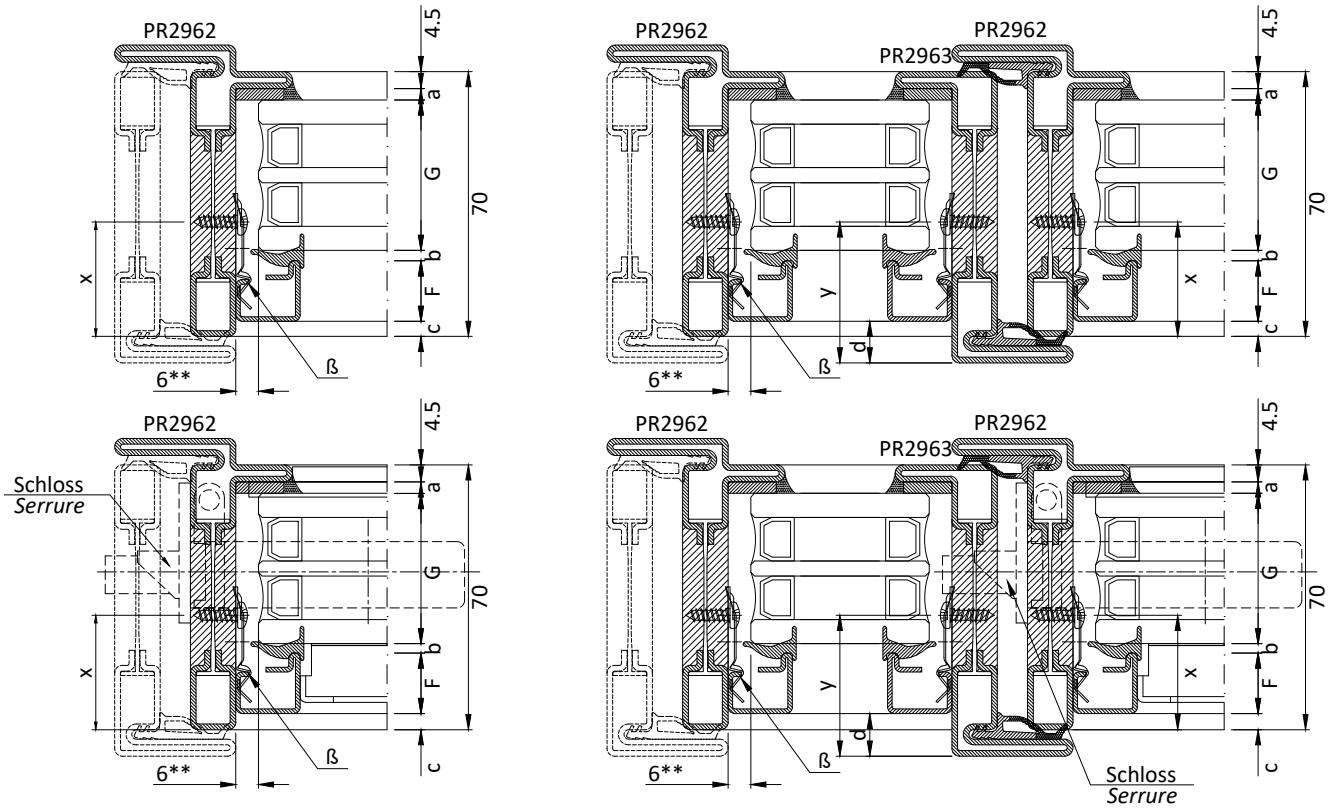

F	G	Dichtungen - *Joints*							
glasleisten *parcloses*	glasstärke *épaisseur vitrage*	GU2036 3 mm + Versiegelung *+ scellement*	GP0095 2 / 3 mm	Position Glasleistenklemmfede *Axe fixation vis parclose*		Einzug Glasleiste *recul parclose*		Buchsen Schrauben fuer Glasleistenbefestigung *Rondelles et vis pour la fixation de la parclose*
codice *code*	mm	a	b	x	y	c	d	ß
16 / 1.2 / 17 PR2606	34 - 43	3	3	35 - 26	42 - 33	9 - 0	16 - 7	AC2608
19 / 1.2 / 17 PR2607	34 - 40			32 - 26	39 - 33	6 - 0	13 - 7	AC2608
19 / 1.2 / 17 PR2627	34 - 40			32 - 26	39 - 33	6 - 0	13 - 7	AC2608
22 / 1.2 / 15 PR2629	34 - 37			40 - 37	47 - 44	3 - 0	10 - 7	AC2608
19 / 1.2 / 15 PR2638	38 - 40			39 - 41	46 - 48	2 - 0	9 - 7	AC2608

ANMERKUNG: Mit Schlöss AC2693 können nur Gläser ≥ 36 mm eingesetzt werden
Mit Schlöss AC2694 können nur Gläser ≥ 32 mm eingesetzt werden

ATTENTION: Avec serrure AC2693 installer vitrages ≥ à 36 mm
Avec serrure AC2694 installer vitrages ≥ à 32 mm

** 7 mm für PR2638
*** 7 mm pour PR2638*

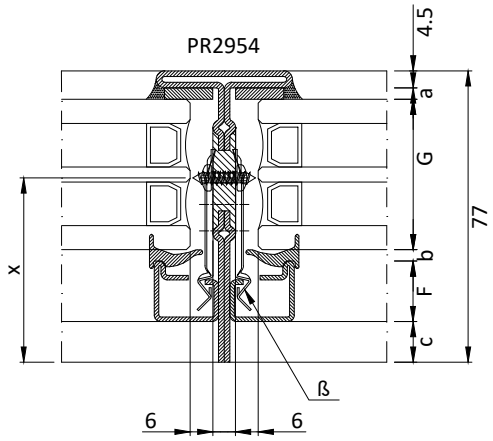

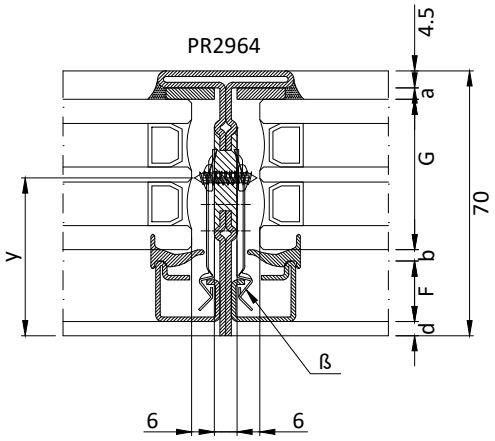

F	G		Dichtungen - *Joints*						
glasleisten *parcloses*	glasstärke *épaisseur vitrage*		GU2036 3 mm + Versiegelung *+ scellement*	GP0095 2 / 3 mm	Position Glasleistenklemmfede *Axe fixation vis parclose*		Einzug Glasleiste *recul parclose*		Buchsen Schrauben fuer Glasleistenbefestigung *Rondelles et vis pour la fixation de la parclose*
codice *code*	Fest 65 *Fisse 65*	Fest 58 *Fisse 58*	a	b	x	y	c	d	ß
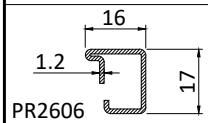 PR2606	34 - 50!!	34 - 43	3	3	54 - 24	48 - 38	16 - 0	10 - 0	AC2609AR
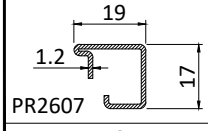 PR2607	31 - 47	31 - 40			54 - 24	48 - 38	16 - 0	10 - 0	AC2609AR
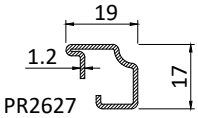 PR2627	31 - 47	31 - 40			54 - 24	48 - 38	16 - 0	10 - 0	AC2609AR
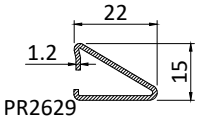 PR2629	36 - 45	36 - 38			51 - 42	44 - 42	9 0	2 0	AC2609AR
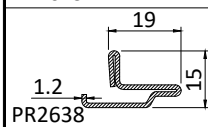 PR2638	43 - 48	43 - -			44* - 46	39* - -	9 0	0 -	AC2609AR

***** Anschrauben in dem ersten Loch von Clips

***** À fixer en utilisant le premier trou*

******* Anschrauben in dem ersten Loch von Clips

******* À fixer en utilisant le premier trou*

!! Von 47 mm bis 50 mm Glasstärke bei dem ersten Loch der Feder mit einem 1 mm Ausgleichbuchse anschrauben

!! De 47 à 50 mm fixer le premier trou de la clip par une rondelle d' épaisseur de 1 mm

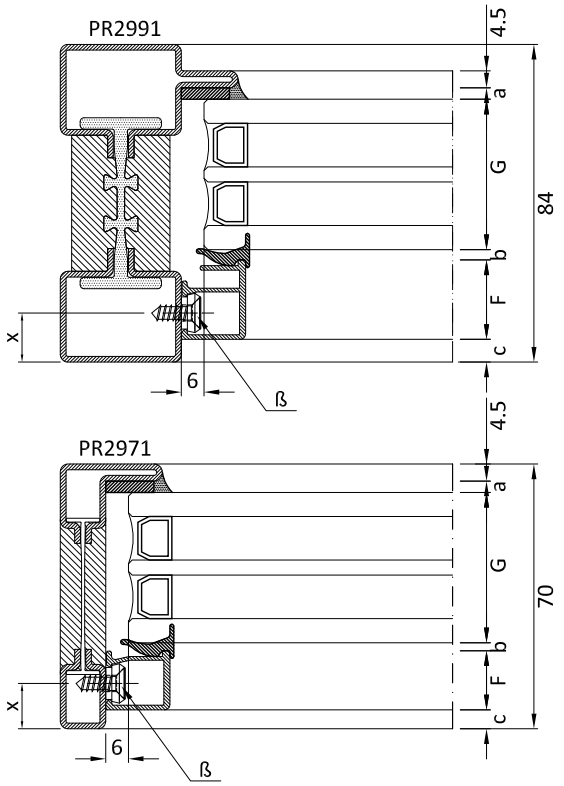

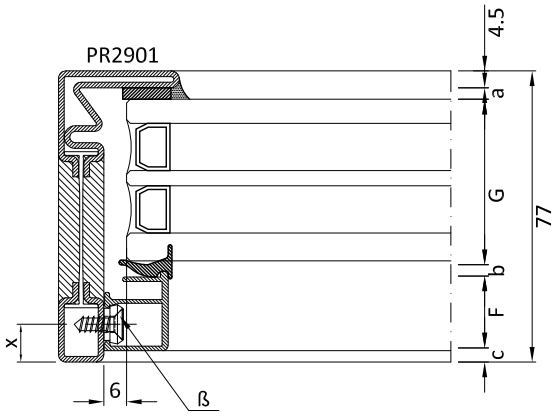

F	G			Dichtungen - *Joints*									
glasleisten *parcloses*	glasstärke *épaisseur vitrage*			GU2036 3 mm + Versiegelung *+ scellement*	GP0095 2 / 3 mm	Position Glasleistenklemmfede *Axe fixation vis parclose*			Einzug Glasleiste *recul parclose*			Buchsen Schrauben fuer Glasleistenbefestigung *Rondelles et vis pour la fixation de la parclose*
	mm					x			c			
codice *code*	Fest 72 *Fisse 72*	Fest 65 *Fisse 65*	Fest 58 *Fisse 58*	a	b	Fest 72 *Fisse 72*	Fest 65 *Fisse 65*	Fest 58 *Fisse 58*	Fest 72 *Fisse 72*	Fest 65 *Fisse 65*	Fest 58 *Fisse 58*	ß
PA2606 (15.5 × 17)	38 - 51	45 - 51	38 - 44	3	3	20 - 7	13 - 7	13 - 7	13 - 0	6 - 0	6 - 0	CV1023(i) CV5012(i)
PA2607 (21 × 17, 1.2)	34 - 45	39 - 45	32 - 38			18 - 7	13 - 7	13 - 7	11 - 0	6 - 0	6 - 0	CV1023(i) CV5012(i)
PA2608 (27 × 17, 1.2)	28 - 39	33 - 39	--			18 - 7	13 - 7	--	11 - 0	6 - 0	--	CV1023(i) CV5012(i)

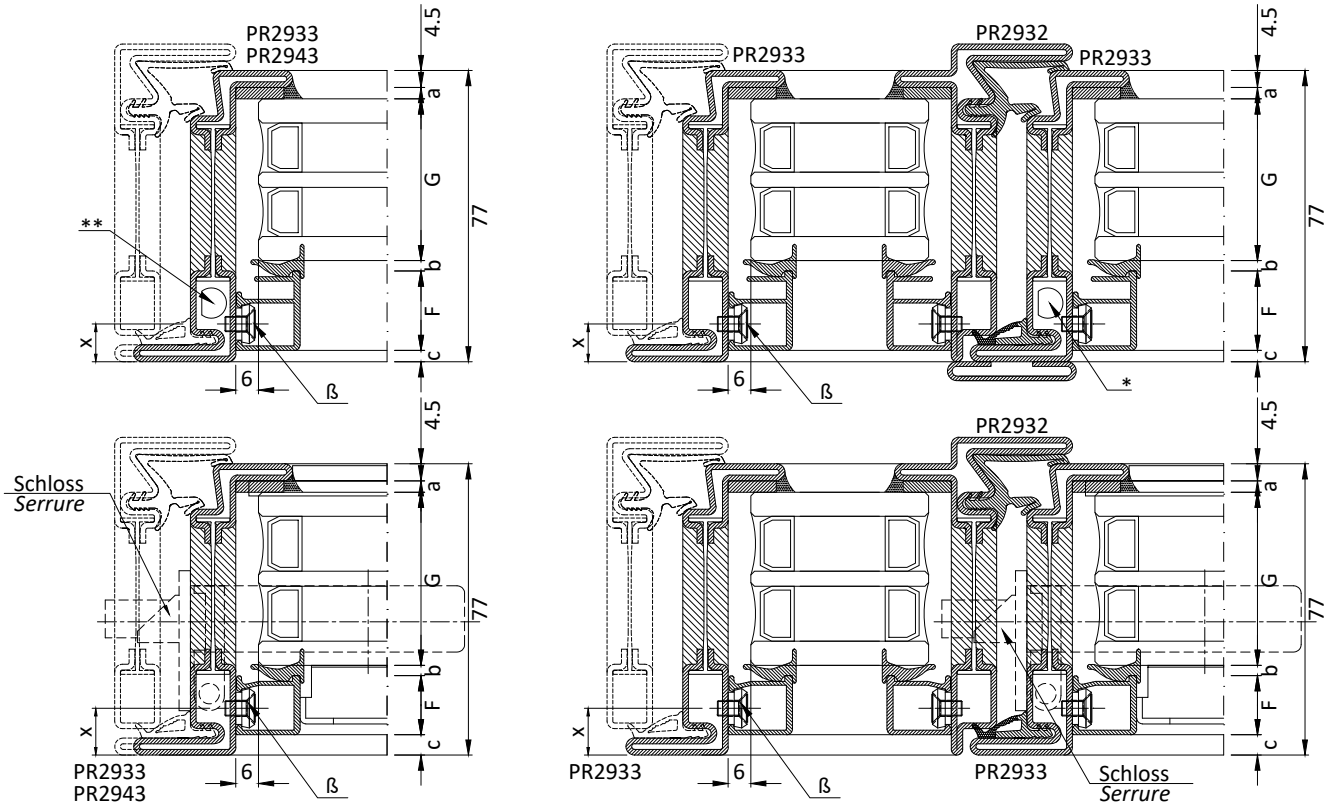

F	G	Dichtungen - *Joints*				
glasleisten *parcloses*	glasstärke *épaisseur vitrage*	GU2036 3 mm + Versiegelung *+ scellement*	GP0095 2 / 3 mm	Position Glasleistenklemmfede *Axe fixation vis parclose*	Einzug Glasleiste *recul parclose*	Buchsen Schrauben fuer Glasleistenbefestigung *Rondelles et vis pour la fixation de la parclose*
codice *code*	mm	a	b	x	c	ß
PA2606 (15.5 × 17)	39 - 47	3	3	19 - 11	12 - 4	CV1243(i) CV5012(i)
PA2607 (21, 1.2 × 17)	33 - 41			19 - 11	12 - 4	CV1243(i) CV5012(i)
PA2608 (27, 1.2 × 17)	33 - 35			13 - 11	6 - 4	CV1243(i) CV5012(i)

ANMERKUNG: Mit Schlöss AC2693 können nur Gläser ≥ 36 mm eingesetzt werden
Mit Schlöss AC2694 können nur Gläser ≥ 44 mm eingesetzt werden
ATTENTION: Avec serrure AC2693 installer vitrages ≥ à 36 mm
Avec serrure AC2694 installer vitrages ≥ à 44 mm

* Die Glasleistenbefestigung beim Drehbeschlag anpassen - 2.9.13
** Installer la parclose près du kit cremone ayant beaucoup d'attention - 2.9.13*

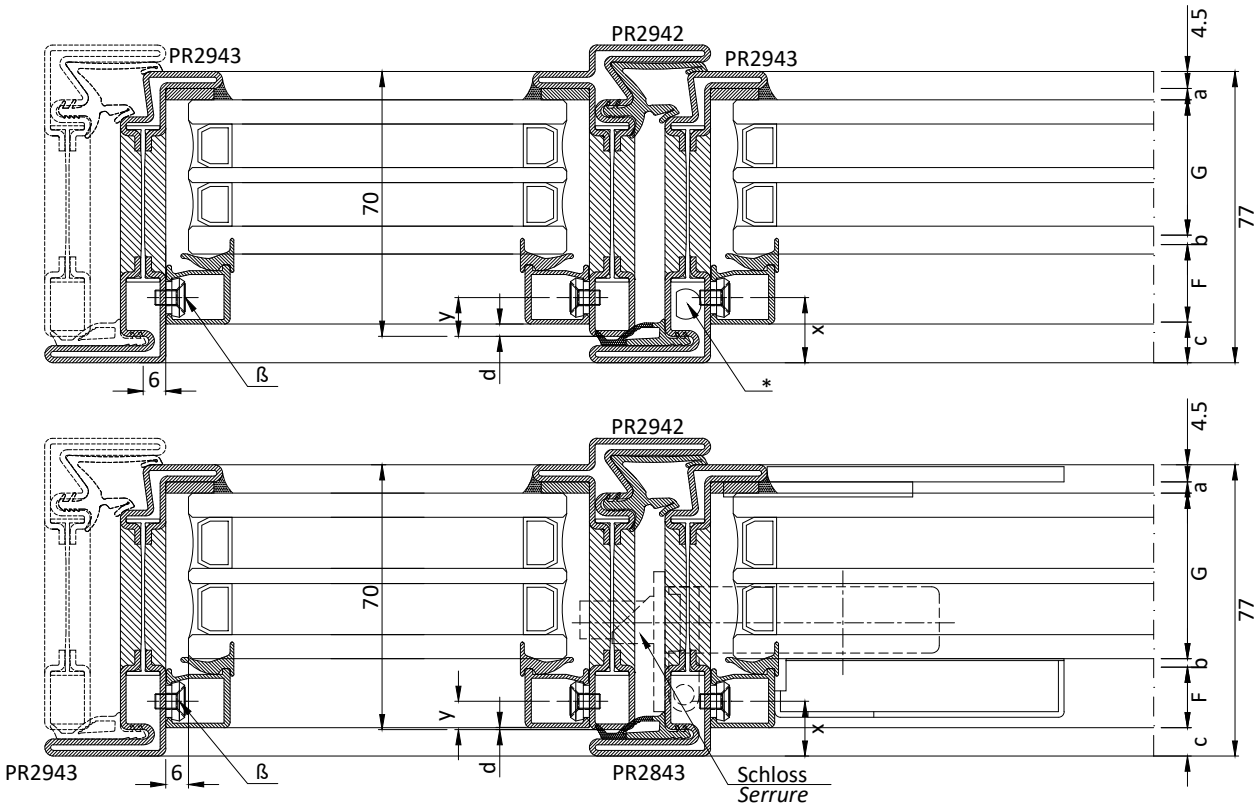

F	G	Dichtungen - *Joints*						
glasleisten *parcloses*	glasstärke *épaisseur vitrage*	GU2036 3 mm + Versiegelung *+ scellement*	GP0095 2 / 3 mm	Position Glasleistenklemmfede *Axe fixation vis parclose*		Einzug Glasleiste *recul parclose*		Buchsen Schrauben fuer Glasleistenbefestigung *Rondelles et vis pour la fixation de la parclose*
codice *code*	mm	a	b	x	y	c	d	ß
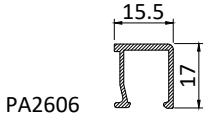 PA2606	40 - 44	3	3	18 - 14	11 - 7	11 - 7	4 - 0	CV1243(i) CV5012(i)
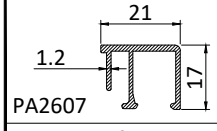 PA2607	34 - 38			18 - 14	11 - 7	11 - 7	4 - 0	CV1243(i) CV5012(i)
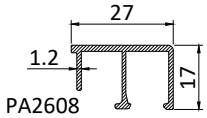 PA2608	32			14	7	7	0	CV1243(i) CV5012(i)

ANMERKUNG: Mit Schlöss AC2693 können nur Gläser ≥ 36 mm eingesetzt werden
Mit Schlöss AC2694 können nur Gläser ≥ 44 mm eingesetzt werden
ATTENTION: Avec serrure AC2693 installer vitrages ≥ à 36 mm
Avec serrure AC2694 installer vitrages ≥ à 44 mm

* Die Glasleistenbefestigung beim Drehbeschlag anpassen - 2.9.13
** Installer la parclose près du kit cremone ayant beaucoup d'attention - 2.9.13*

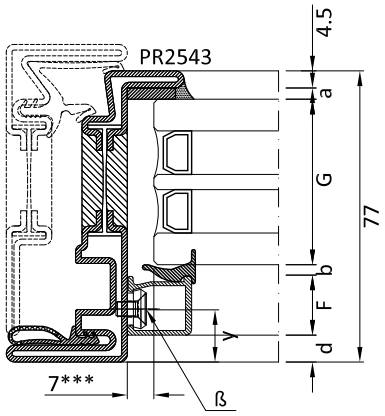

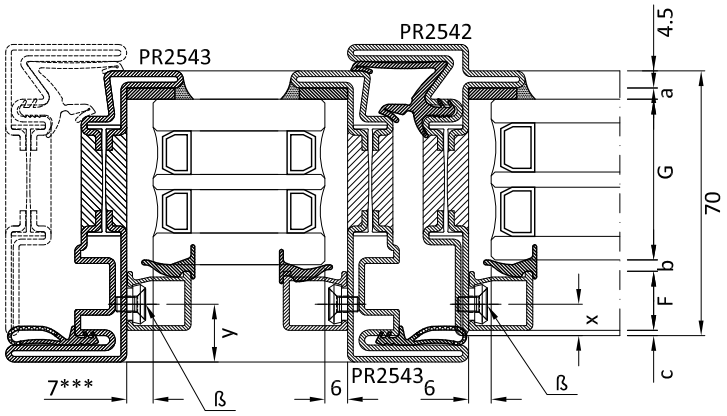

F	G	Dichtungen - *Joints*						
glasleisten *parcloses*	glasstärke *épaisseur vitrage*	GU2036 3 mm + Versiegelung *+ scellement*	GP0095 2 / 3 mm	Position Glasleistenklemmfede *Axe fixation vis parclose*		Einzug Glasleiste *recul parclose*		Clips feder für glasleisten *clips fixation parclose*
codice *code*	mm	a	b	x	y	c	d	ß
PA2606 (15.5 × 17)	39 - 44	3	3	11.5 - 7	18.5 - 14	4.5 - 0	11.5 - 7	CV1243(i) CV5012(i)
PA2607 (21 × 17, 1.2)	34 - 38			11.5 - 7	18.5 - 14	4.5 - 0	11.5 - 7	CV1243(i) CV5012(i)
PA2608 (27 × 17, 1.2)	28 - 32			11.5 - 7	18.5 - 14	4.5 - 0	11.5 - 7	CV1243(i) CV5012(i)

* Die Glasleistenbefestigung beim Drehbeschlag anpassen - 2.9.13
** Installer la parclose près du kit cremone ayant beaucoup d'attention - 2.9.13*

*** 7 mm Getribe Seite
**** 7 mm côté crémone*

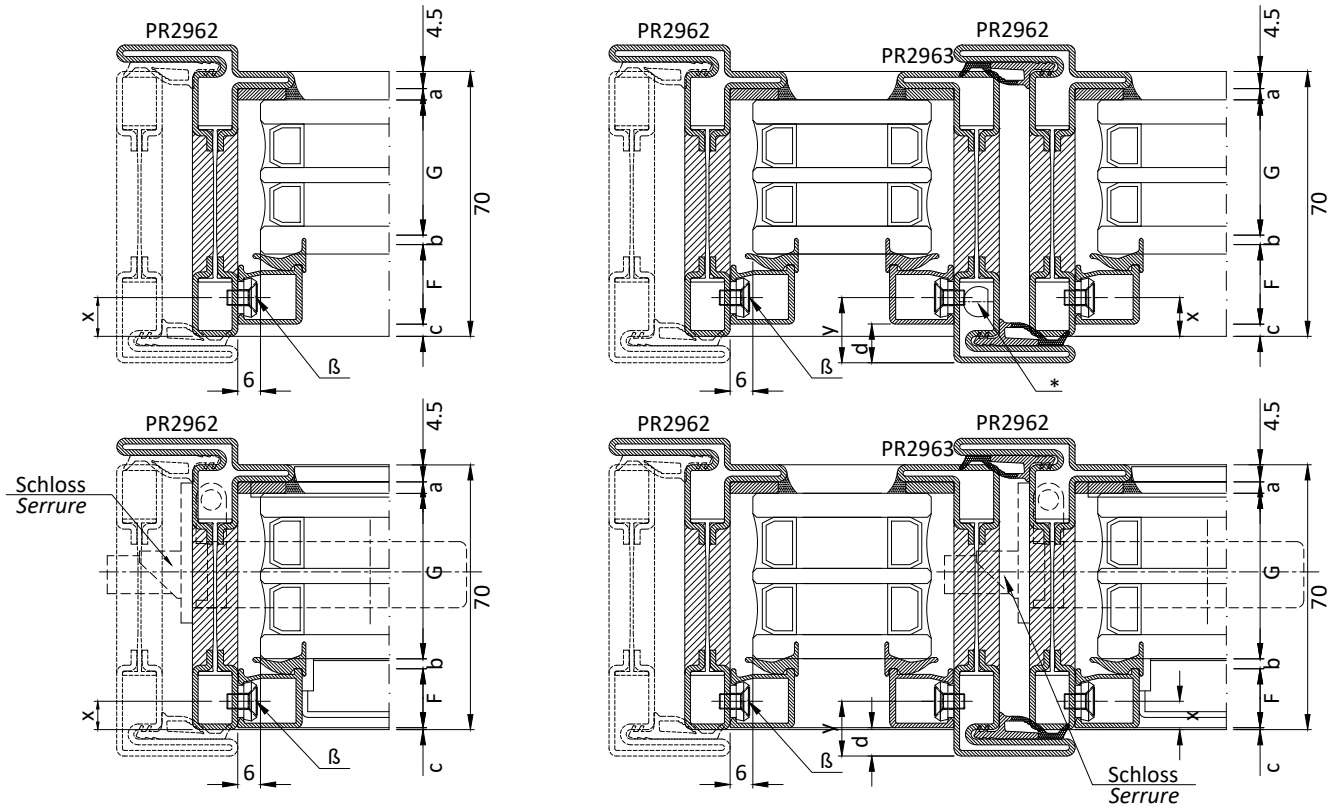

F	G	Dichtungen - *Joints*						
glasleisten *parcloses*	glasstärke *épaisseur vitrage*	GU2036 3 mm + Versiegelung *+ scellement*	GP0095 2 / 3 mm	Position Glasleistenklemmfede *Axe fixation vis parclose*		Einzug Glasleiste *recul parclose*		Buchsen Schrauben fuer Glasleistenbefestigung *Rondelles et vis pour la fixation de la parclose*
codice *code*	mm	a	b	x	y	c	d	ß
PA2606 (15.5 × 17)	40 - 44	3	3	11 - 7	18 - 14	4 - 0	11 - 7	CV1243(i) CV5012(i)
PA2607 (21, 1.2 × 17)	34 - 38			11 - 7	18 - 14	4 - 0	11 - 7	CV1243(i) CV5012(i)
PA2608 (27, 1.2 × 17)	32			7	14	0	7	CV1243(i) CV5012(i)

ANMERKUNG: Mit Schlöss AC2693 können nur Gläser ≥ 36 mm eingesetzt werden
Mit Schlöss AC2694 können nur Gläser ≥ 32 mm eingesetzt werden

ATTENTION: Avec serrure AC2693 installer vitrages ≥ à 36 mm
Avec serrure AC2694 installer vitrages ≥ à 32 mm

* Die Glasleistenbefestigung beim Drehbeschlag anpassen - 2.9.13

** Installer la parclose près du kit cremone ayant beaucoup d'attention - 2.9.13*

Befestigung der Glasleisten PR2606 - PR2607 - PR2627 - PR2629: Feder AC2608 (AC2609) mit Schraube 3.5. x 9.5 (nicht eingehalten)
Fixation des parcloses PR2606 - PR2607 - PR2627 - PR2629: clips AC2608 (AC2609) avec vis TC 3.5 x 9.5 (exclus)

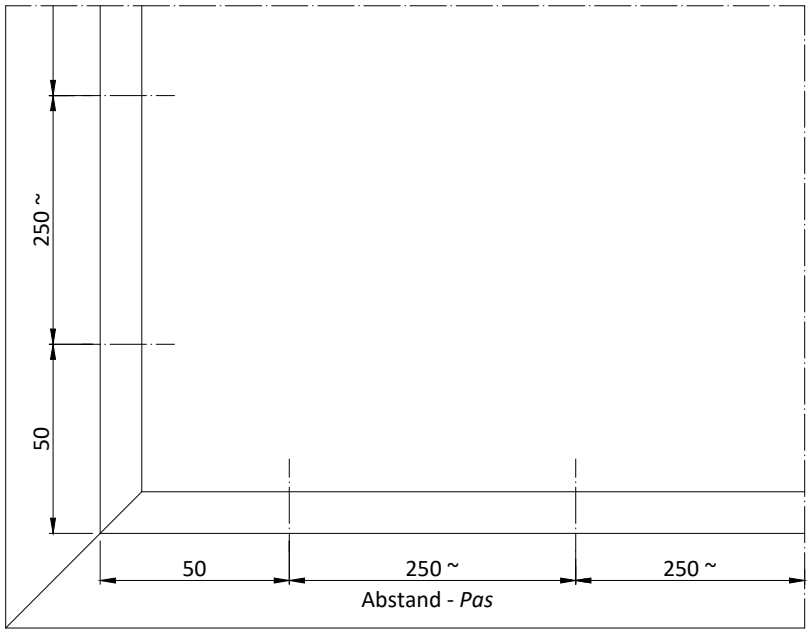

Abstand der Feder für Glasleistenbefestigung
Pas clips fixation de parcloses

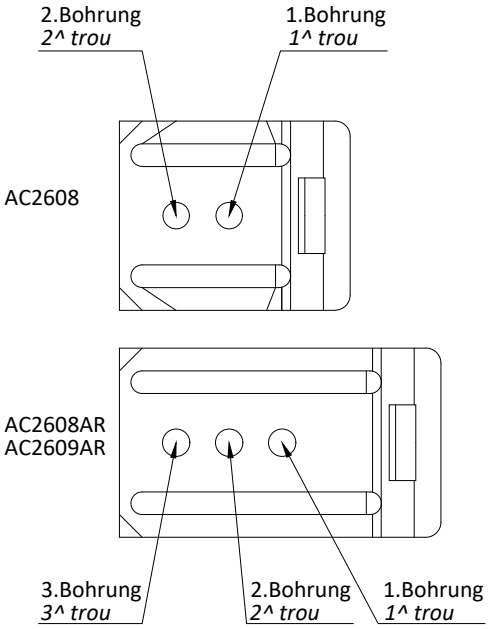

Befestigung der Glasleisten PA2607 - PA2608: Rahmenprofil Schraube CV1023(I) TPS 4,2 x 13 und Buchsen CV5012(I) _ Flügelprofil Schraube CV1243(I) TPS M4 x 8 und Buchsen CV5012(I).
Fixation des parcloses PA2607 - PA2608: profils cadre vis CV1023(I) TPS 4,2 x 13 et rondelle CV5012(I)
Profils vantail vis CV1243(I) TPS M4 x 8 et rondelle CV5012(I).

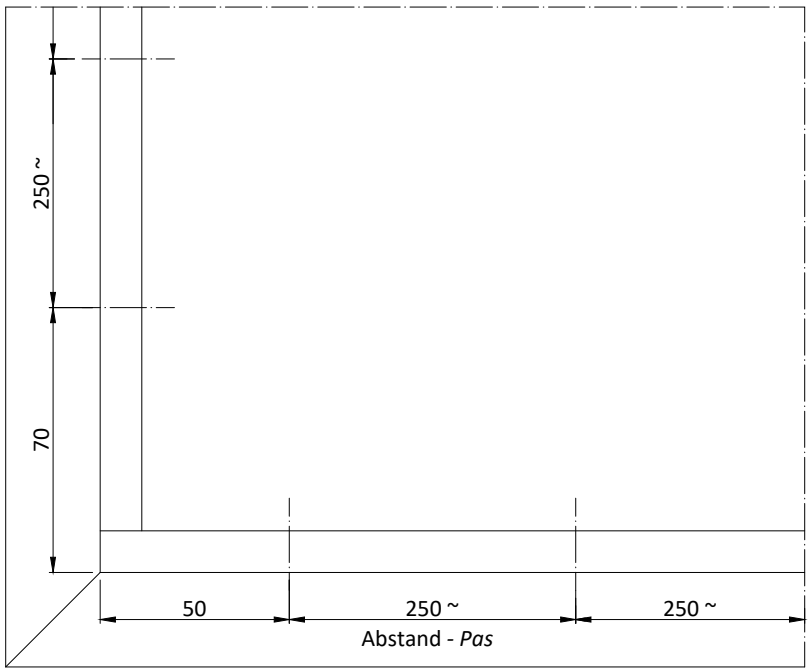

Abstand der Schrauben und Buchsen für Befestigung der Glasleisten
Pas vis et rondelle fixation de parcloses

Buchsen fuer ALU-Glasleistenbefestigung
Douilles fixation des parcloses en aluminium

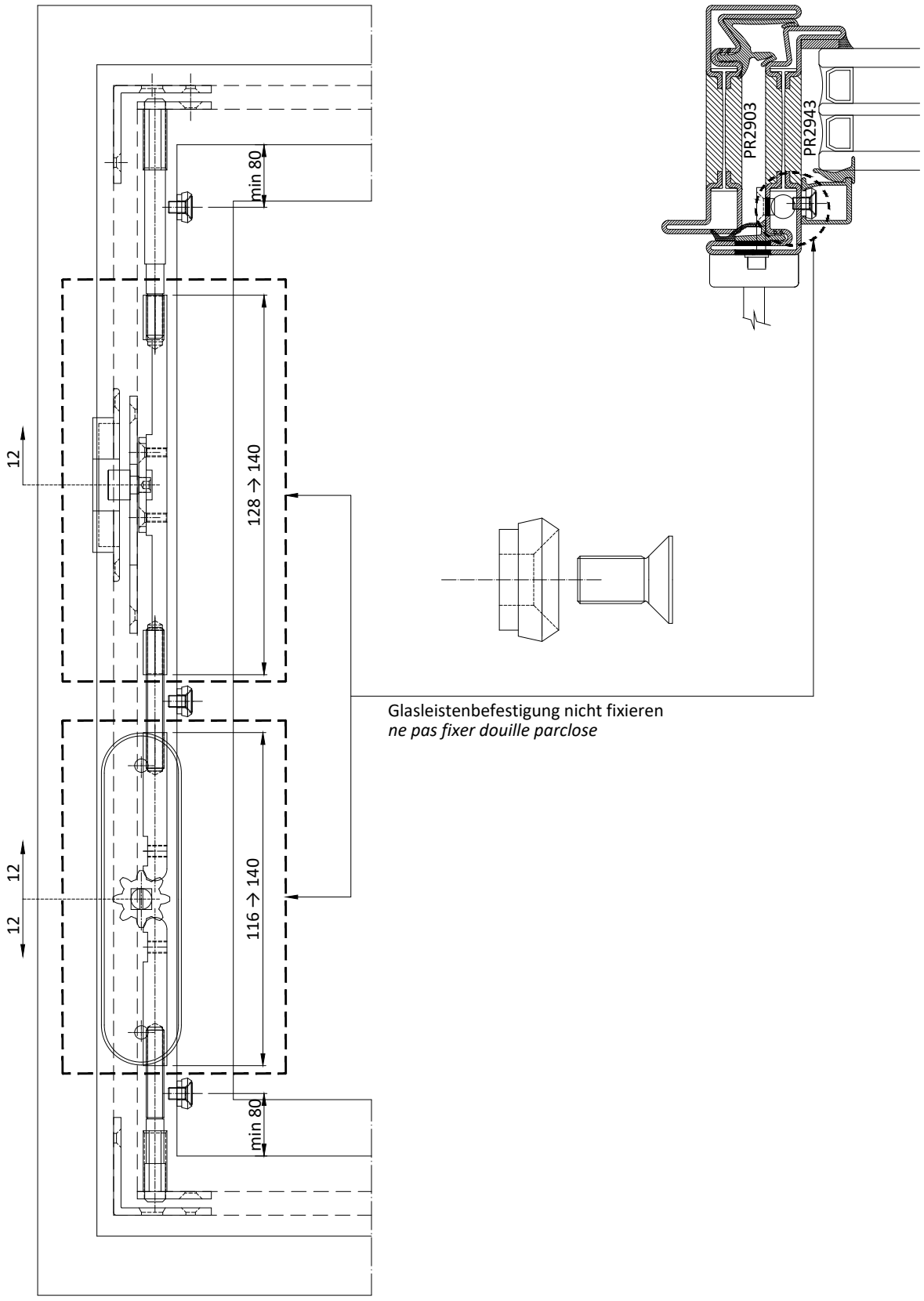

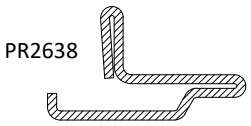
PR2638

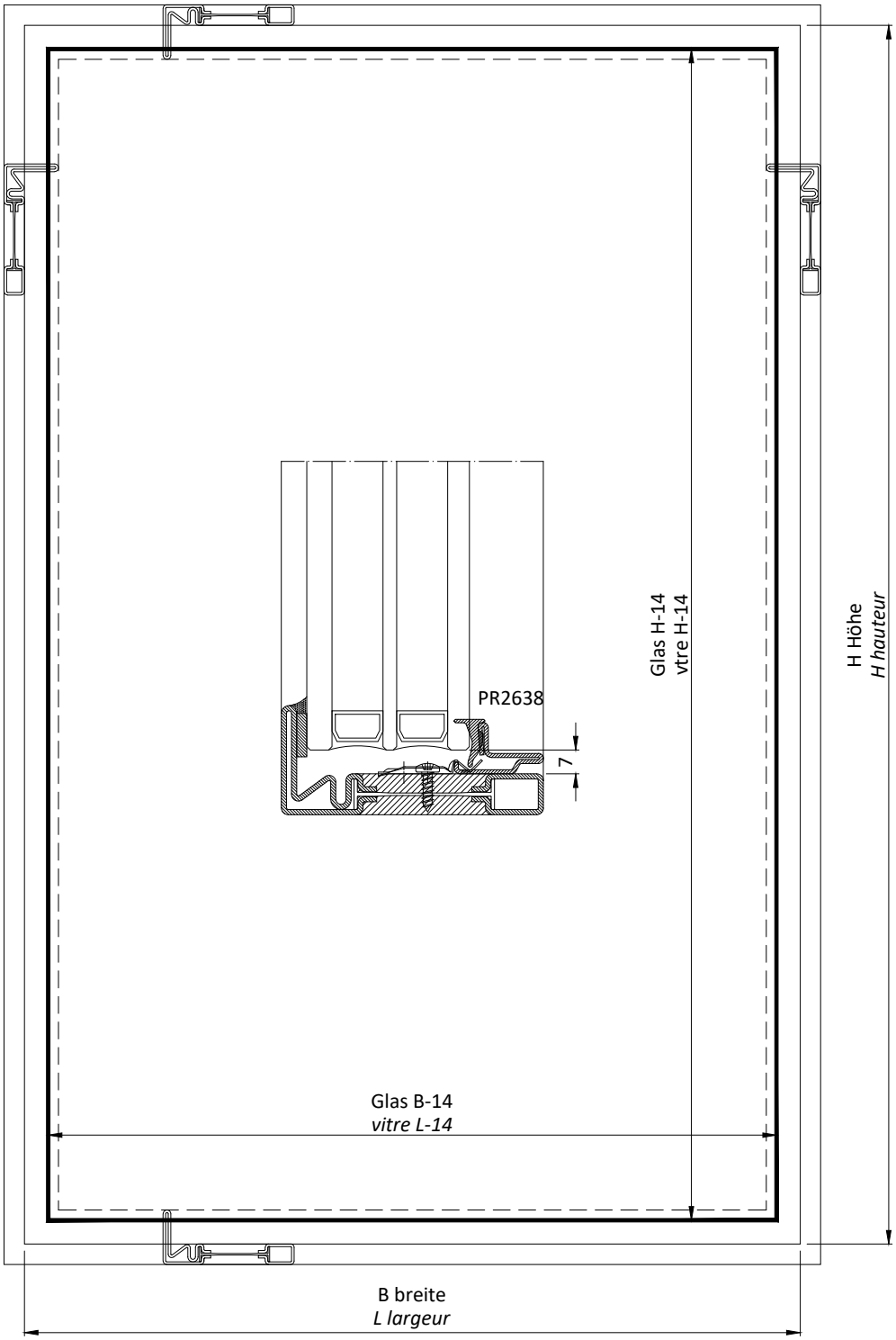
PR2638
7
Glas H-14
vtre H-14
H Höhe
H hauteur
Glas B-14
vitre L-14
B breite
L largeur

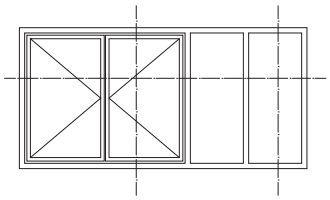

Öffnungstypologie
zweiflügeliges Fenster mit zwei festen Seitenteilen
Öffnungen nach innen
Montage ohne Anschlag

Type
fenêtre à deux vantaux avec deux parties
ouverture intérieure
pose en tunnel

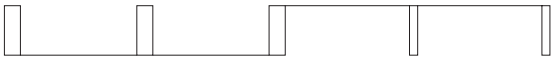

System 1
minimierte Querschnitte
nicht komplanare Scheiben
im Aufriss hervorgehobene Öffnungen

Système 1
sections minimisées
vitres non complanaires
ouvertures en évidence en façade

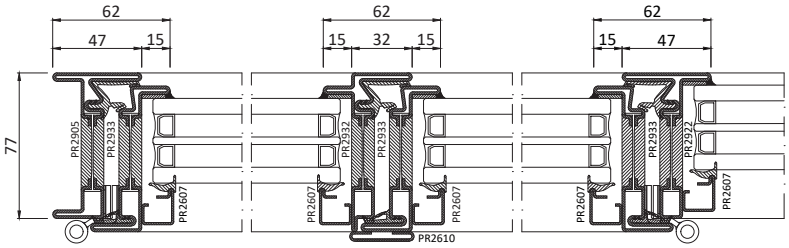

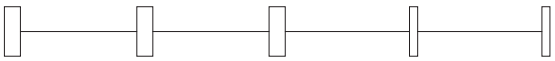

System 1.1
minimierte Querschnitte
komplanare Scheiben
im Aufriss hervorgehobene Öffnungen

Système 1.1
sections minimisées
vitres complanaires
ouvertures en évidence en façade

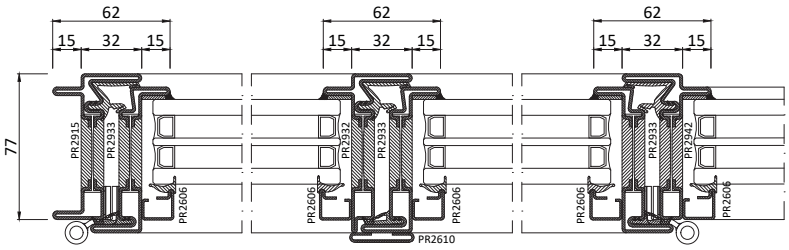

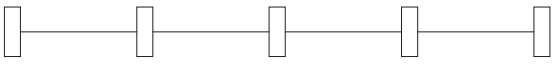

System 2
kongruente Querschnitte
komplanare Scheiben
Öffnungen im Aufriss nicht erkennbar

Système 2
sections adéquates
vitres complanaires
ouvertures non perçues en façade

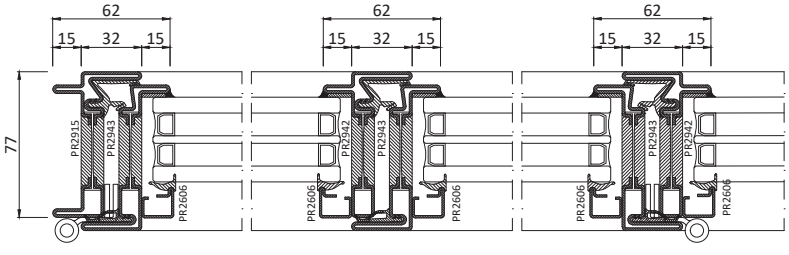

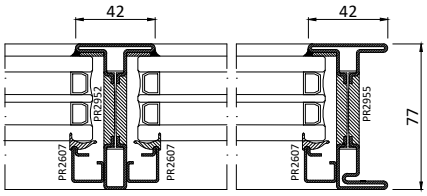
42
42
77
PR2952
PR2955
PR2607
PR2607
PR2607

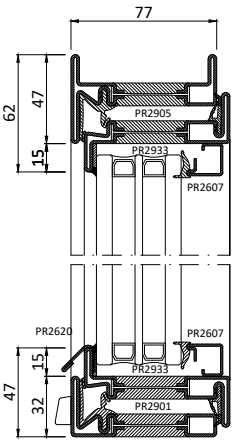
77
62
47
15
PR2905
PR2933
PR2607
PR2620
PR2607
15
PR2933
47
32
PR2901

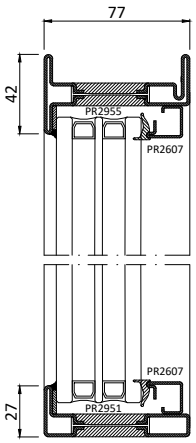
77
42
PR2955
PR2607
PR2607
27
PR2951

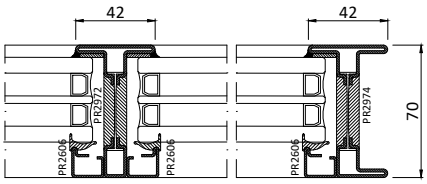
42
42
70
PR2972
PR2974
PR2606
PR2606
PR2606
PR2606

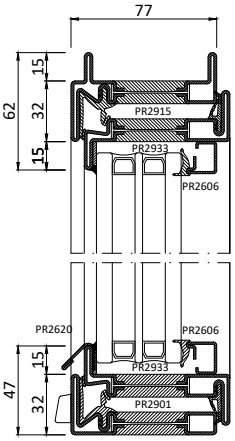
77
62
15
32
15
PR2915
PR2933
PR2606
PR2620
PR2606
15
PR2933
47
32
PR2901

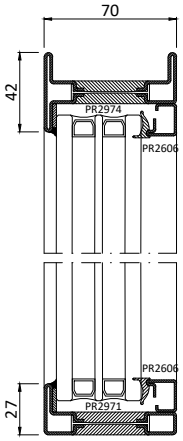
70
42
PR2974
PR2606
PR2606
27
PR2971

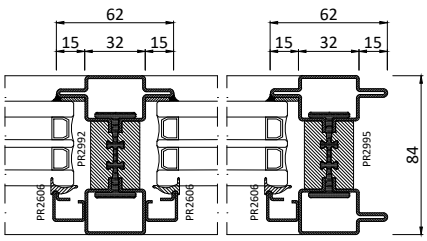
62
62
15
32
15
15
32
15
PR2992
PR2995
PR2606
PR2606
PR2606
PR2606
84

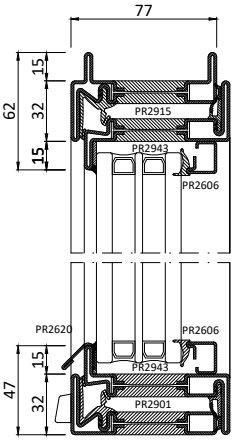
77
62
15
32
15
PR2915
PR2943
PR2606
PR2620
PR2606
15
PR2943
47
32
PR2901

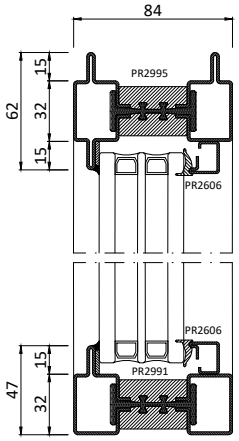
84
62
15
32
15
PR2995
PR2606
PR2606
47
15
32
PR2991

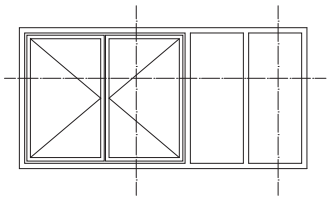

Öffnungstypologie
zweiflügeliges Fenster mit zwei festen Seitenteilen
Öffnungen nach innen
Montage mit Anschlag

Type
fenêtre à deux vantaux avec deux parties
ouverture intérieure
pose en applique

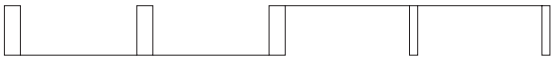

System 1
minimierte Querschnitte
nicht komplanare Scheiben
im Aufriss hervorgehobene Öffnungen

Système 1
sections minimisées
vitres non complanaires
ouvertures en évidence en façade

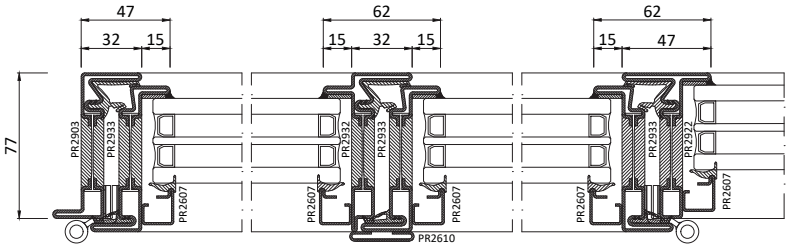

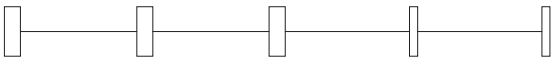

System 1.1
minimierte Querschnitte
komplanare Scheiben
im Aufriss hervorgehobene Öffnungen

Système 1.1
sections minimisées
vitres complanaires
ouvertures en évidence en façade

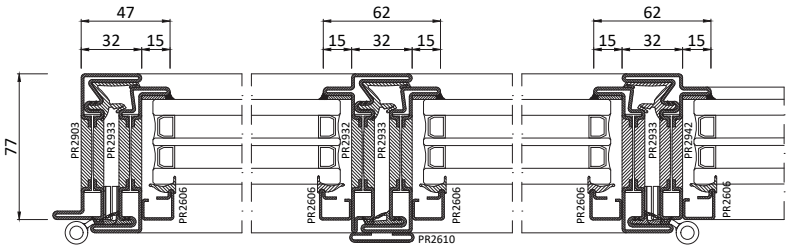

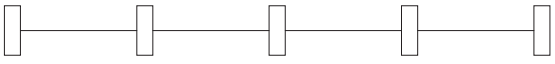

System 2
kongruente Querschnitte
komplanare Scheiben
Öffnungen im Aufriss nicht erkennbar

Système 2
sections adéquates
vitres complanaires
ouvertures non perçues en façade

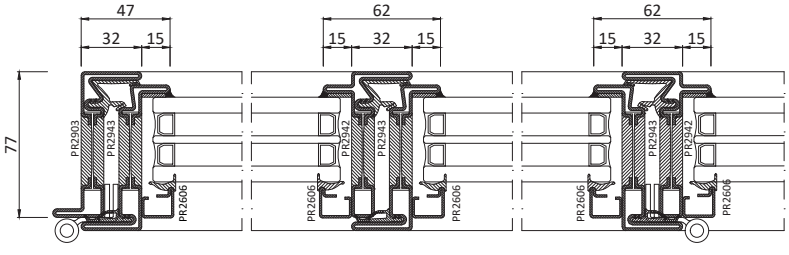

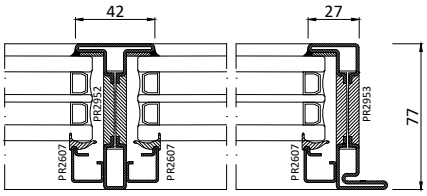
42
27
77
PR2952
PR2953
PR2607
PR2607
PR2607

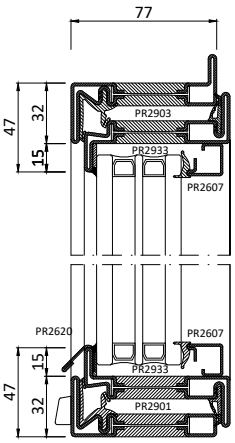
77
47
32
15
PR2903
PR2933
PR2607
PR2620
PR2607
PR2933
PR2901

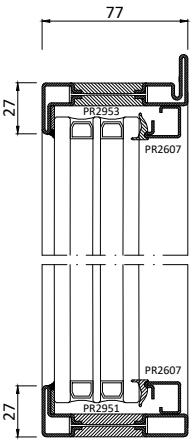
77
27
PR2953
PR2607
PR2607
PR2951

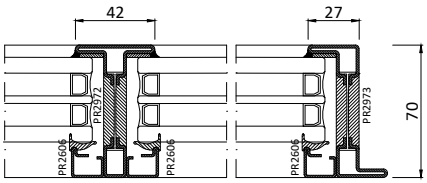
42
27
70
PR2972
PR2973
PR2606
PR2606
PR2606

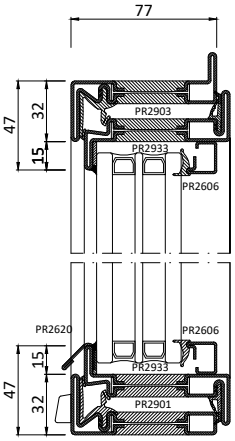
77
47
32
15
PR2903
PR2933
PR2606
PR2620
PR2606
PR2933
PR2901

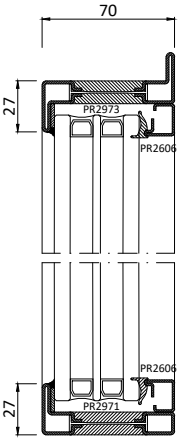
70
27
PR2973
PR2606
PR2606
PR2971

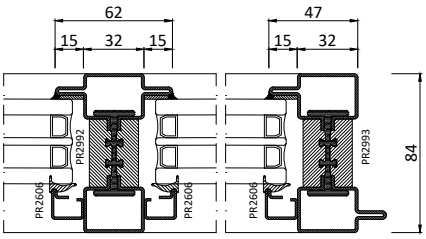
62
15
32
15
47
15
32
84
PR2992
PR2993
PR2606
PR2606
PR2606

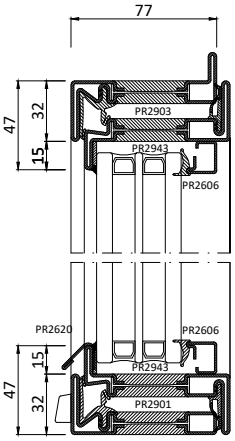
77
47
32
15
PR2903
PR2943
PR2606
PR2620
PR2606
PR2943
PR2901

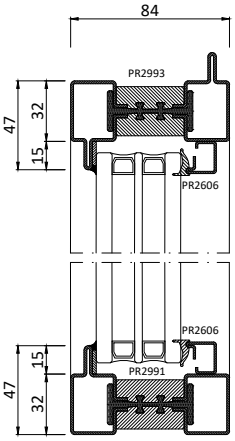
84
47
32
15
PR2993
PR2606
PR2606
PR2991

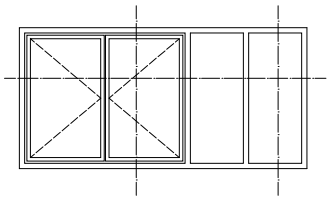

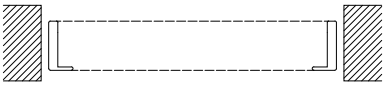

Öffnungstypologie
zweiflügeliges Fenster mit zwei festen Seitenteilen
Öffnungen nach aussen
Montage ohne Anschlag

Type
fenêtre à deux vantaux avec deux parties
ouverture extérieure
pose en tunnel

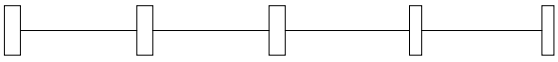

System 1
minimierte Querschnitte
nicht komplanare Scheiben
im Aufriss hervorgehobene Öffnungen

Système 1
sections minimisées
vitres complanaires
ouvertures en évidence en façade

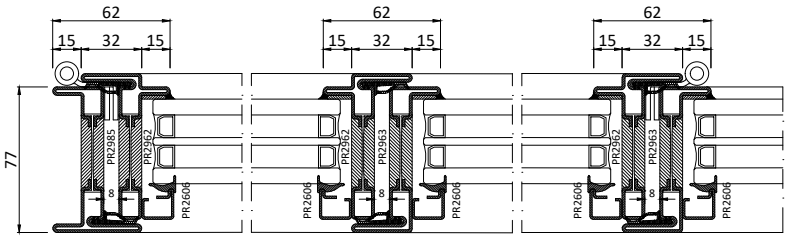

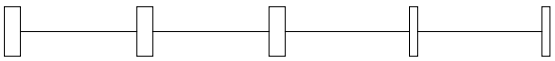

System 1.1
minimierte Querschnitte
komplanare Scheiben
im Aufriss hervorgehobene Öffnungen

Système 1.1
sections minimisées
vitres complanaires
ouvertures en évidence en façade

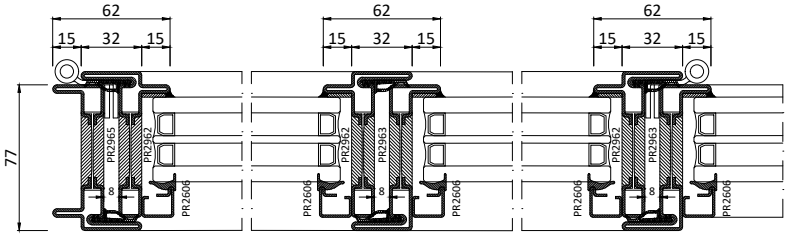

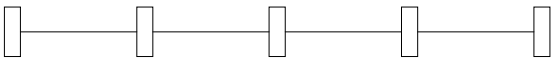

System 2
kongruente Querschnitte
komplanare Scheiben
Öffnungen im Aufriss nicht erkennbar

Système 2
sections adéquates
vitres complanaires
ouvertures non perçues en façade

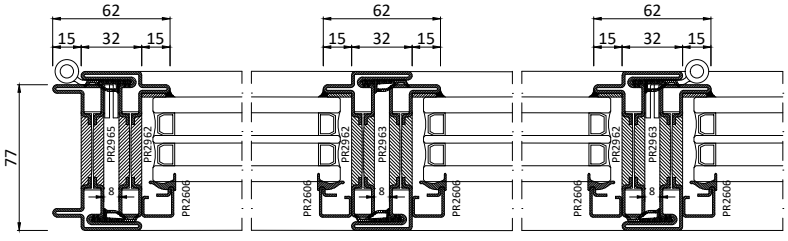

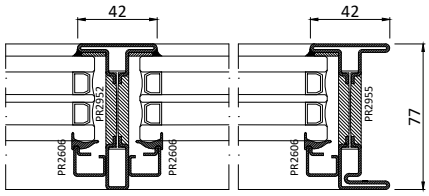
42
42
77
PR2952
PR2955
PR2606
PR2606
PR2606
PR2606

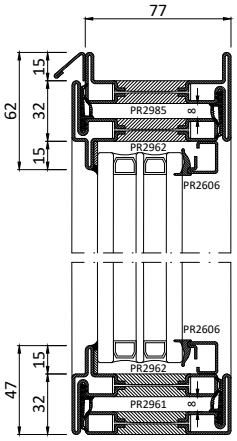
77
62
15
32
15
PR2985
PR2962
PR2606
PR2606
47
15
32
PR2962
PR2961

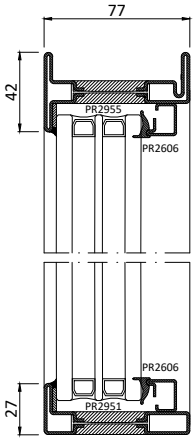
77
42
PR2955
PR2606
PR2606
27
PR2951

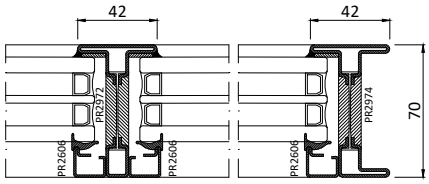
42
42
70
PR2972
PR2974
PR2606
PR2606
PR2606
PR2606

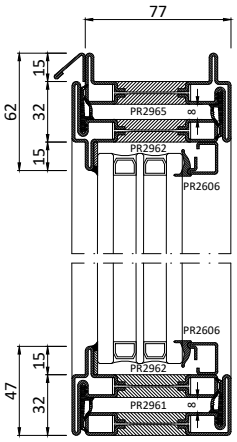
77
62
15
32
15
PR2965
PR2962
PR2606
PR2606
47
15
32
PR2962
PR2961

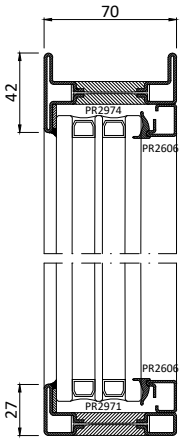
70
42
PR2974
PR2606
PR2606
27
PR2971

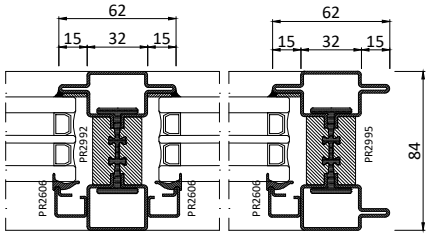
62
62
15
32
15
15
32
15
84
PR2992
PR2995
PR2606
PR2606
PR2606
PR2606

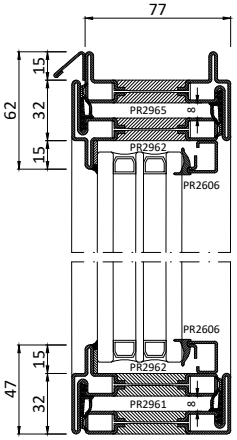
77
62
15
32
15
PR2965
PR2962
PR2606
PR2606
47
15
32
PR2962
PR2961

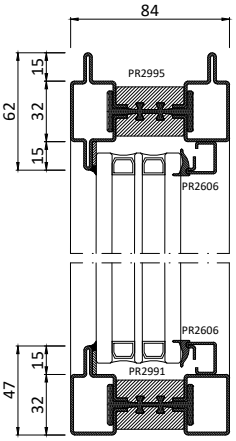
84
62
15
32
15
PR2995
PR2606
PR2606
47
15
32
PR2991

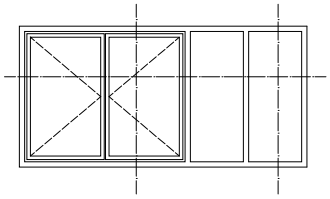

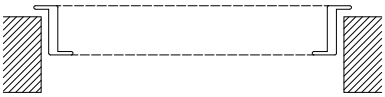

Öffnungstypologie
zweiflügeliges Fenster mit zwei festen Seitenteilen
Öffnungen nach aussen
Montage mit Anschlag

Type
fenêtre à deux vantaux avec deux parties
ouverture extérieure
pose en applique

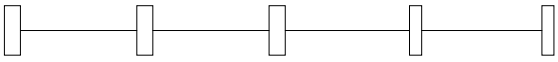

System 1
minimierte Querschnitte
nicht komplanare Scheiben
im Aufriss hervorgehobene Öffnungen

Système 1
sections minimisées
vitres complanaires
ouvertures en évidence en façade

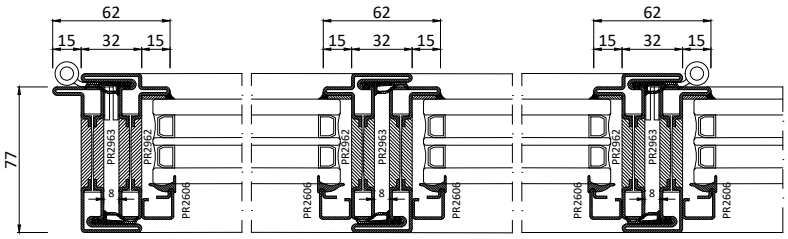

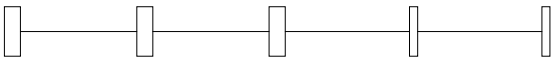

System 1.1
minimierte Querschnitte
komplanare Scheiben
im Aufriss hervorgehobene Öffnungen

Système 1.1
sections minimisées
vitres complanaires
ouvertures en évidence en façade

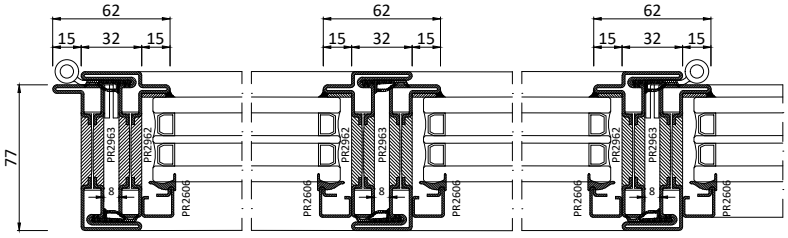

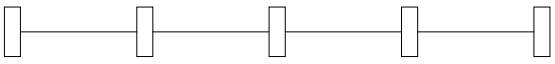

System 2
kongruente Querschnitte
komplanare Scheiben
Öffnungen im Aufriss nicht erkennbar

Système 2
sections adéquates
vitres complanaires
ouvertures non perçues en façade

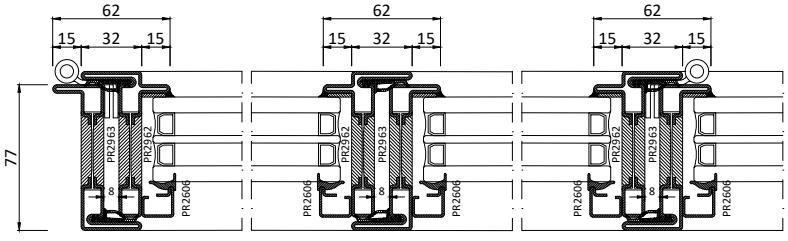

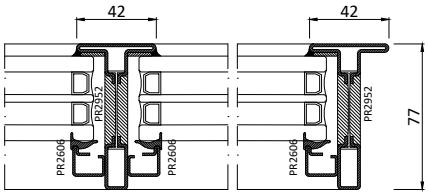
42
42
77
PR2952
PR2952
PR2606
PR2606
PR2606
PR2606

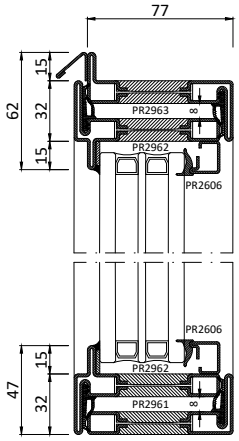
77
62
15
32
15
PR2963
PR2962
PR2606
47
15
32
PR2606
PR2962
PR2961

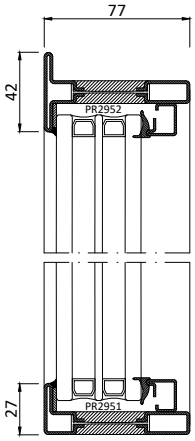
77
42
PR2952
27
PR2951

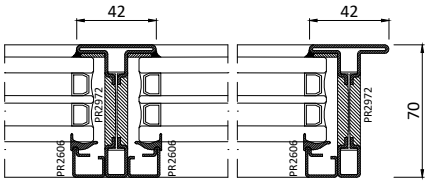
42
42
70
PR2972
PR2972
PR2606
PR2606
PR2606
PR2606

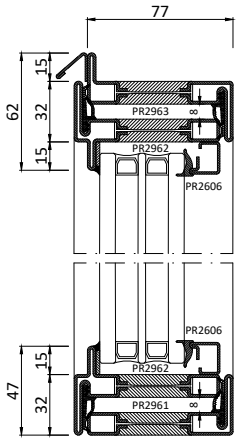
77
62
15
32
15
PR2963
PR2962
PR2606
47
15
32
PR2606
PR2962
PR2961

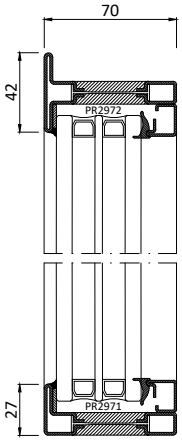
70
42
PR2972
27
PR2971

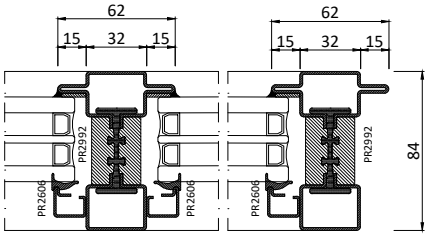
62
62
15
32
15
15
32
15
84
PR2992
PR2992
PR2606
PR2606
PR2606
PR2606

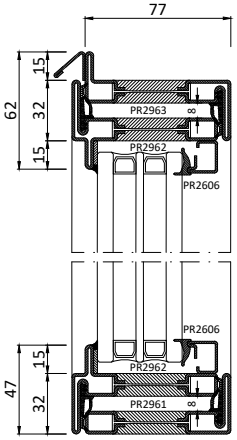
77
62
15
32
15
PR2963
PR2962
PR2606
47
15
32
PR2606
PR2962
PR2961

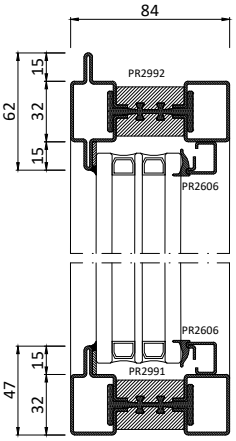
84
62
15
32
15
PR2992
PR2606
47
15
32
PR2606
PR2991

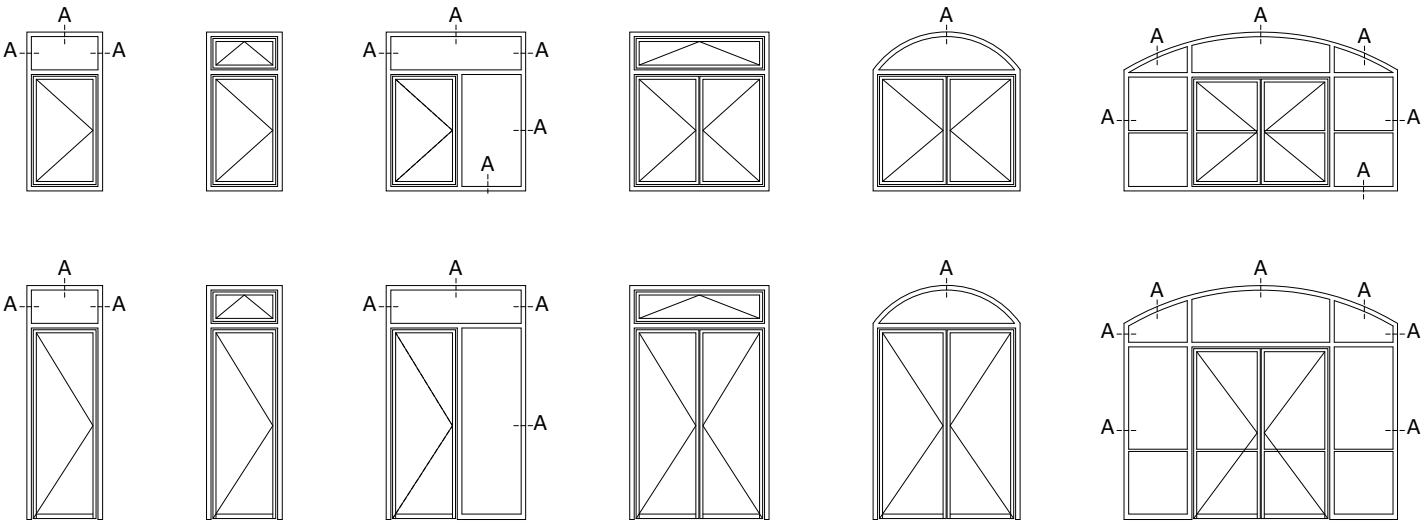
A

A

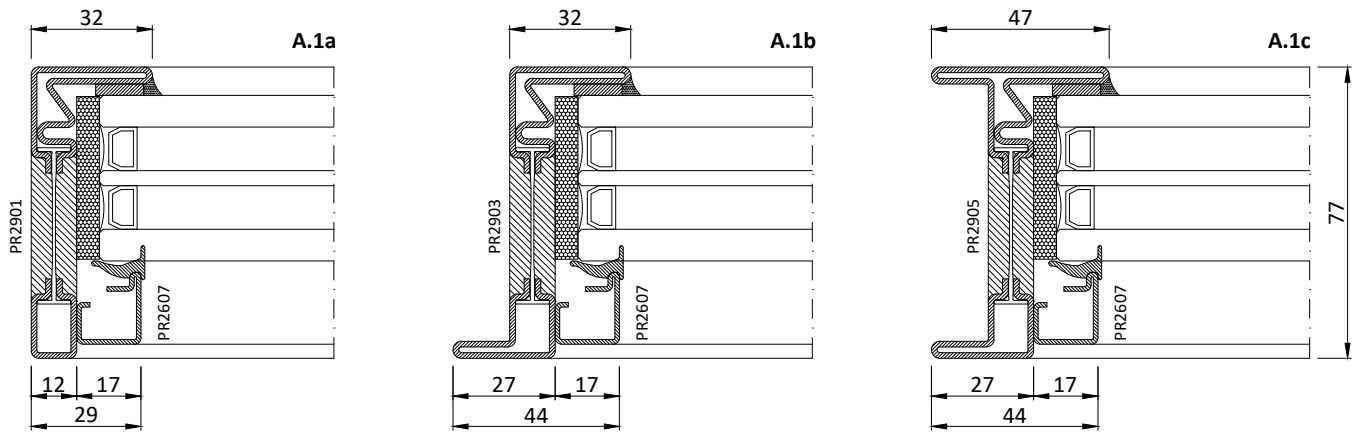
A.1a
32
PR2901
PR2607
12
17
29
A.1b
32
PR2903
PR2607
27
17
44
A.1c
47
PR2905
PR2607
77
27
17
44

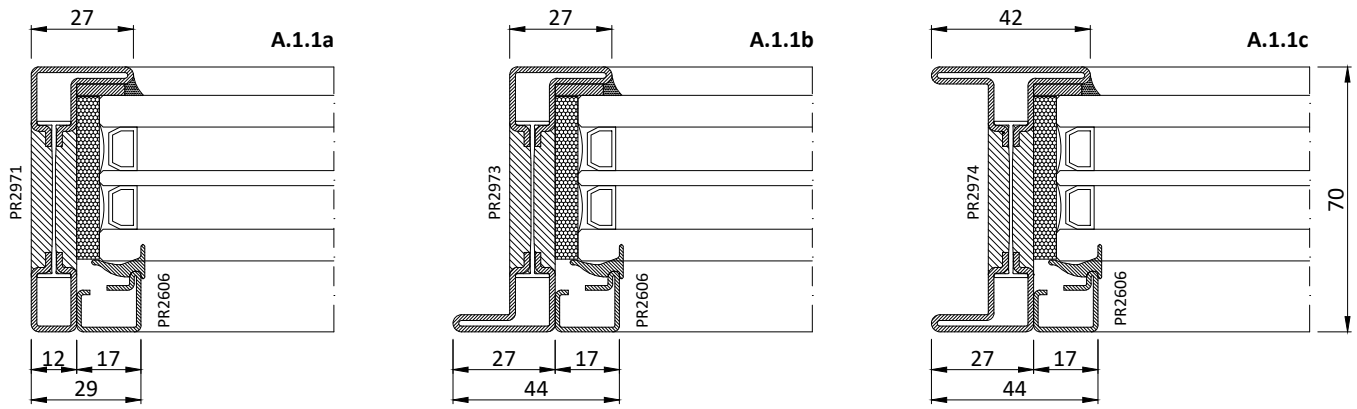
A.1.1a
27
PR2971
PR2606
12
17
29
A.1.1b
27
PR2973
PR2606
27
17
44
A.1.1c
42
PR2974
PR2606
70
27
17
44

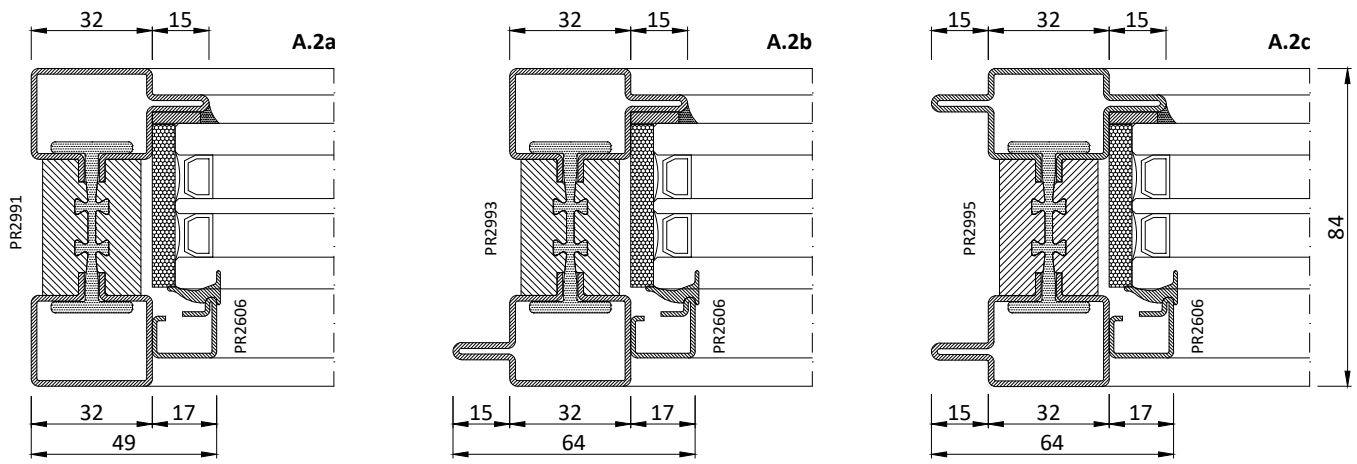
A.2a
32
15
PR2991
PR2606
32
17
49
A.2b
32
15
PR2993
PR2606
15
32
17
64
A.2c
15
32
15
PR2995
PR2606
84
15
32
17
64

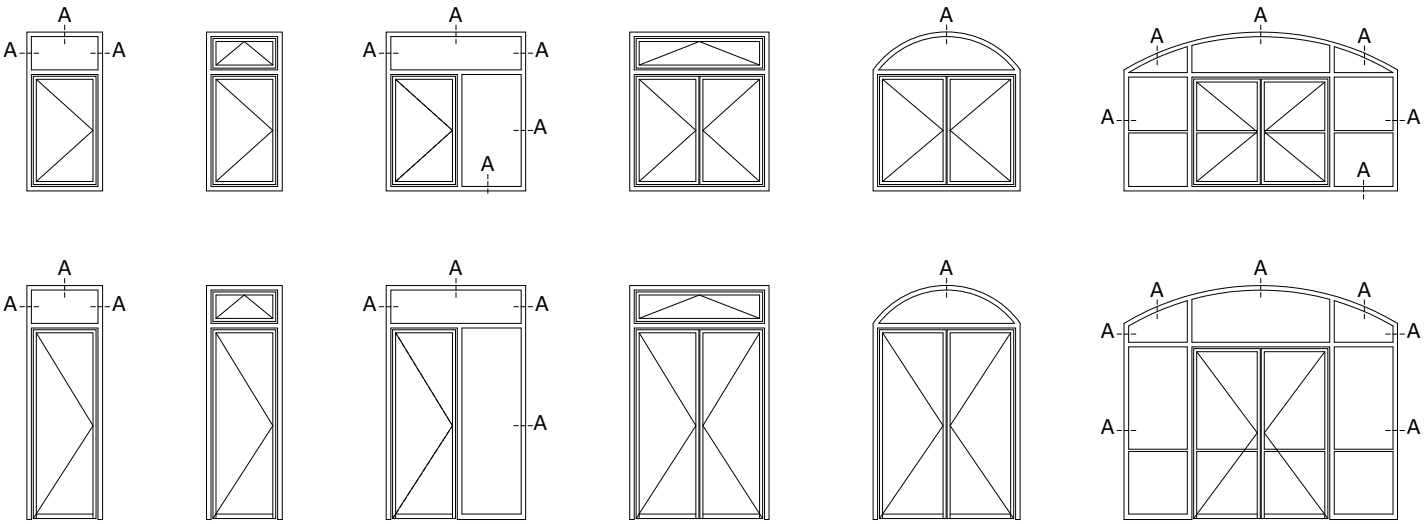
A

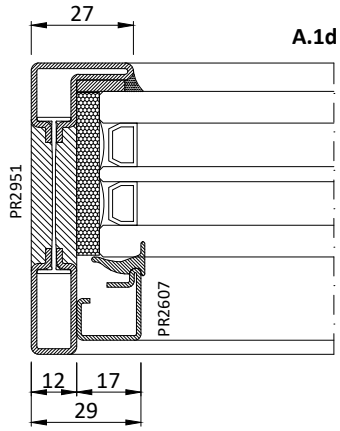
27
A.1d
PR2951
PR2607
12
17
29

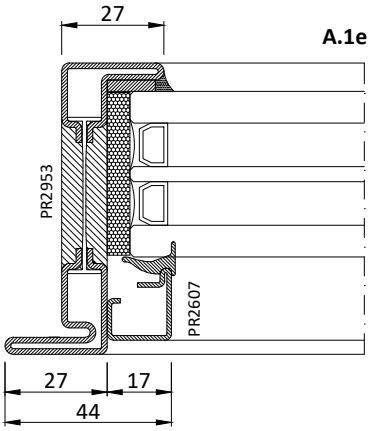
27
A.1e
PR2953
PR2607
27
17
44

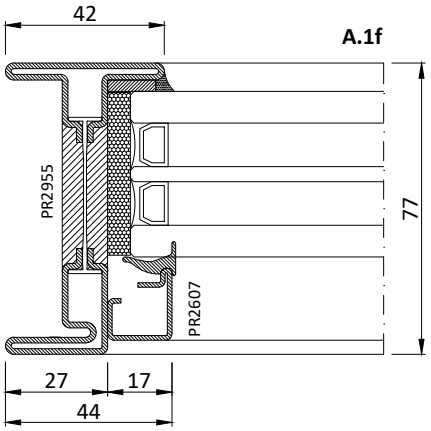
42
A.1f
PR2955
PR2607
77
27
17
44

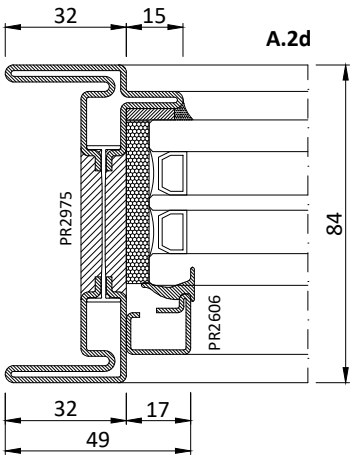
32
15
A.2d
PR2975
PR2606
84
32
17
49

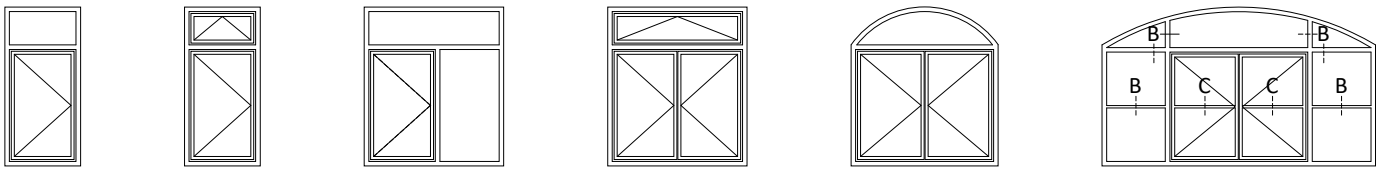

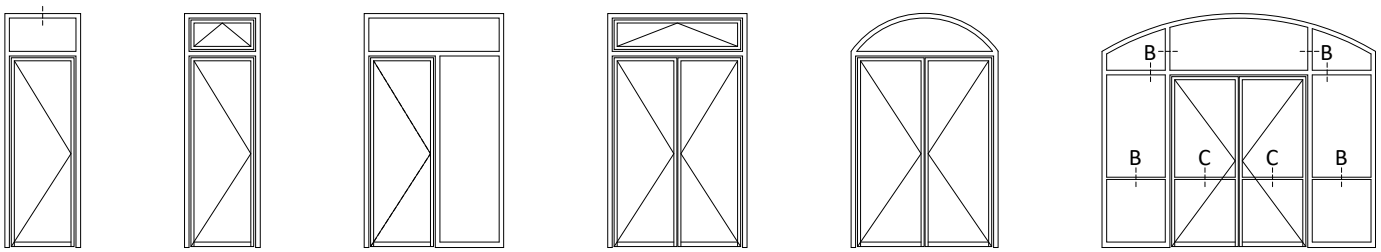

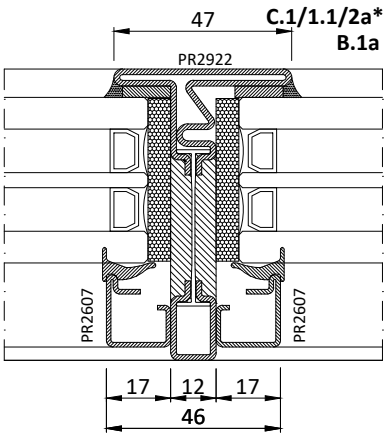

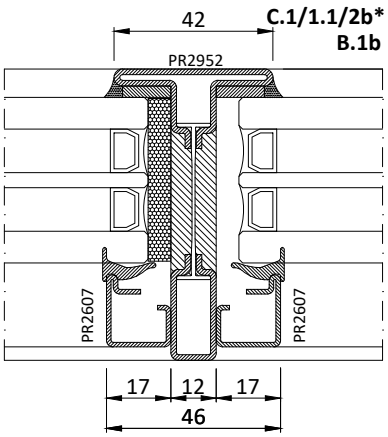

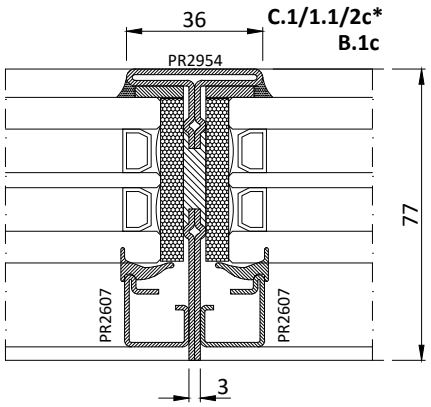

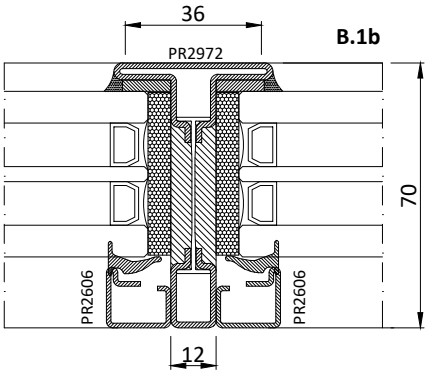

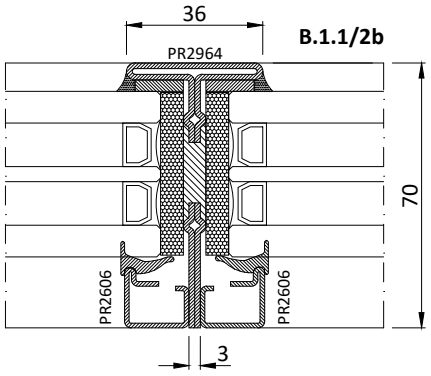

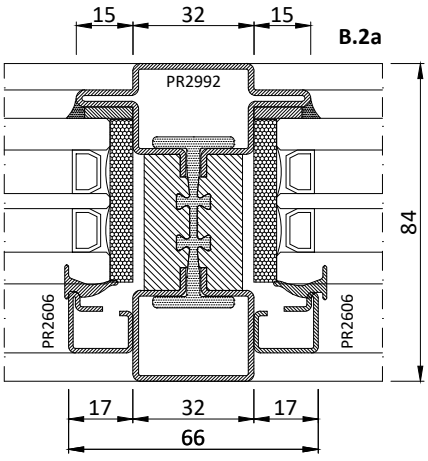

* Mit PR2942 nicht verwendbar
** attention: solution pas utilisable avec le profile PR2942*

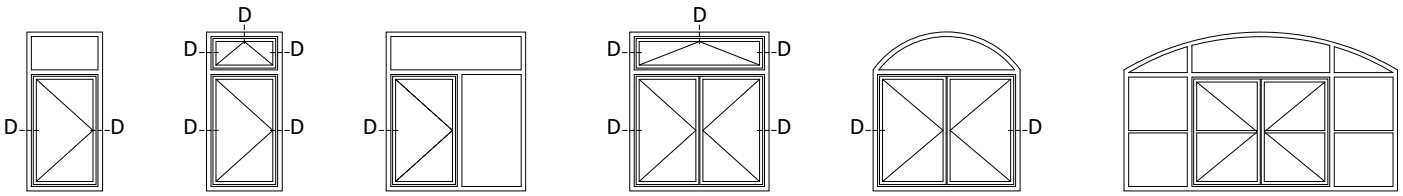
D
D
D
D
D
D
D
D
D
D
D
D
D
D
D
D
D
D
D
D
D
D
D
D

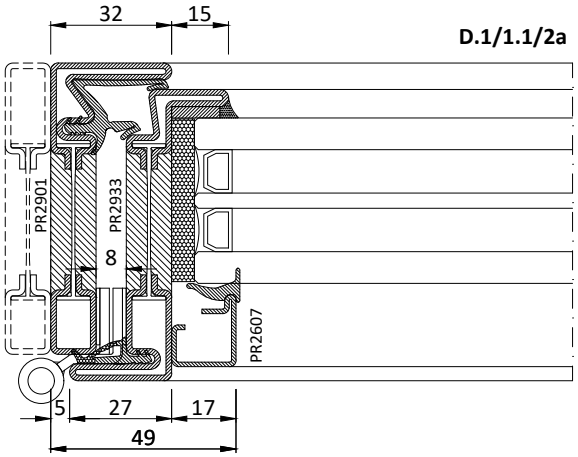
32
15
D.1/1.1/2a
PR2901
PR2933
8
PR2607
5
27
17
49

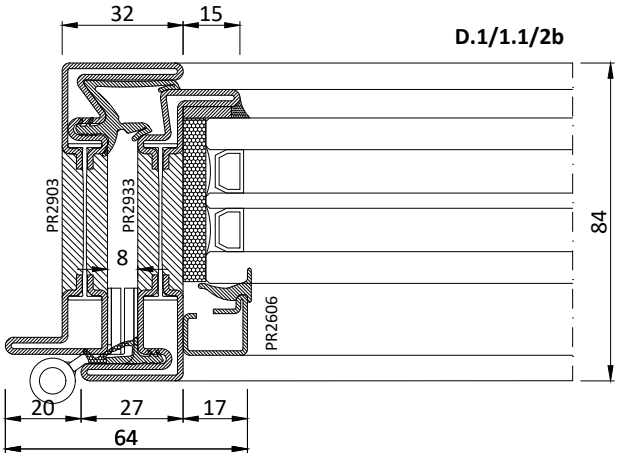
32
15
D.1/1.1/2b
PR2903
PR2933
8
PR2606
84
20
27
17
64

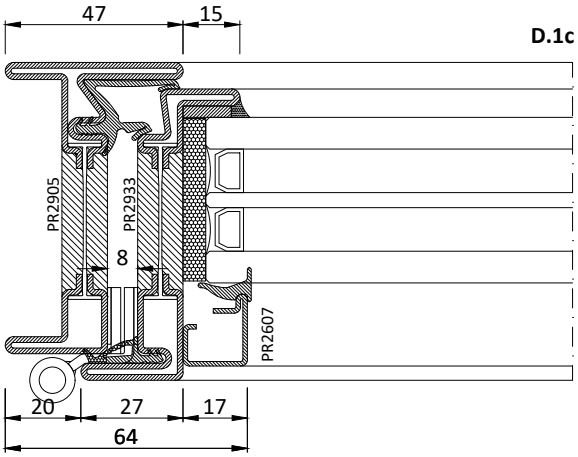
47
15
D.1c
PR2905
PR2933
8
PR2607
20
27
17
64

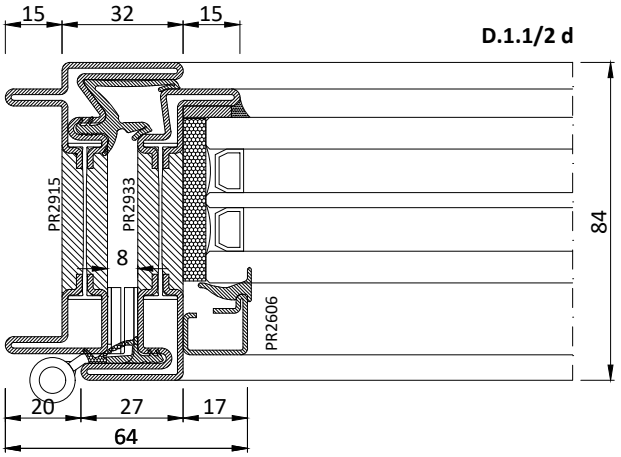
15
32
15
D.1.1/2 d
PR2915
PR2933
8
PR2606
84
20
27
17
64

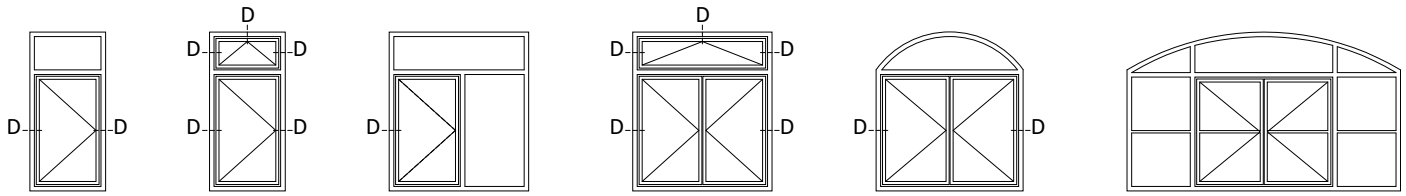
D
D
D
D
D
D
D
D
D
D
D
D
D
D
D
D
D
D
D
D
D
D
D
D

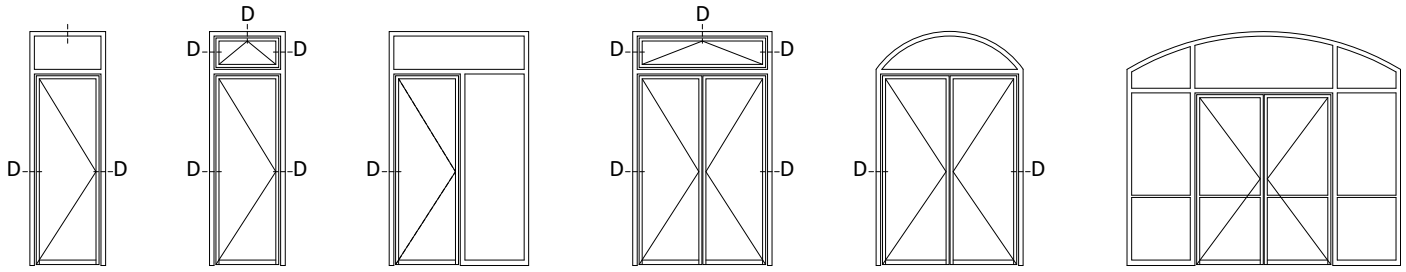
D
D
D
D
D
D
D
D
D
D
D
D
D
D
D
D
D
D
D
D
D
D
D
D

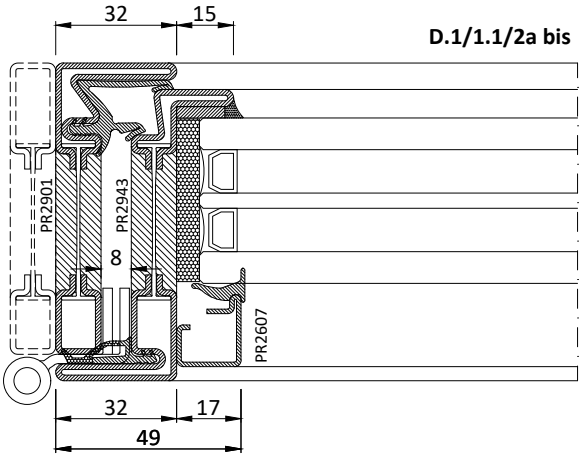
32
15
D.1/1.1/2a bis
PR2901
PR2943
8
PR2607
32
17
49

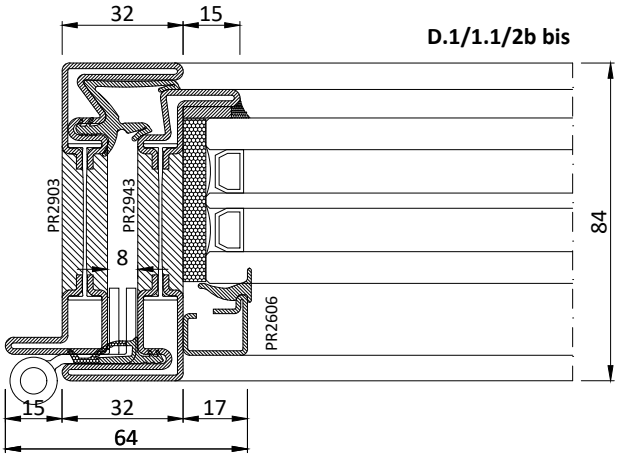
32
15
D.1/1.1/2b bis
PR2903
PR2943
8
PR2606
84
15
32
17
64

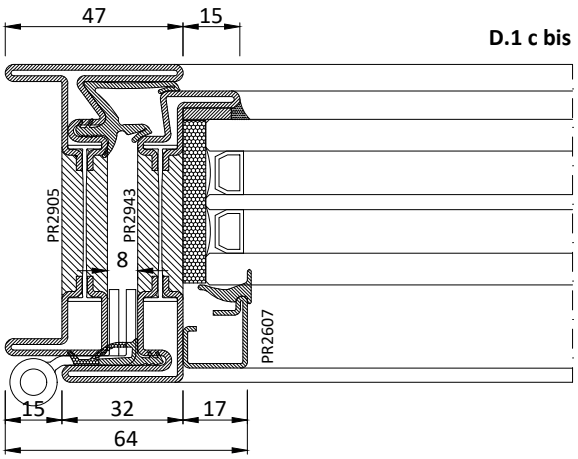
47
15
D.1 c bis
PR2905
PR2943
8
PR2607
15
32
17
64

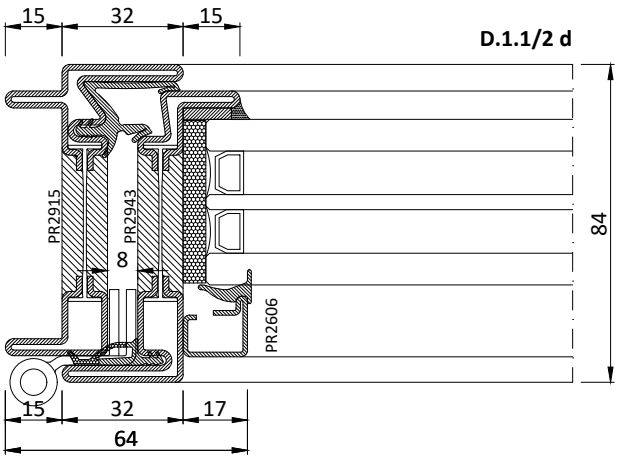
15
32
15
D.1.1/2 d
PR2915
PR2943
8
PR2606
84
15
32
17
64

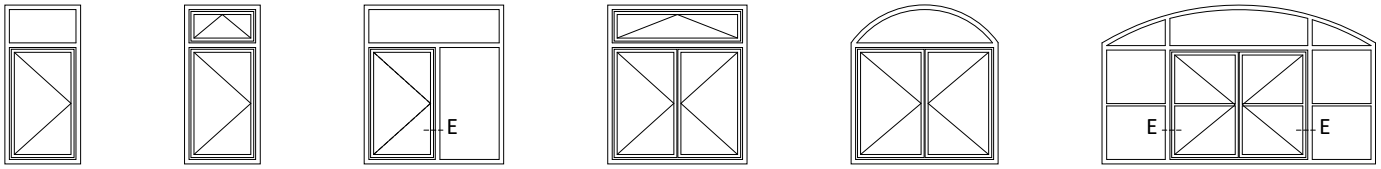
E
E
E

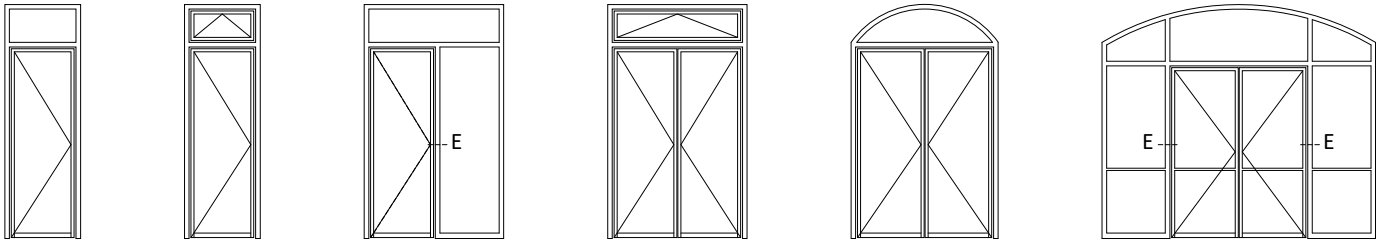
E
E
E

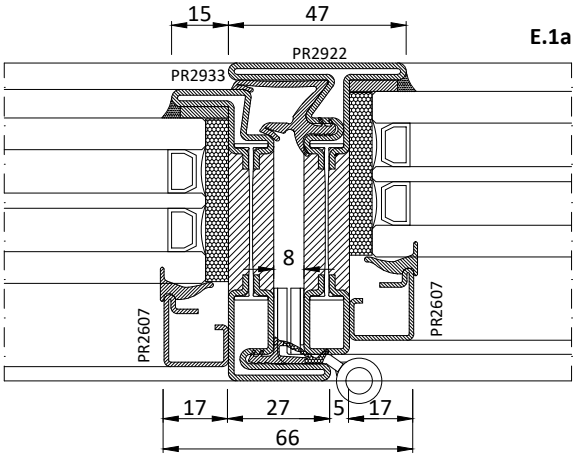
15
47
E.1a
PR2922
PR2933
8
PR2607
PR2607
17
27
5
17
66

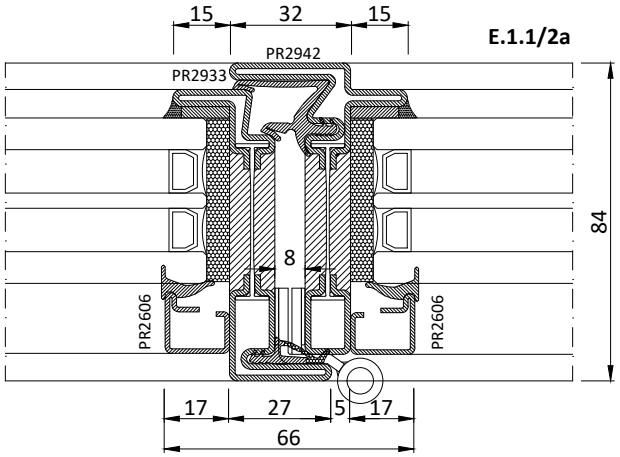
15
32
15
E.1.1/2a
PR2942
PR2933
84
8
PR2606
PR2606
17
27
5
17
66

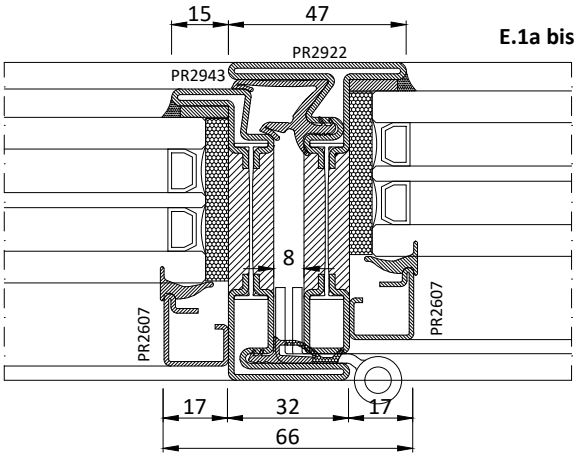
15
47
E.1a bis
PR2922
PR2943
8
PR2607
PR2607
17
32
17
66

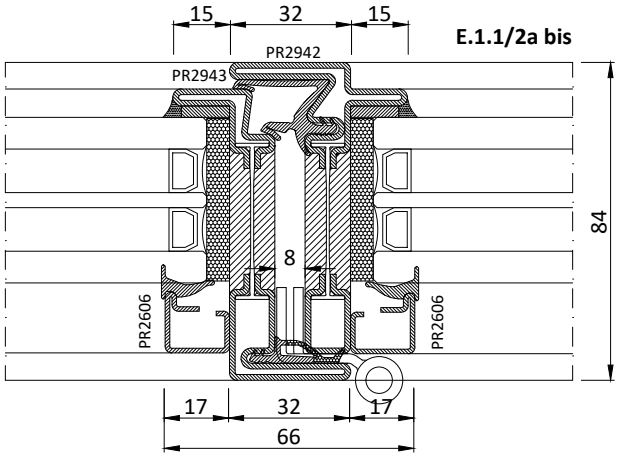
15
32
15
E.1.1/2a bis
PR2942
PR2943
84
8
PR2606
PR2606
17
32
17
66

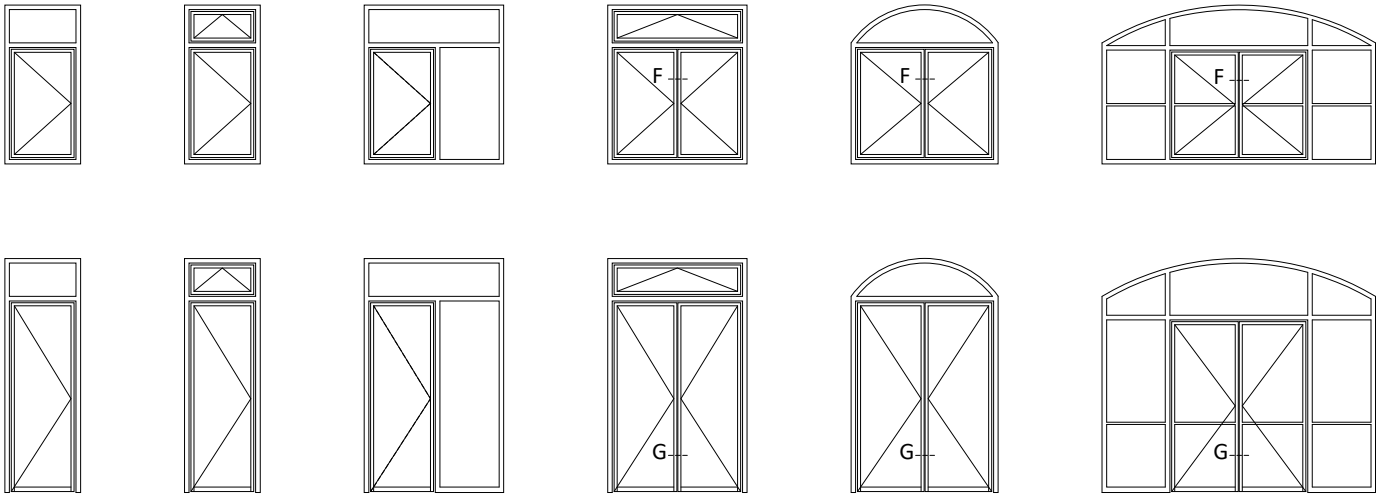

F.1/1.1a

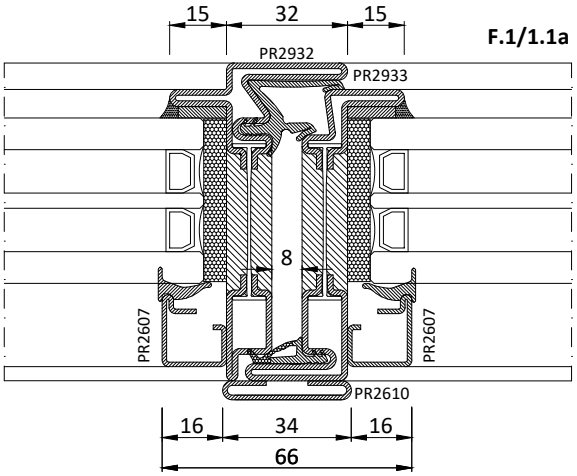

G.1/1.1a

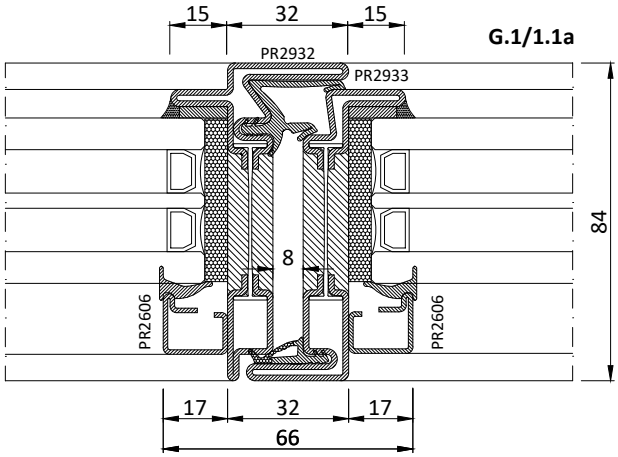

F_G.1/1.1/2a bis

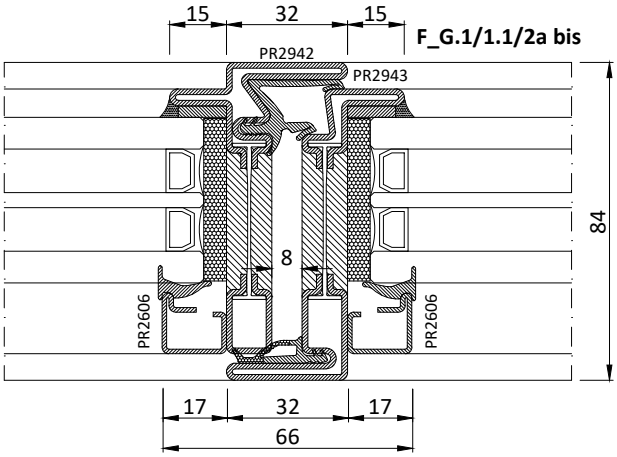

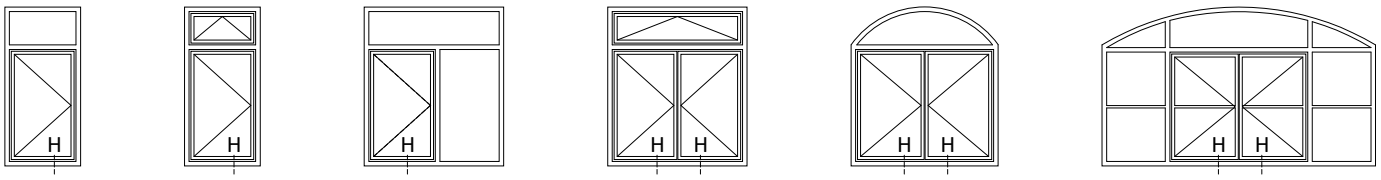

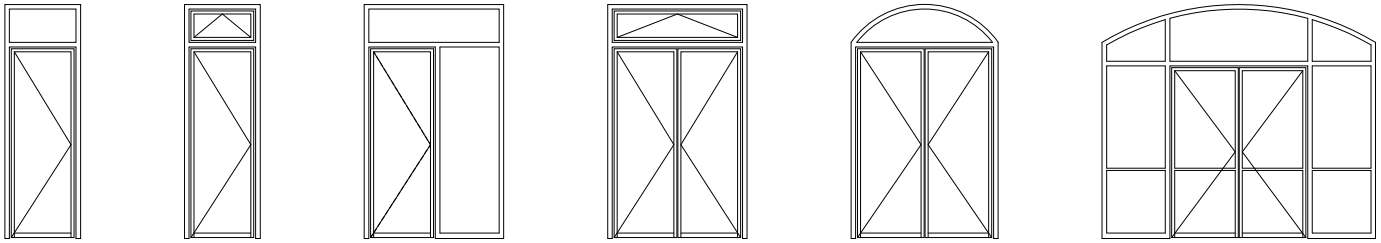

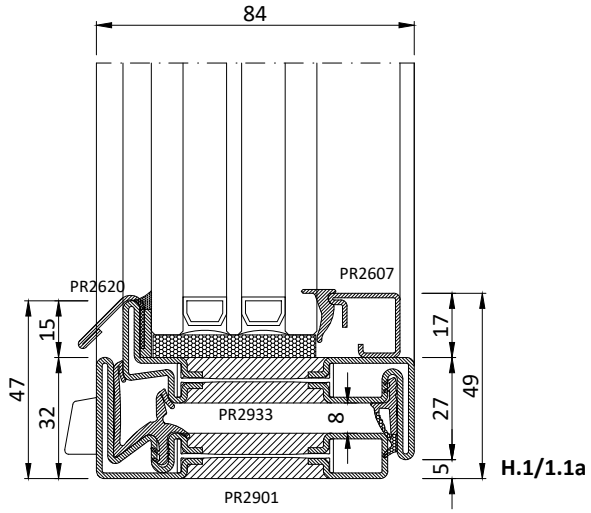

H.1/1.1a

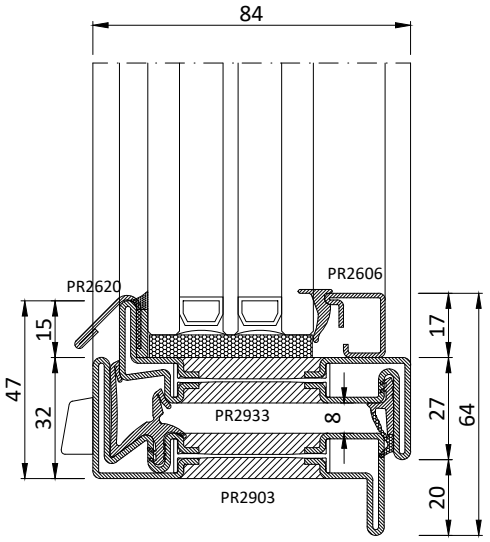

H.1/1.1b

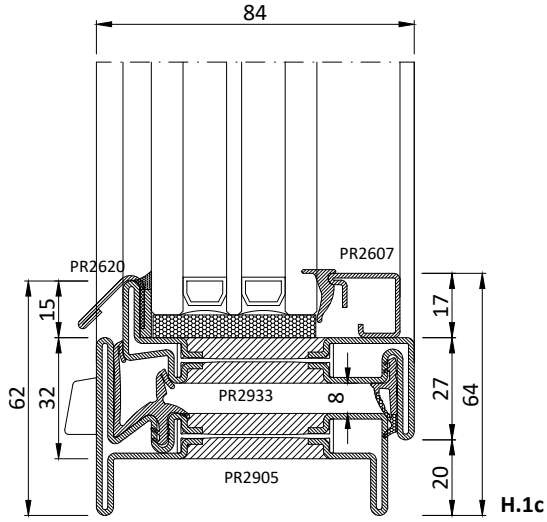

H.1c

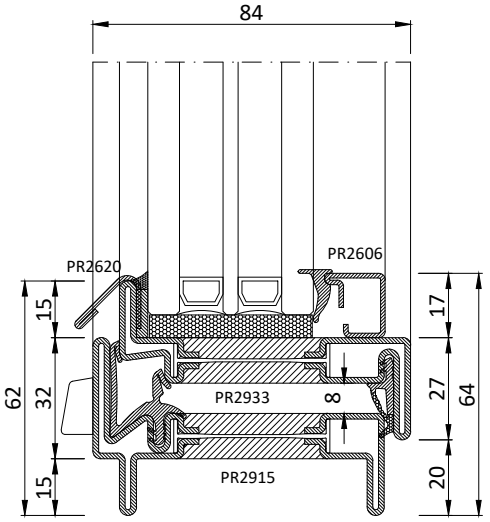

H.2/1.1c

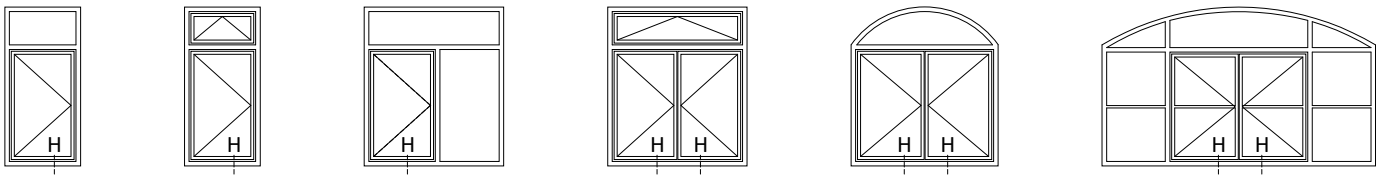

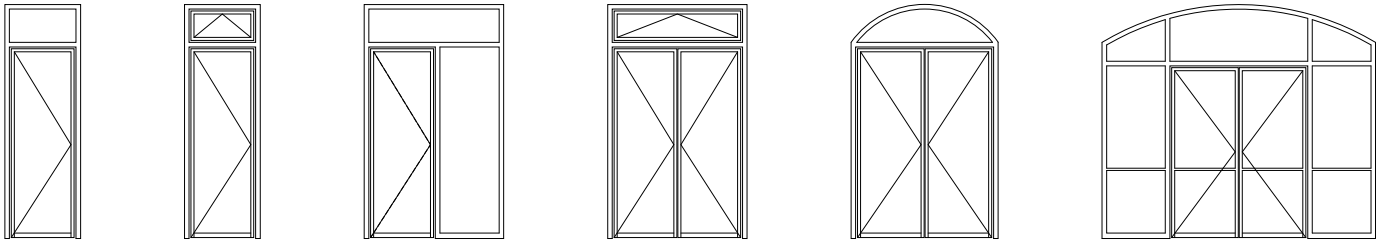

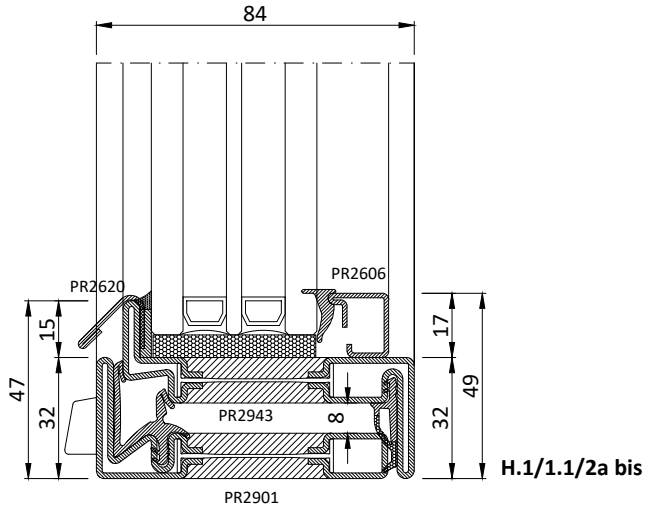

H.1/1.1/2a bis

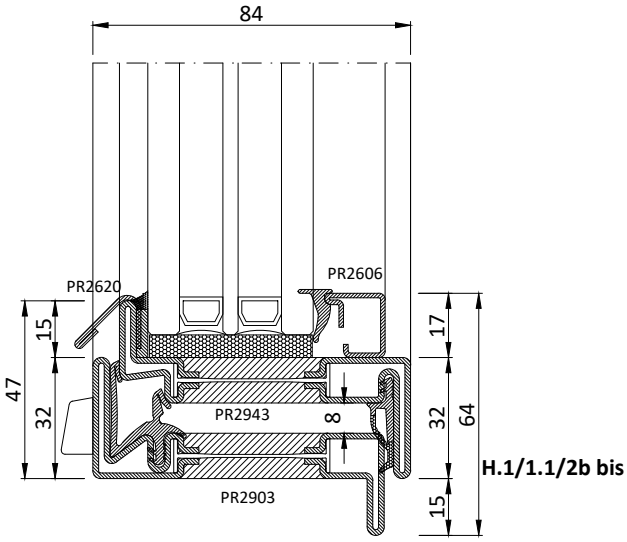

H.1/1.1/2b bis

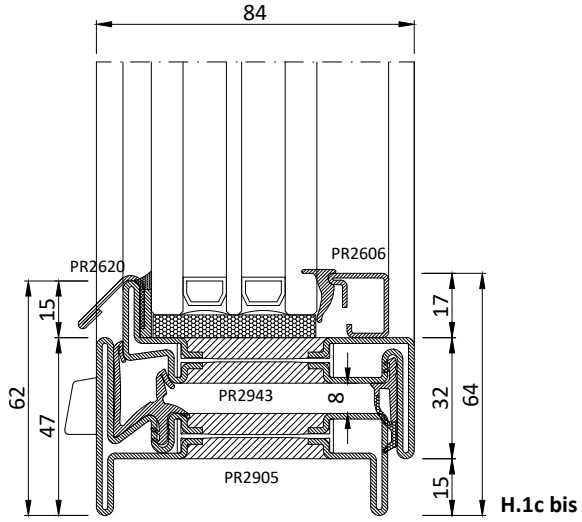

H.1c bis

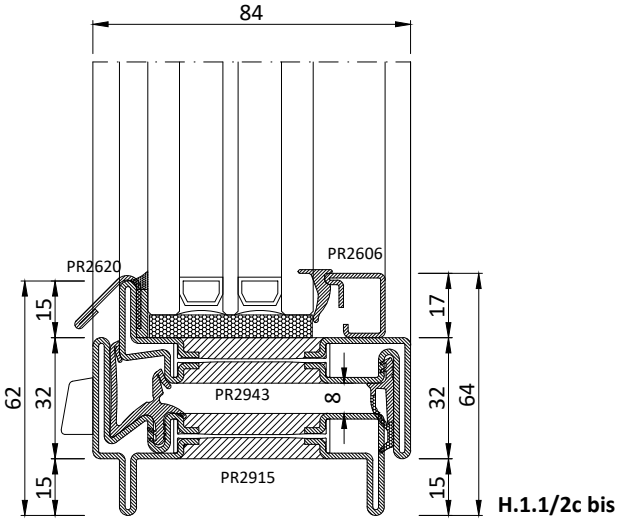

H.1.1/2c bis

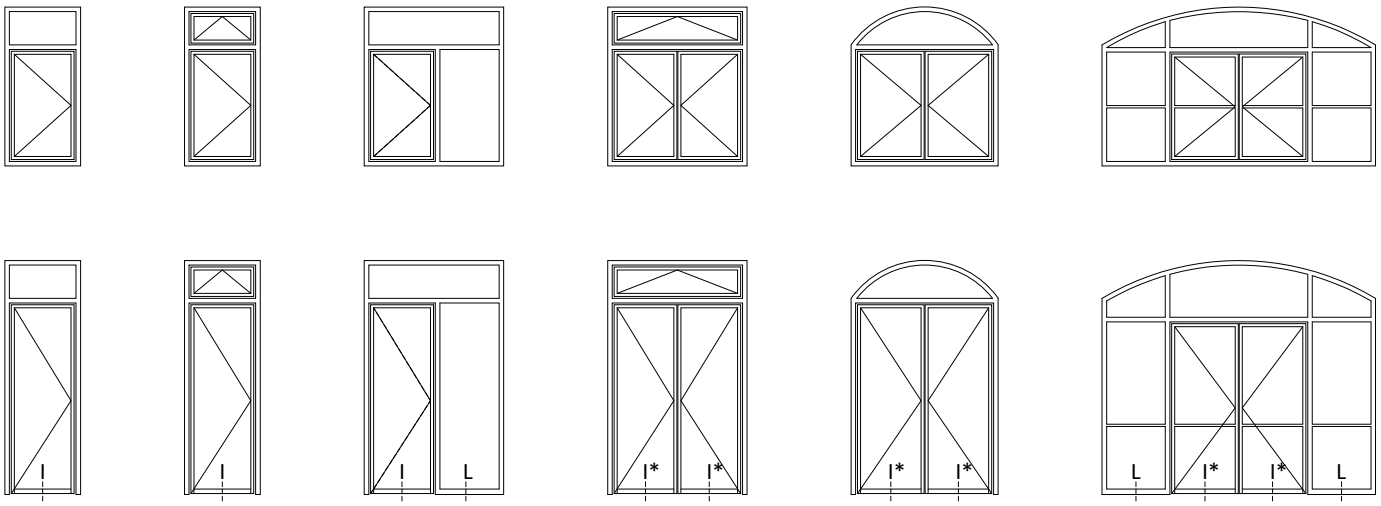

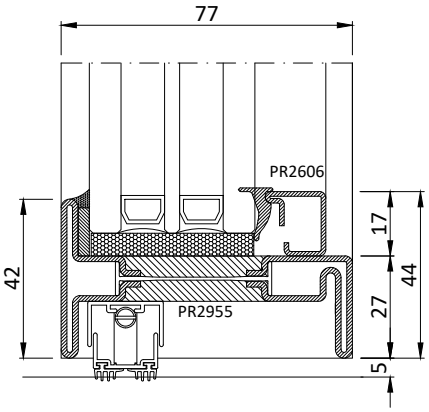

I.1a

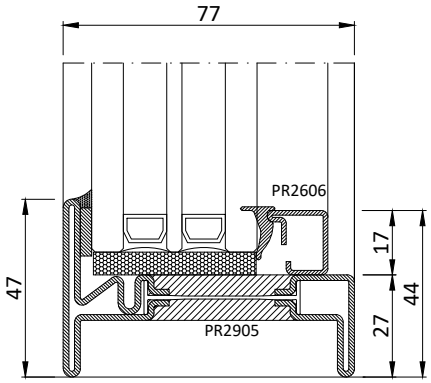

L.1a

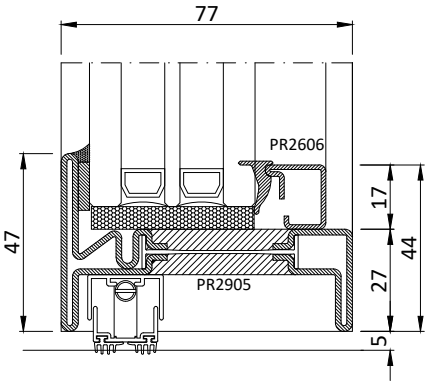

I.1a bis

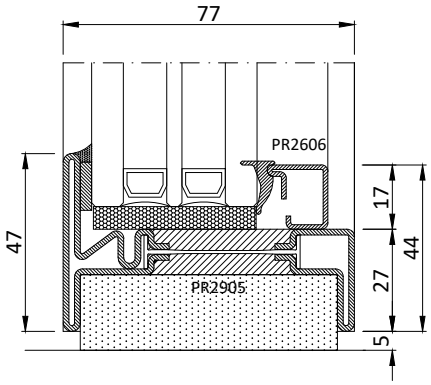

L.1a bis

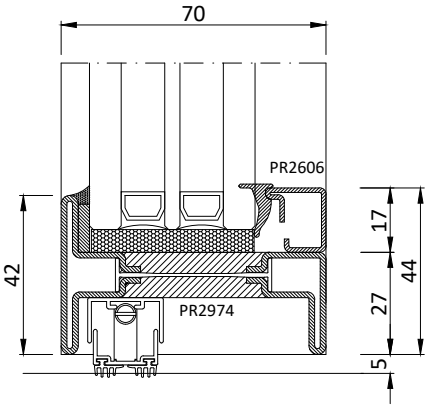

I.1a ter
I.1.1/2a

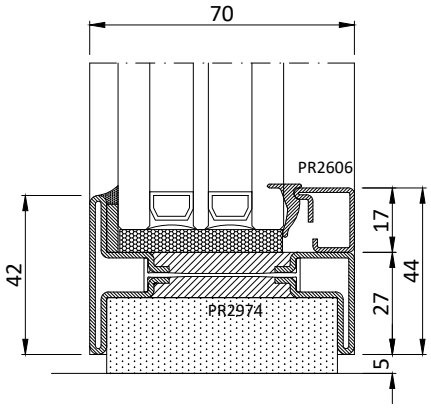

L.1.1/2a

* Zweiflügelige Tür mit Profilen PR2943/42 Standard Sockelprofil PR2974

** Porte à deux vantaux avec profiles PR2943/42 standard profile socle PR 2974*

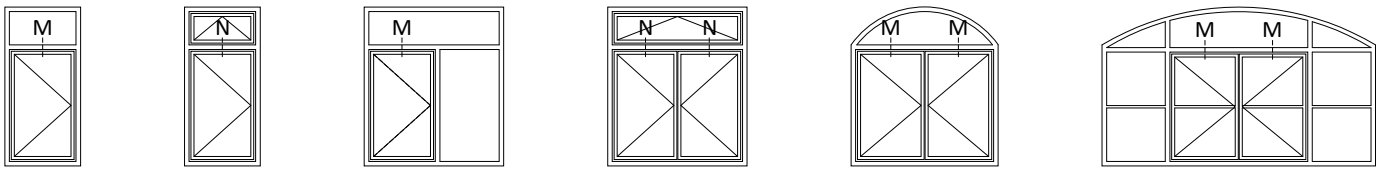

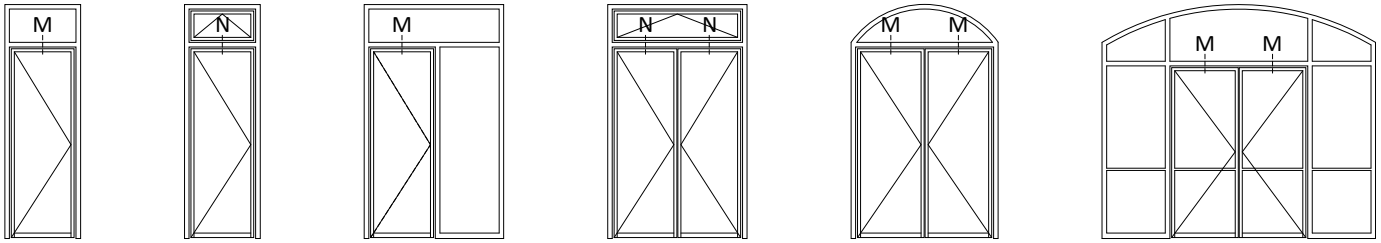

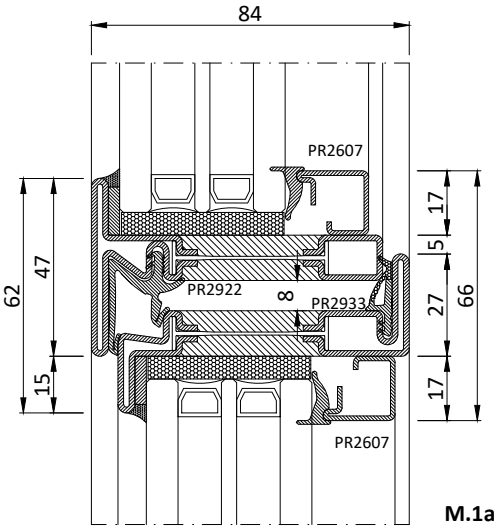

M.1a

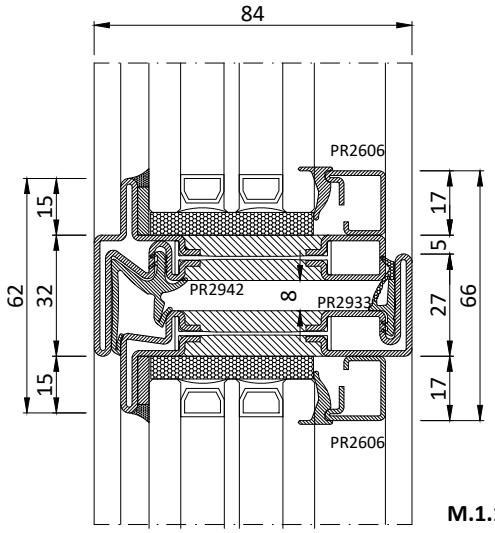

M.1.1a

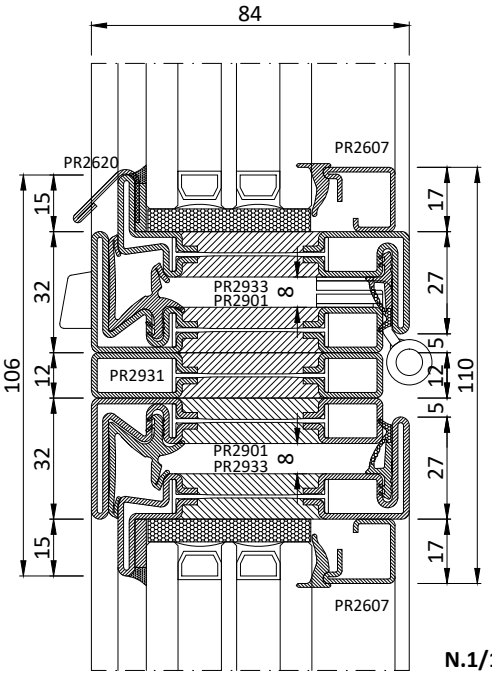

N.1/1.1a

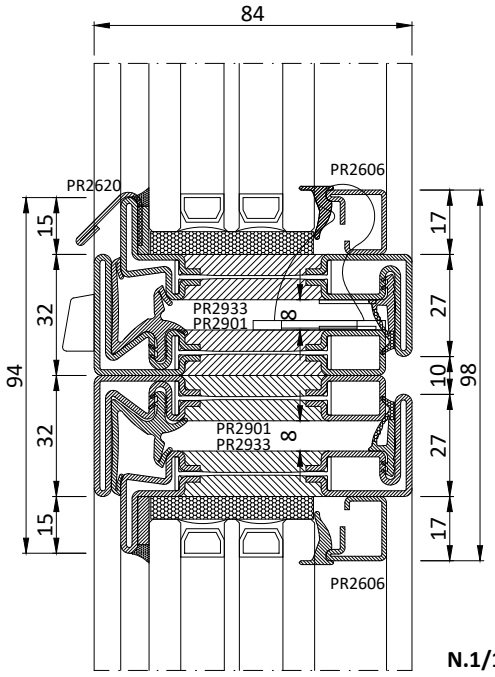

N.1/1.1b

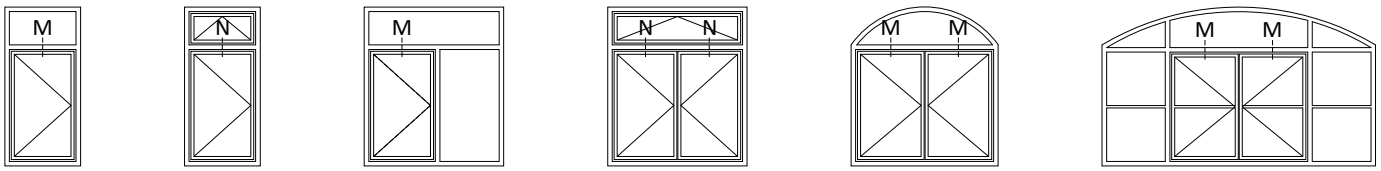

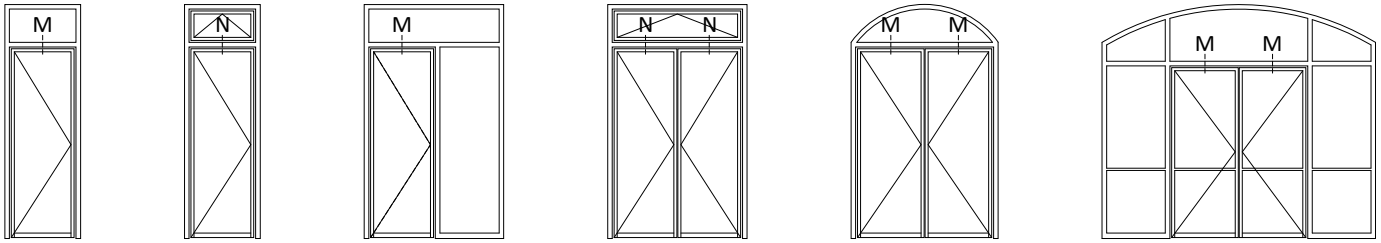

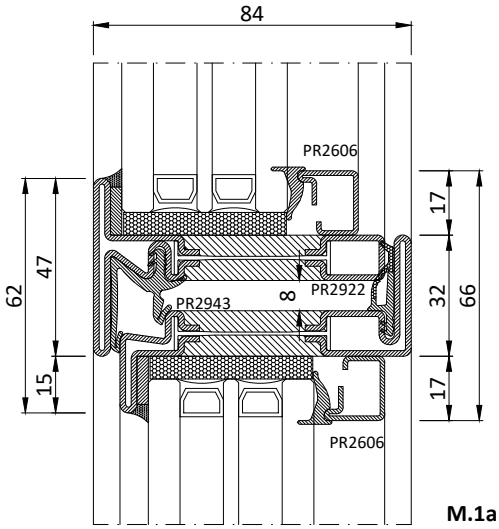

M.1a bis

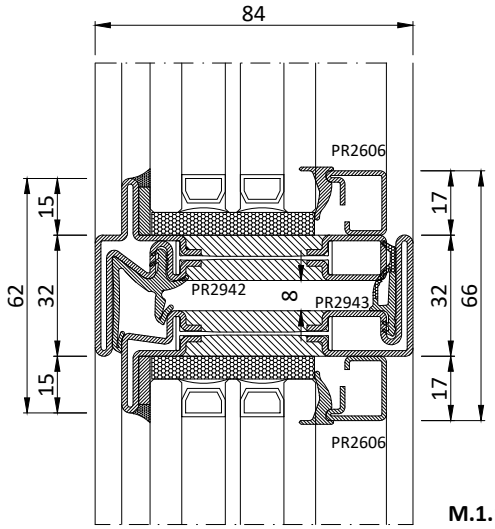

M.1.1a bis

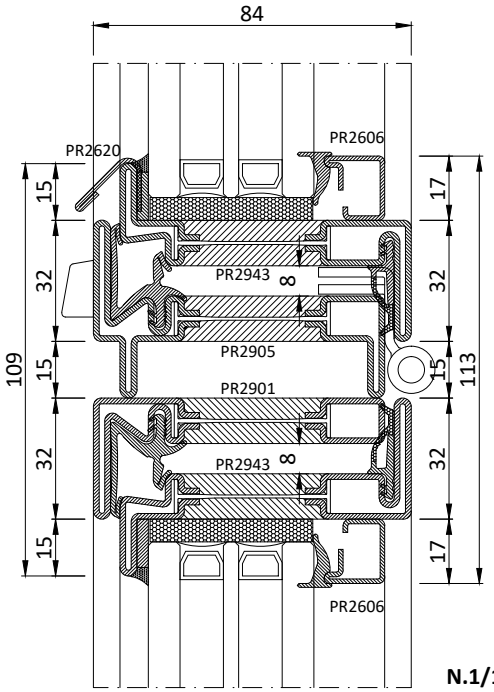

N.1/1.1a bis

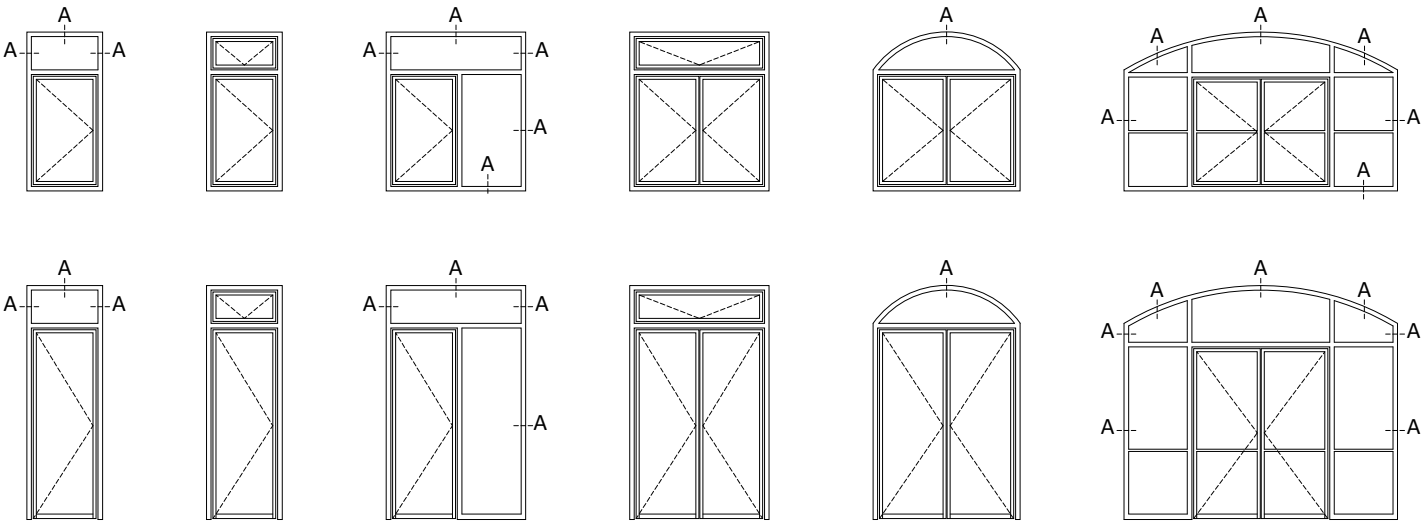
A

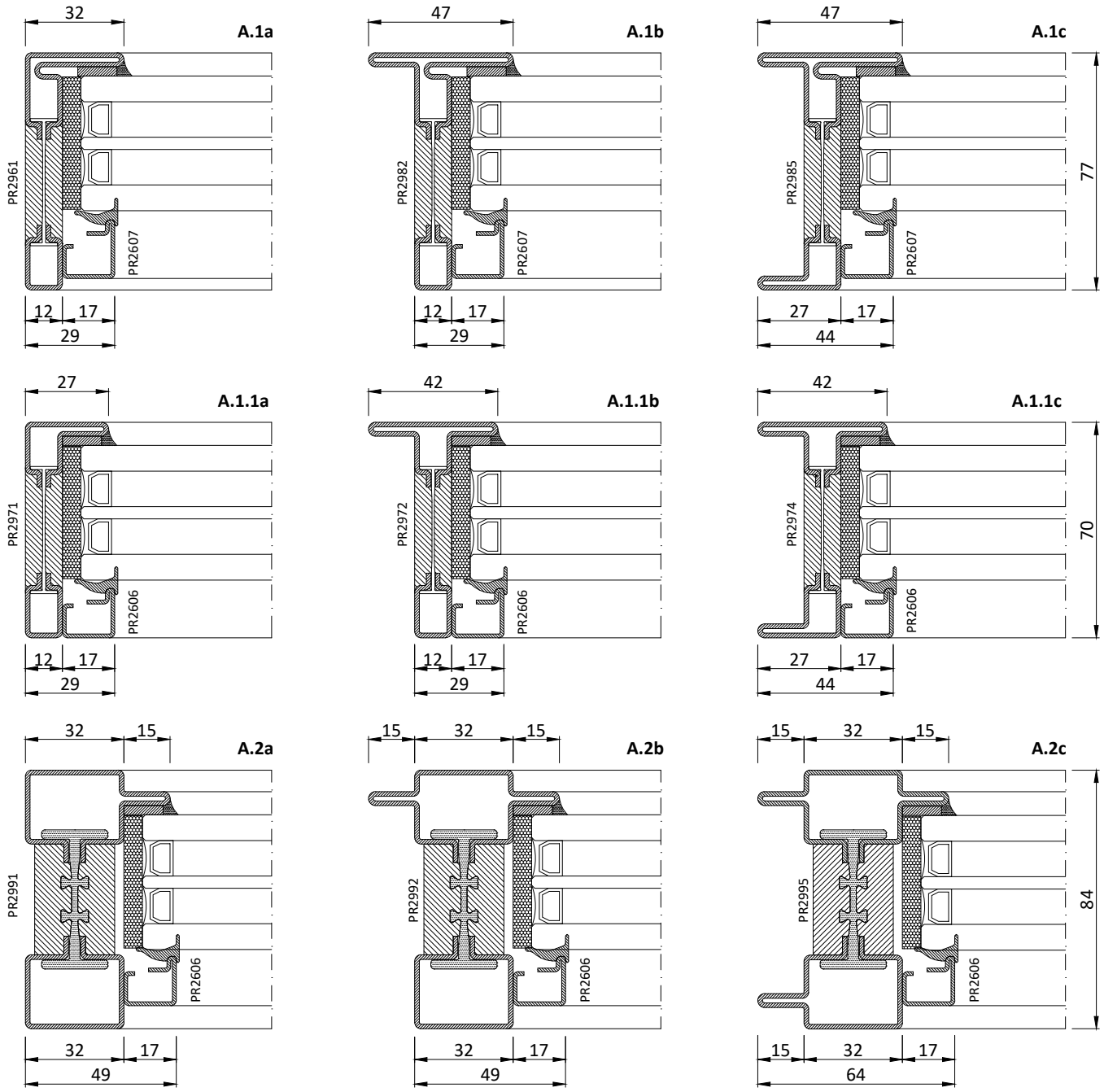
A.1a
32
PR2961
PR2607
12
17
29
A.1b
47
PR2982
PR2607
12
17
29
A.1c
47
PR2985
PR2607
77
27
17
44
A.1.1a
27
PR2971
PR2606
12
17
29
A.1.1b
42
PR2972
PR2606
12
17
29
A.1.1c
42
PR2974
PR2606
70
27
17
44
A.2a
32
15
PR2991
PR2606
32
17
49
A.2b
15
32
15
PR2992
PR2606
32
17
49
A.2c
15
32
15
PR2995
PR2606
84
15
32
17
64

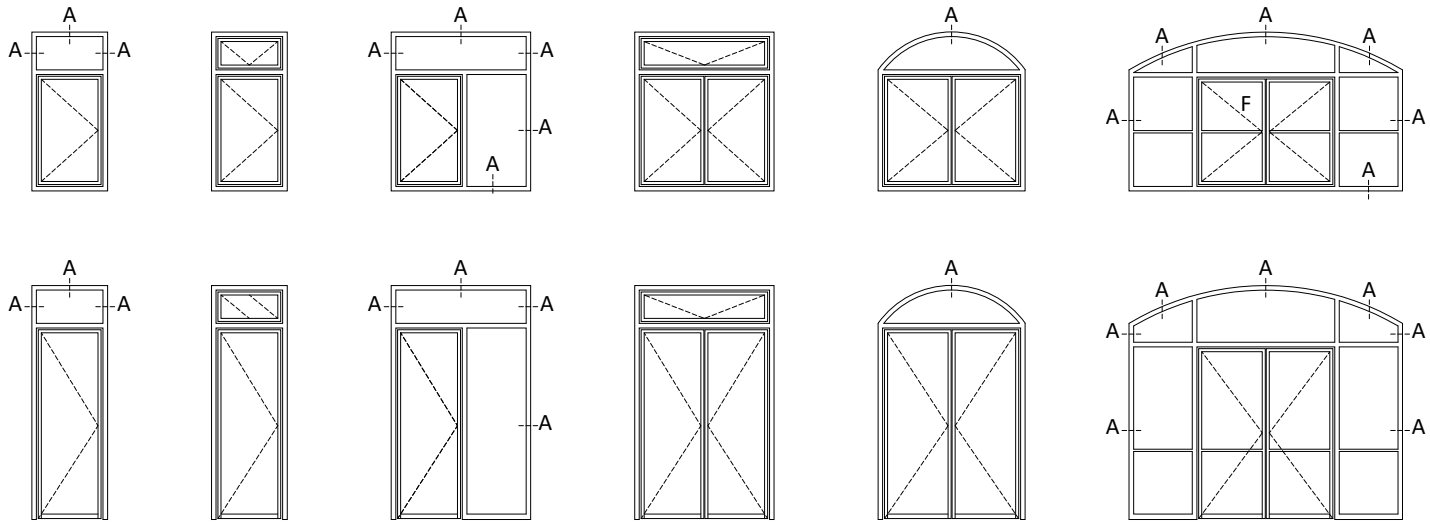
A
F

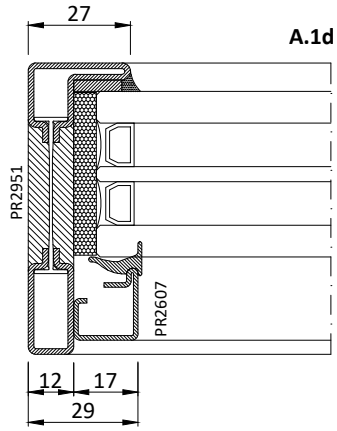
27
A.1d
PR2951
PR2607
12
17
29

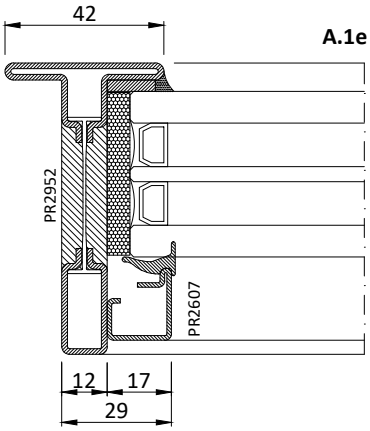
42
A.1e
PR2952
PR2607
12
17
29

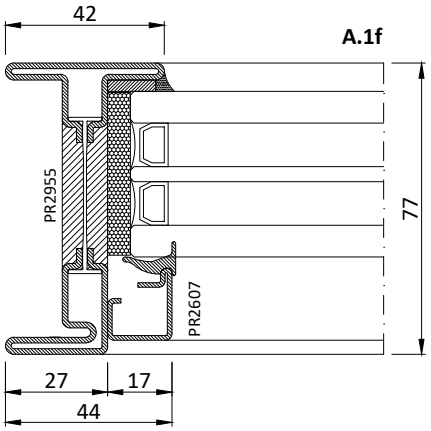
42
A.1f
PR2955
PR2607
77
27
17
44

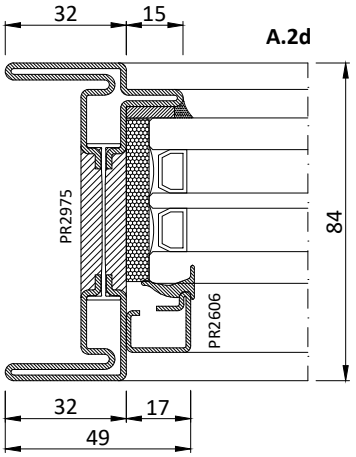
32
15
A.2d
PR2975
PR2606
84
32
17
49

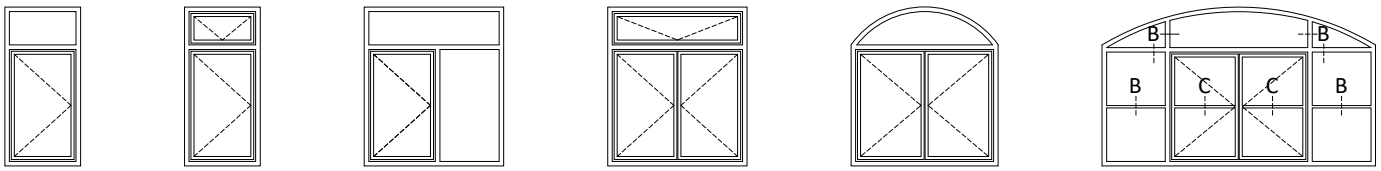
B
B
B
C
C
B

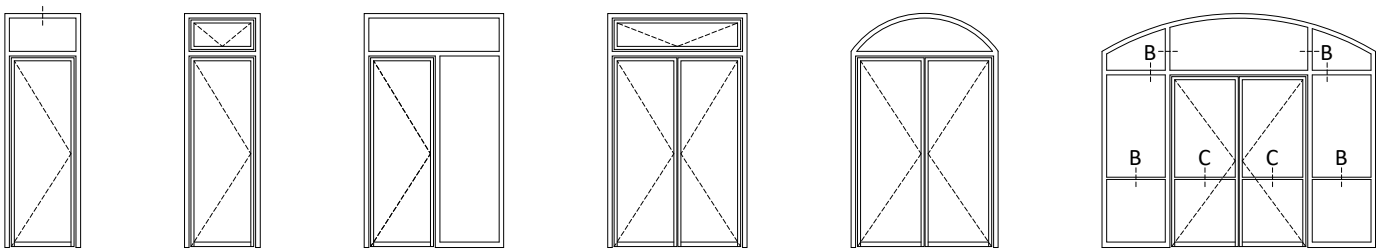
B
B
B
C
C
B

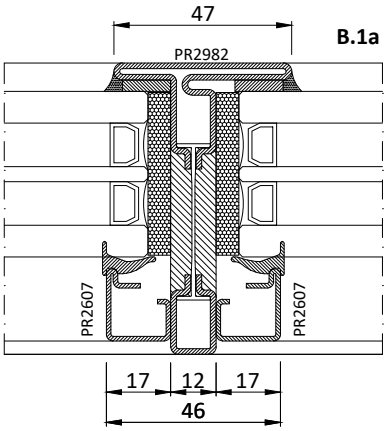
47
PR2982
B.1a
PR2607
PR2607
17
12
17
46

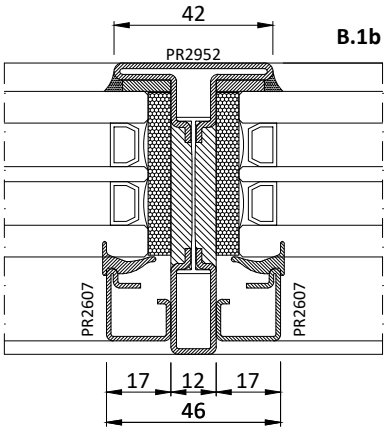
42
PR2952
B.1b
PR2607
PR2607
17
12
17
46

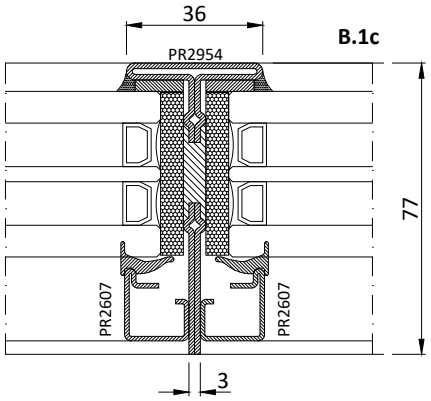
36
PR2954
B.1c
77
PR2607
PR2607
3

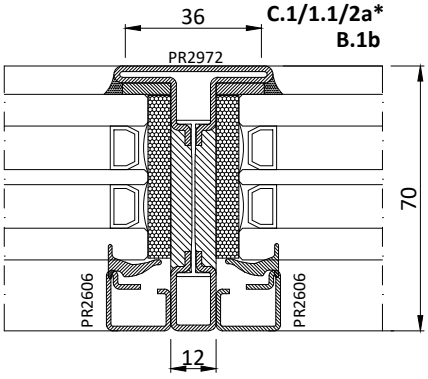
36
C.1/1.1/2a*
B.1b
PR2972
70
PR2606
PR2606
12

C.1/1.1/2b*

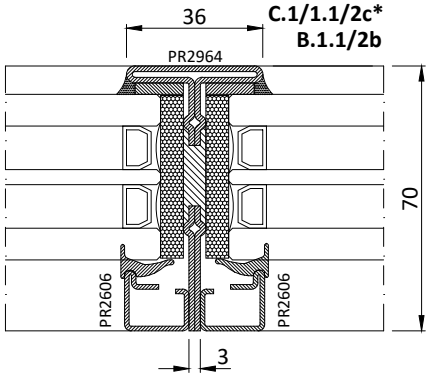
36
C.1/1.1/2c*
B.1.1/2b
PR2964
70
PR2606
PR2606
3

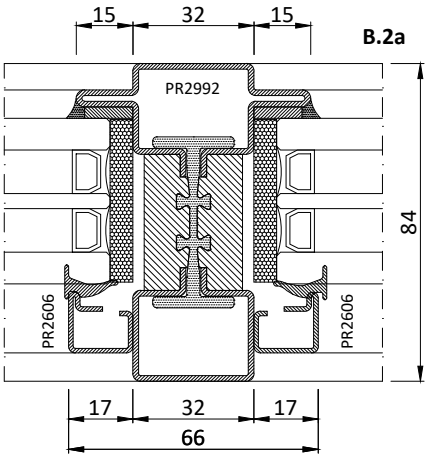
15
32
15
B.2a
PR2992
84
PR2606
PR2606
17
32
17
66

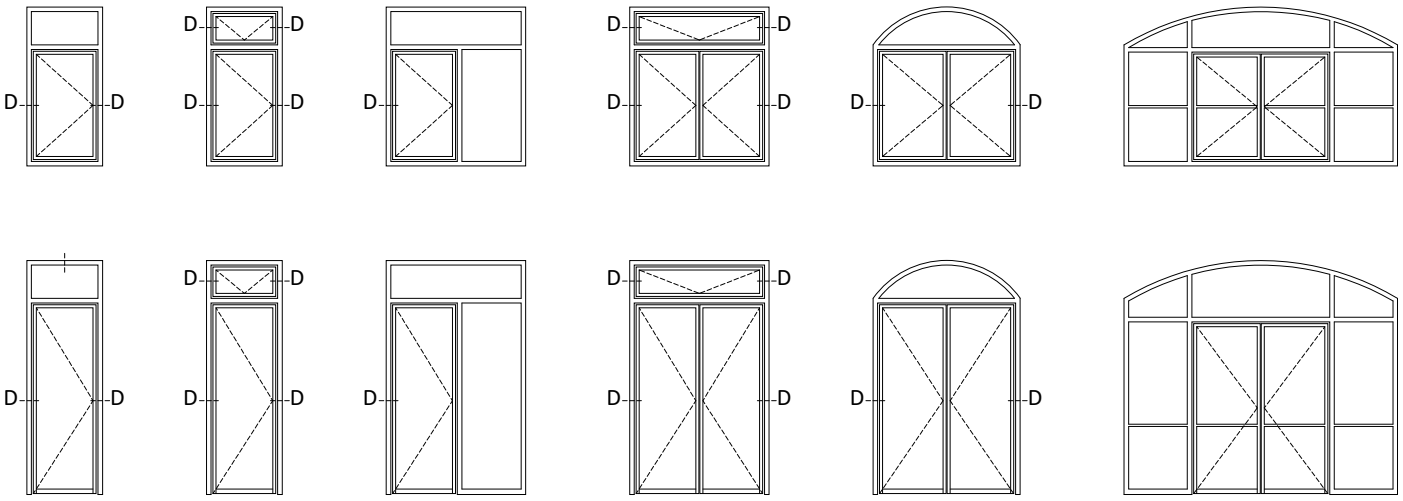
D
D
D
D
D
D
D
D
D
D
D
D
D
D
D
D
D
D
D
D
D
D
D
D

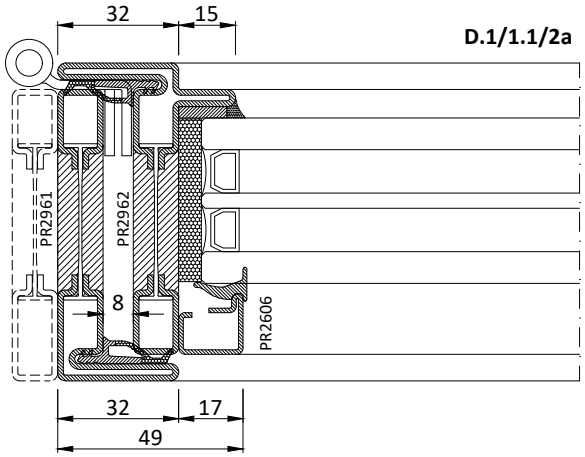
32
15
D.1/1.1/2a
PR2961
PR2962
8
PR2606
32
17
49

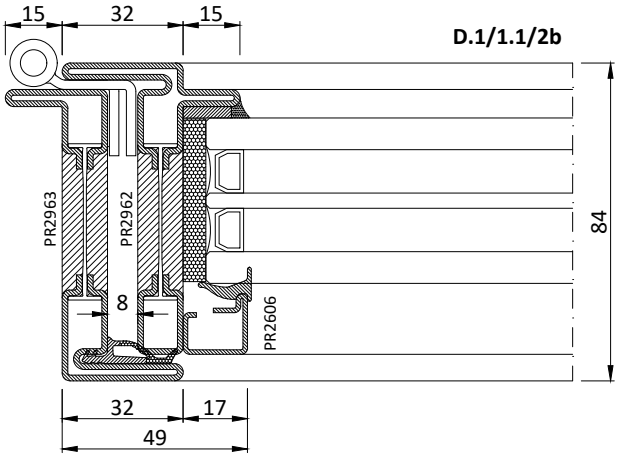
15
32
15
D.1/1.1/2b
PR2963
PR2962
8
PR2606
84
32
17
49

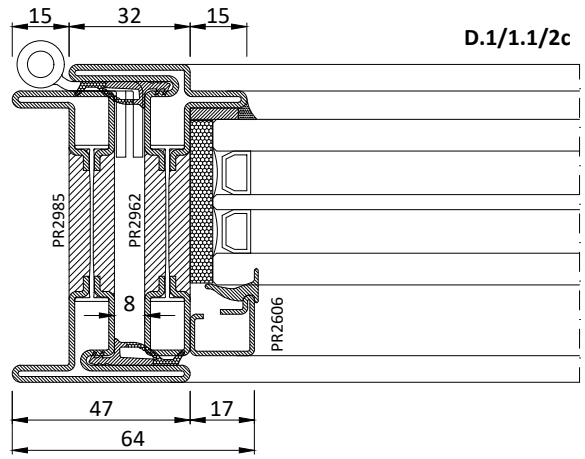
15
32
15
D.1/1.1/2c
PR2985
PR2962
8
PR2606
47
17
64

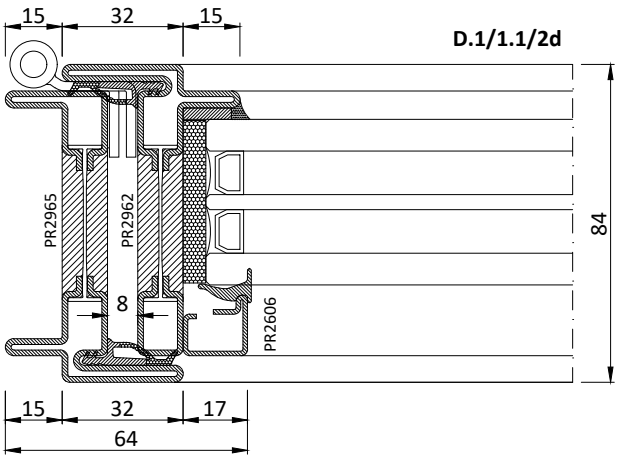
15
32
15
D.1/1.1/2d
PR2965
PR2962
8
PR2606
84
15
32
17
64

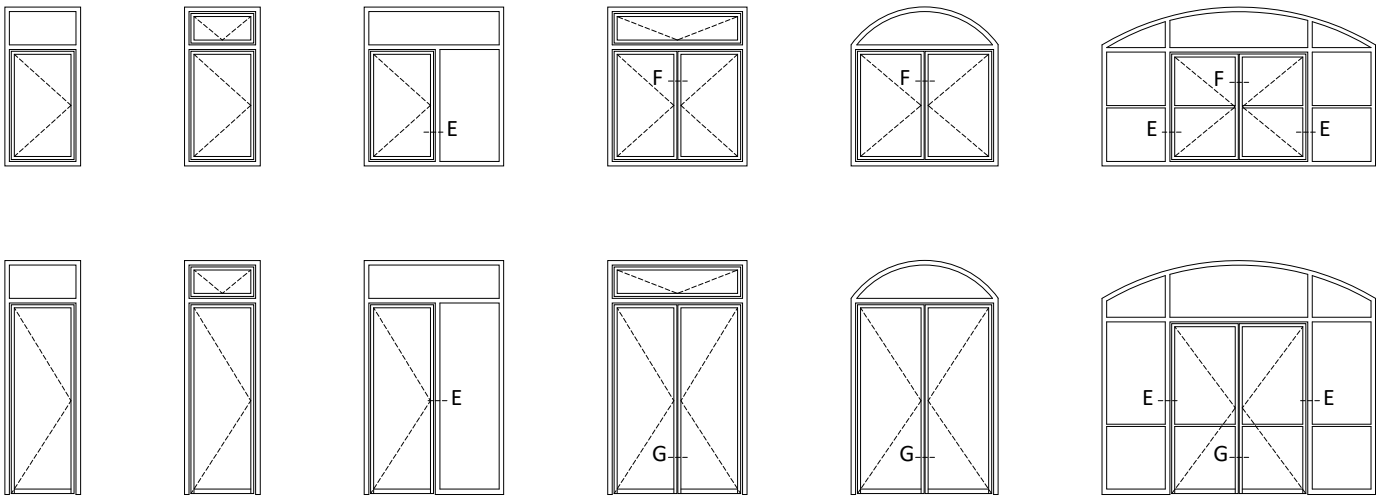
E
F
F
F
E
E
E
G
G
E
E
E
G

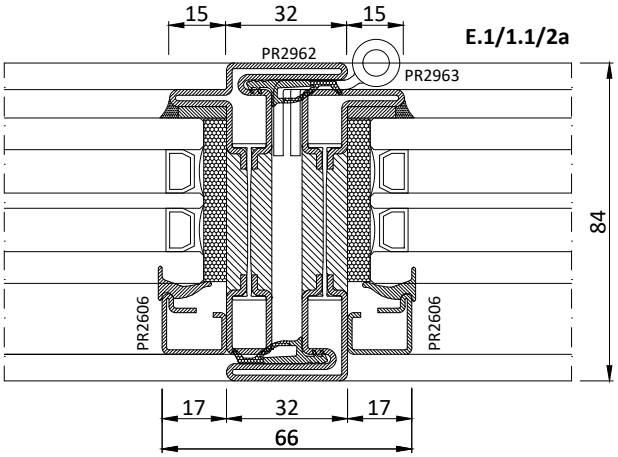
15
32
15
E.1/1.1/2a
PR2962
PR2963
84
PR2606
PR2606
17
32
17
66

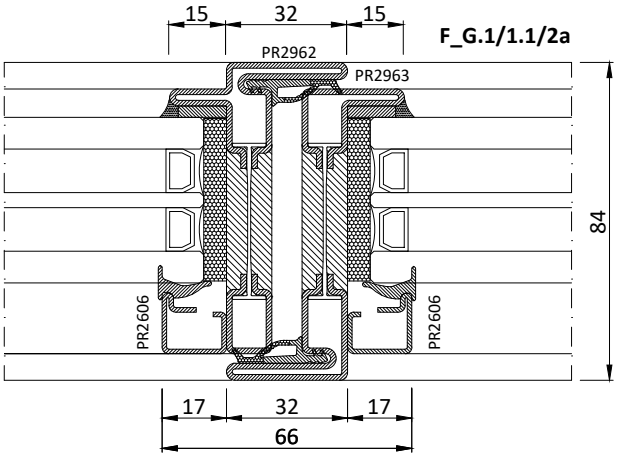
15
32
15
F_G.1/1.1/2a
PR2962
PR2963
84
PR2606
PR2606
17
32
17
66

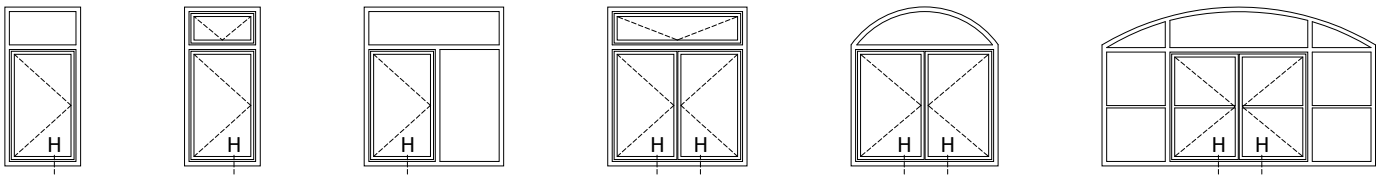

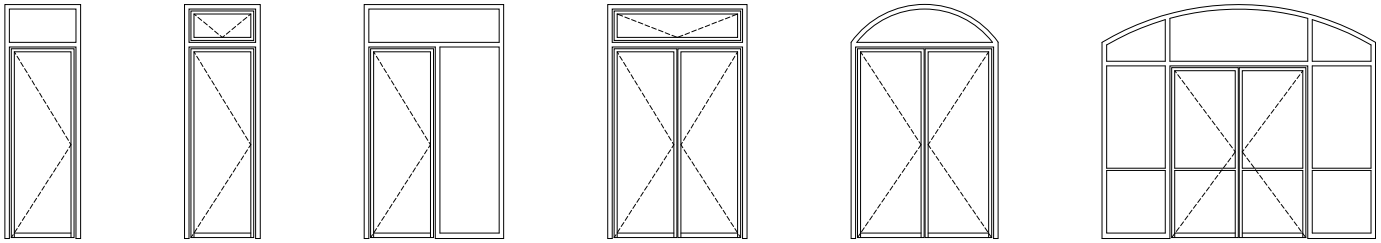

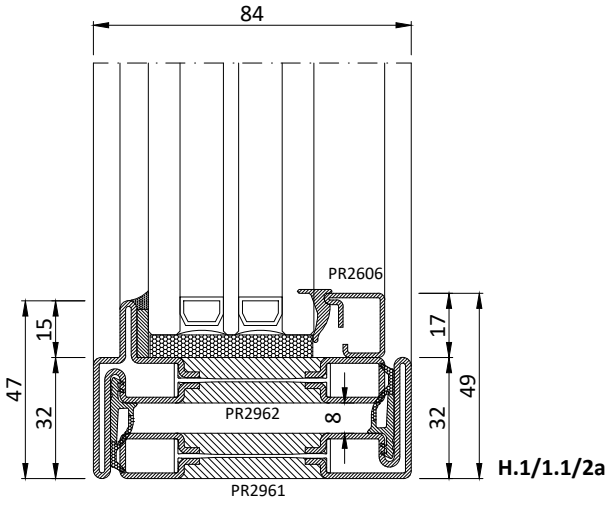

H.1/1.1/2a

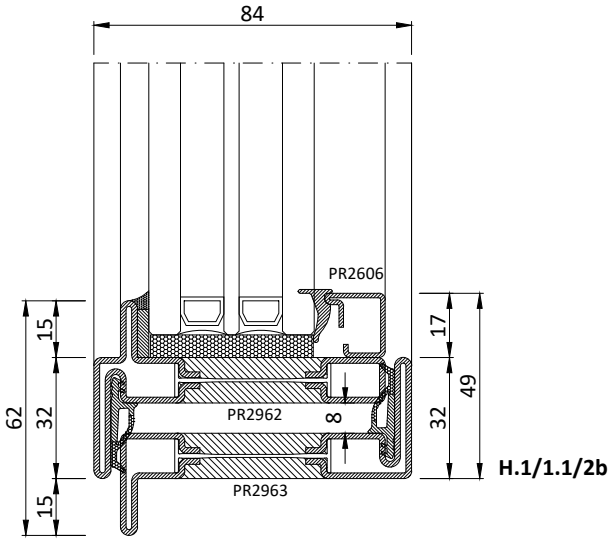

H.1/1.1/2b

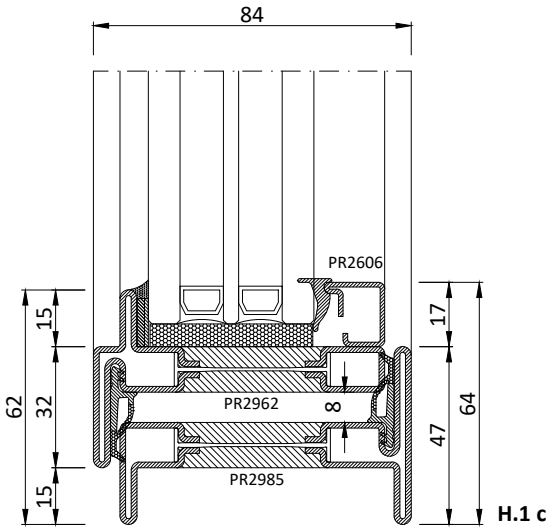

H.1 c

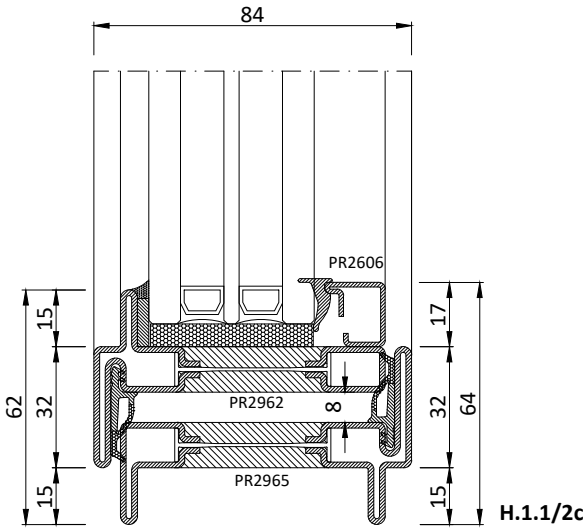

H.1.1/2c

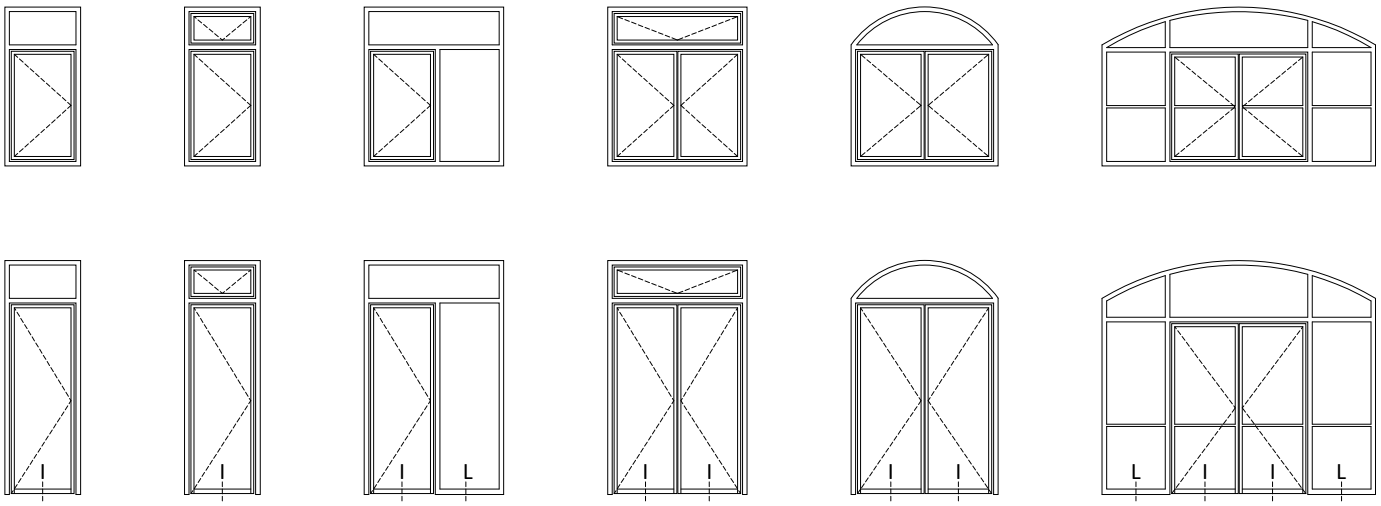

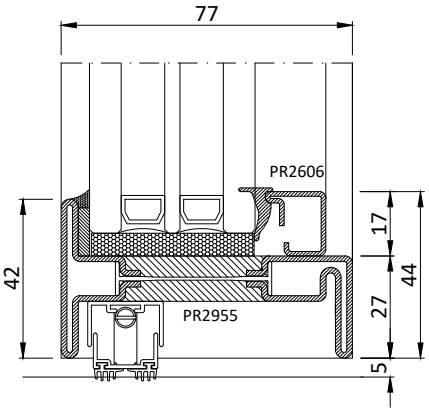

I.1a

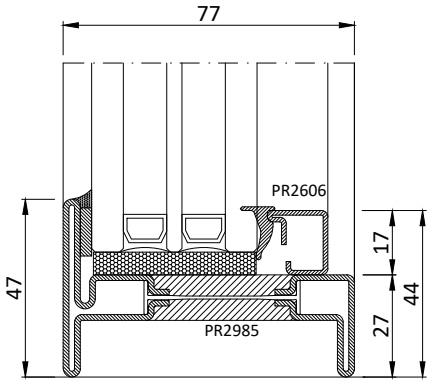

L.1a

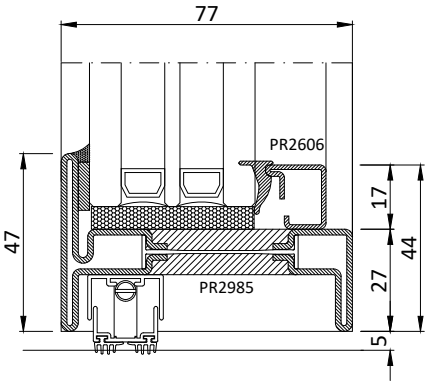

I.1a bis

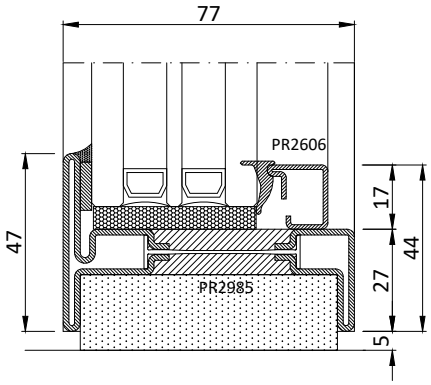

L.1a bis

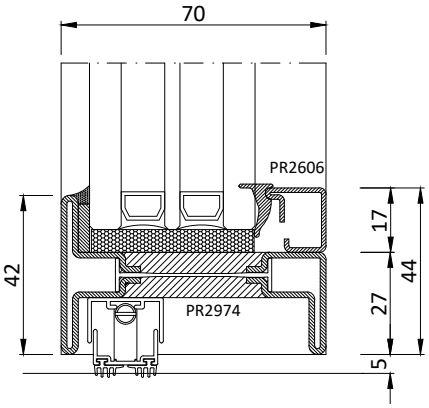

I.1a ter
I.1.1/2a

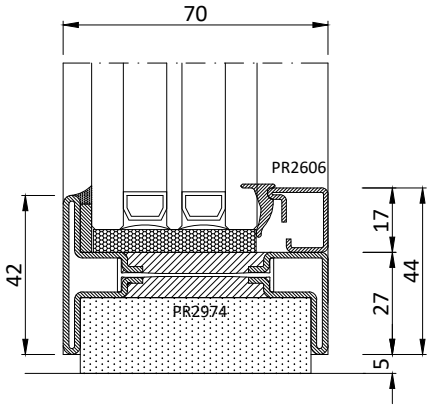

L.1.1/2a

* Zweifluegelige Tuer mit Profilen PR2962/63 Standard Sockelprofil PR2974

** Porte à deux vantaux avec profiles PR2962/63 standard profile socle PR 2974*

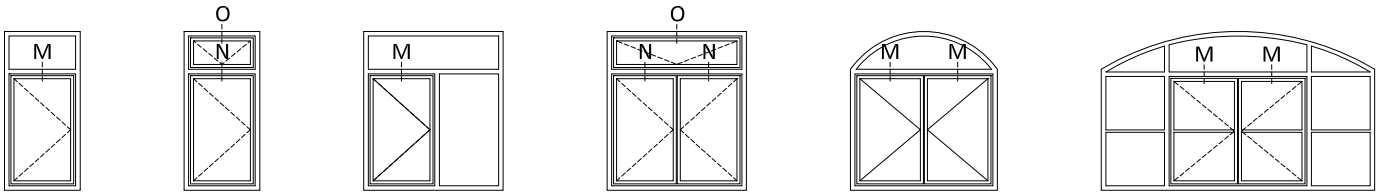

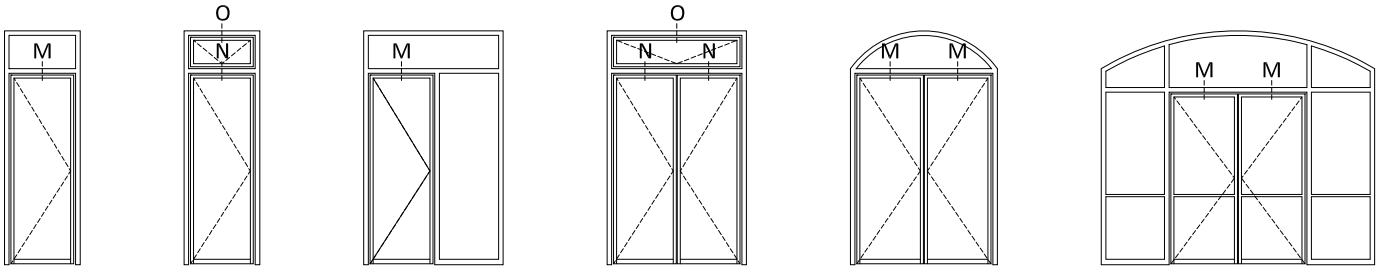

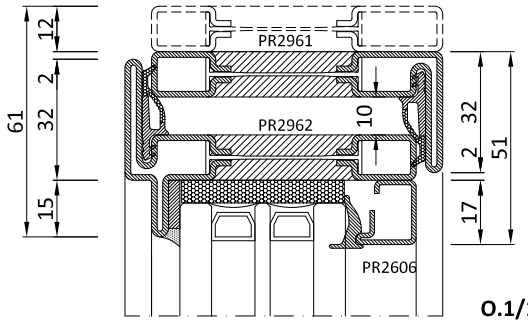

O.1/1.1/2a

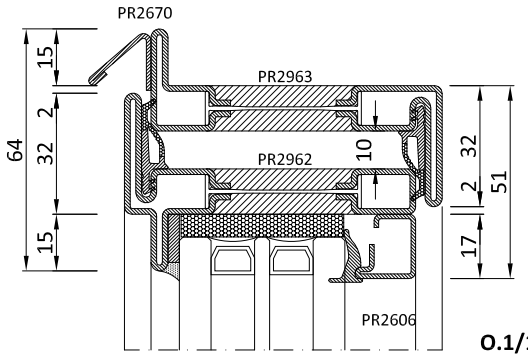

O.1/1.1/2b

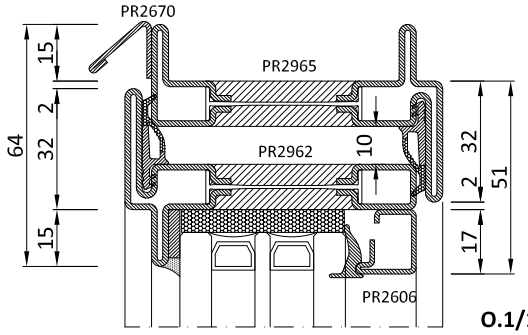

O.1/1.1/2c

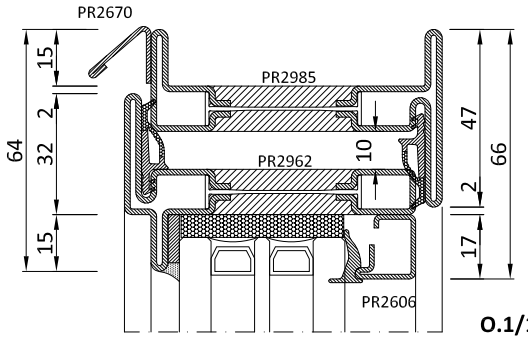

O.1/1.1/2 d

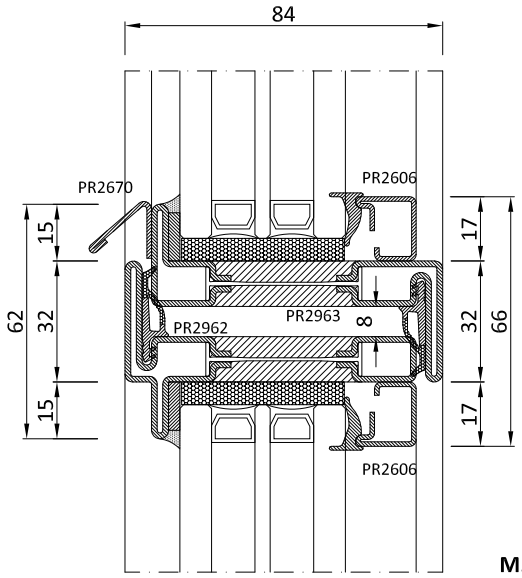

M.1/1.1/2a

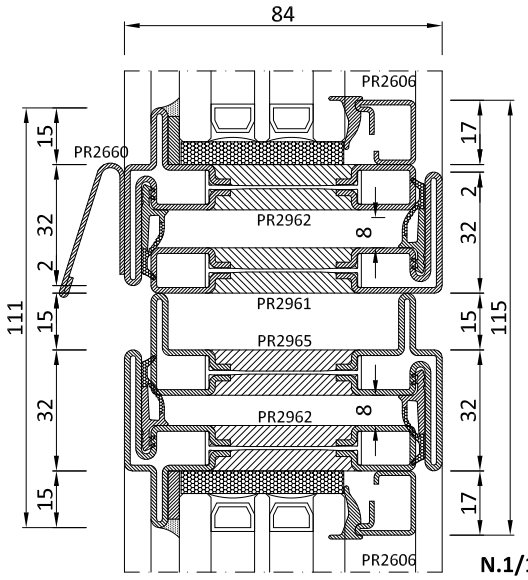

N.1/1.1/2a

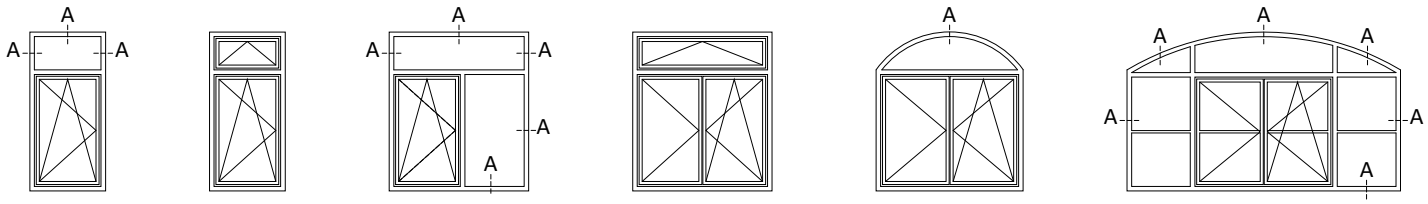
A
A
A
A
A
A
A
A
A
A
A
A
A
A

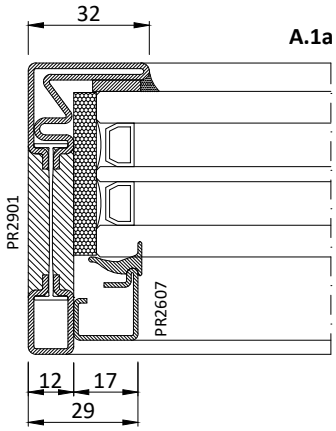
32
A.1a
PR2901
PR2607
12
17
29

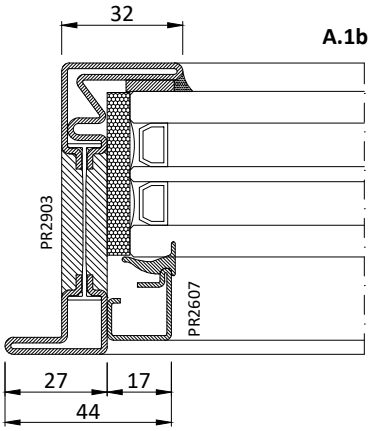
32
A.1b
PR2903
PR2607
27
17
44

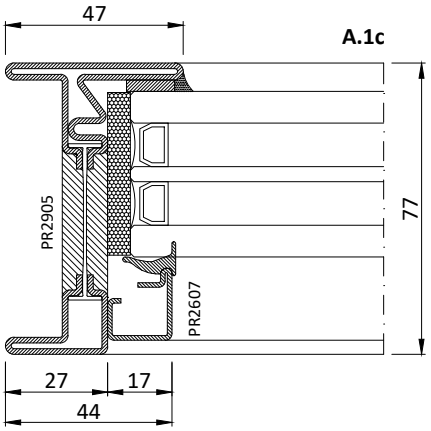
47
A.1c
PR2905
PR2607
77
27
17
44

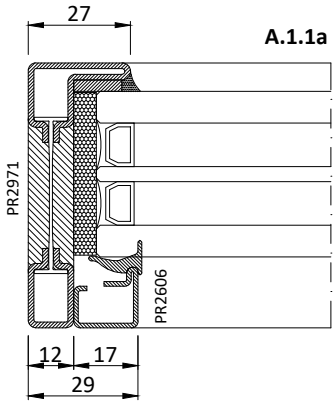
27
A.1.1a
PR2971
PR2606
12
17
29

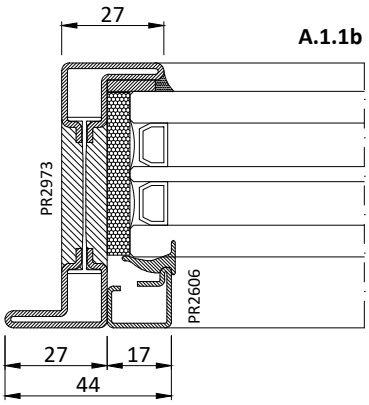
27
A.1.1b
PR2973
PR2606
27
17
44

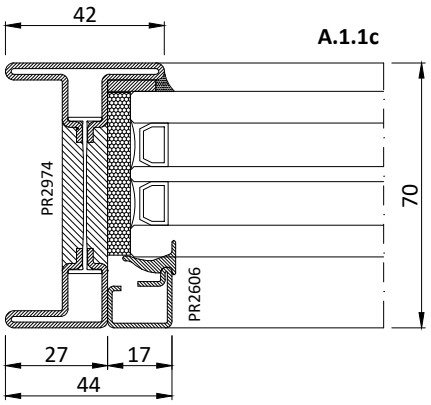
42
A.1.1c
PR2974
PR2606
70
27
17
44

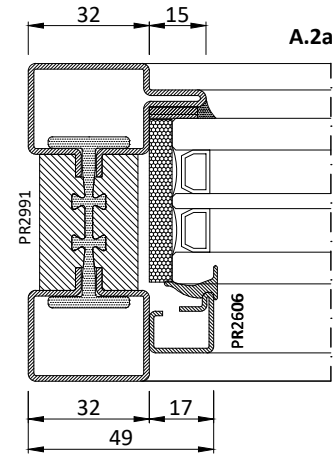
32
15
A.2a
PR2991
PR2606
32
17
49

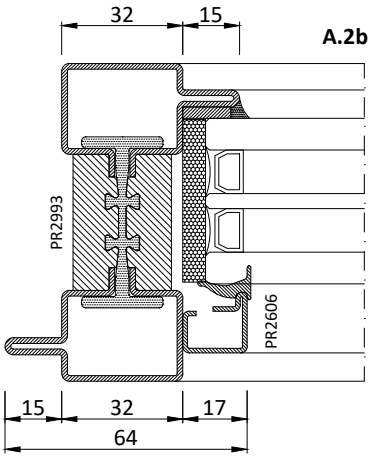
32
15
A.2b
PR2993
PR2606
15
32
17
64

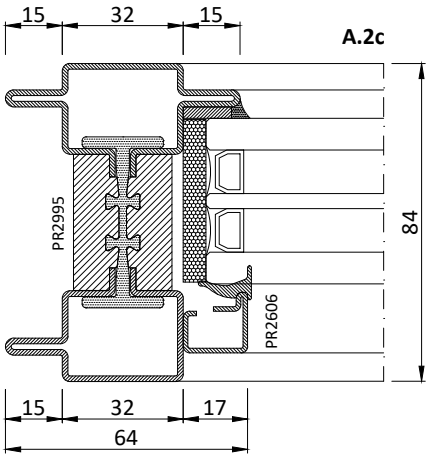
15
32
15
A.2c
PR2995
PR2606
84
15
32
17
64

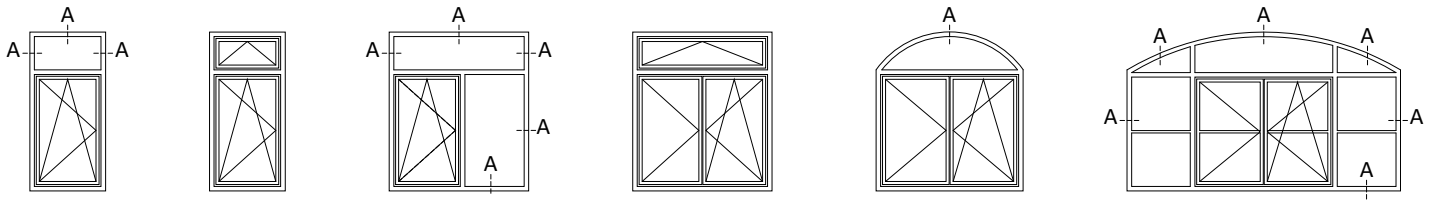
A
A
A
A
A
A
A
A
A
A
A
A
A
A

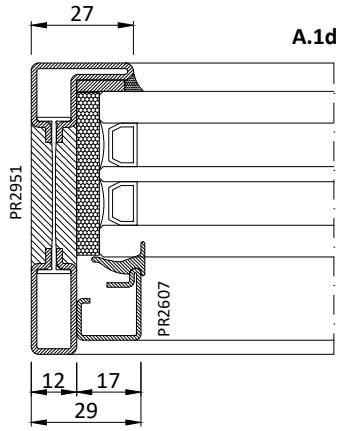
27
A.1d
PR2951
PR2607
12
17
29

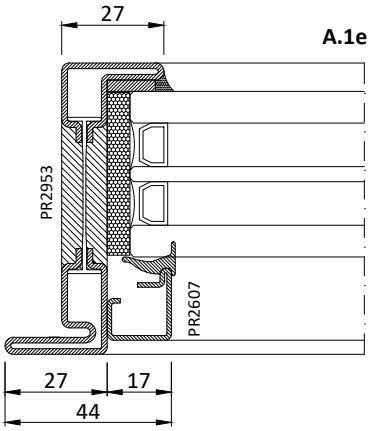
27
A.1e
PR2953
PR2607
27
17
44

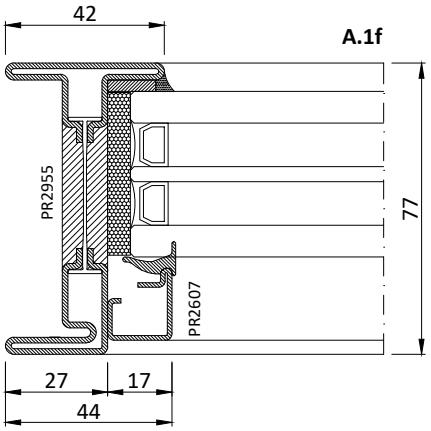
42
A.1f
PR2955
PR2607
77
27
17
44

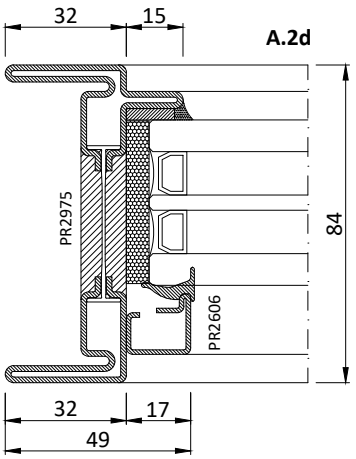
32
15
A.2d
PR2975
PR2606
84
32
17
49

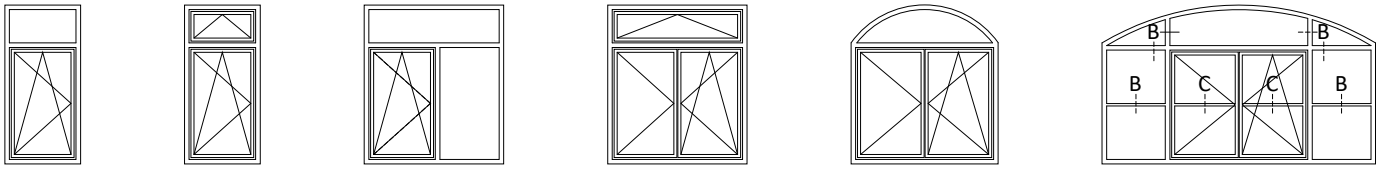

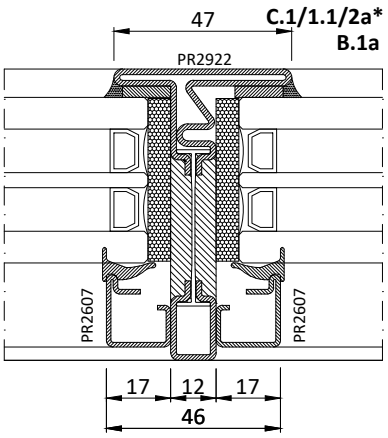

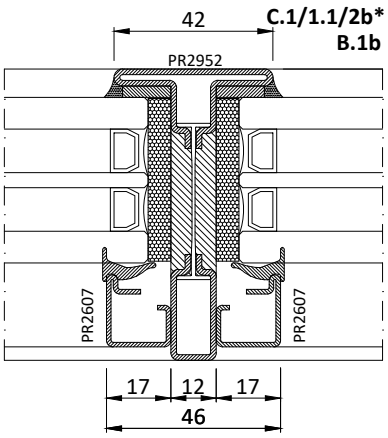

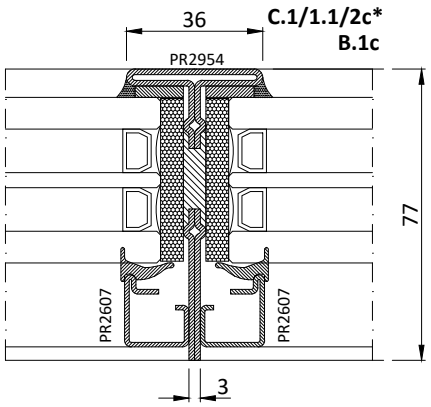

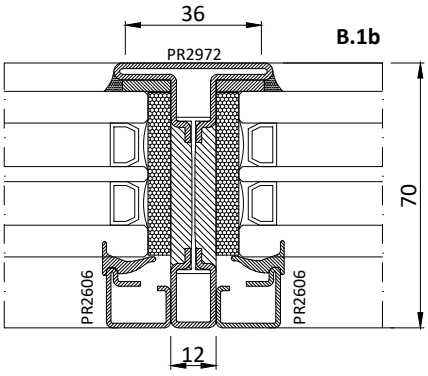

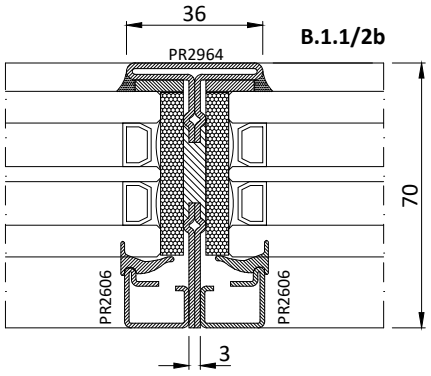

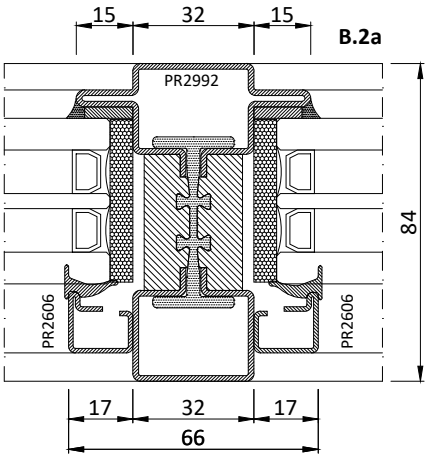

* Mit PR2942 nicht verwendbar
** attention: solution pas utilisable avec le profile PR2942*

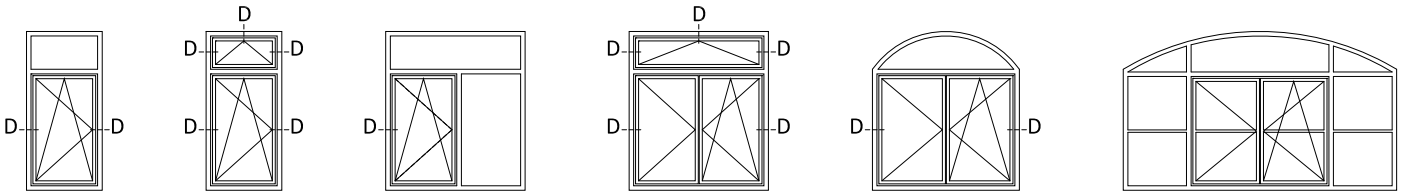
D
D
D
D
D
D
D
D
D
D
D
D
D
D
D
D
D
D

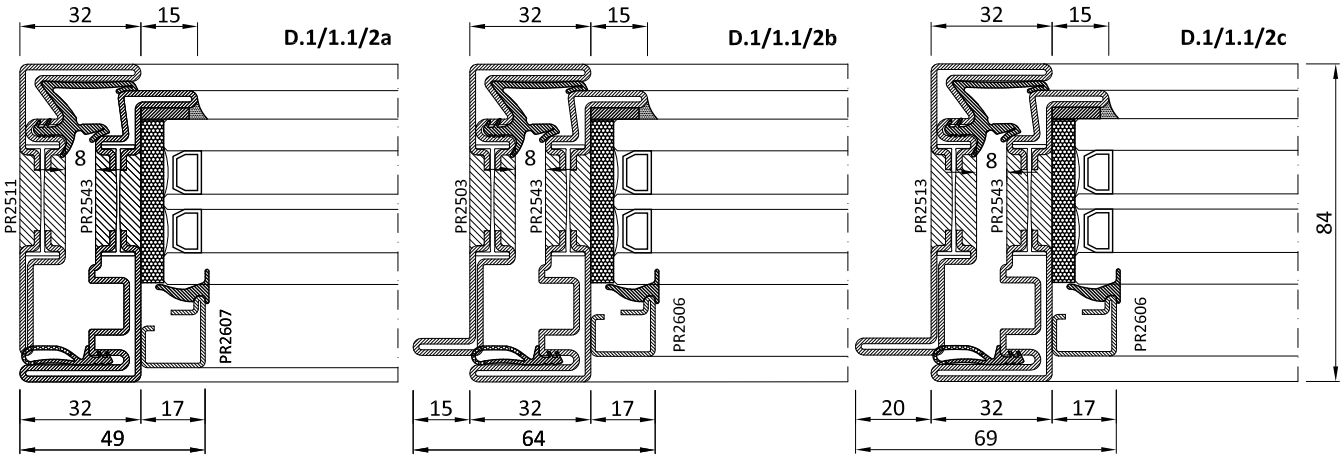
32
15
D.1/1.1/2a
8
PR2511
PR2543
PR2607
32
17
49
32
15
D.1/1.1/2b
8
PR2503
PR2543
PR2606
15
32
17
64
32
15
D.1/1.1/2c
8
PR2513
PR2543
PR2606
84
20
32
17
69

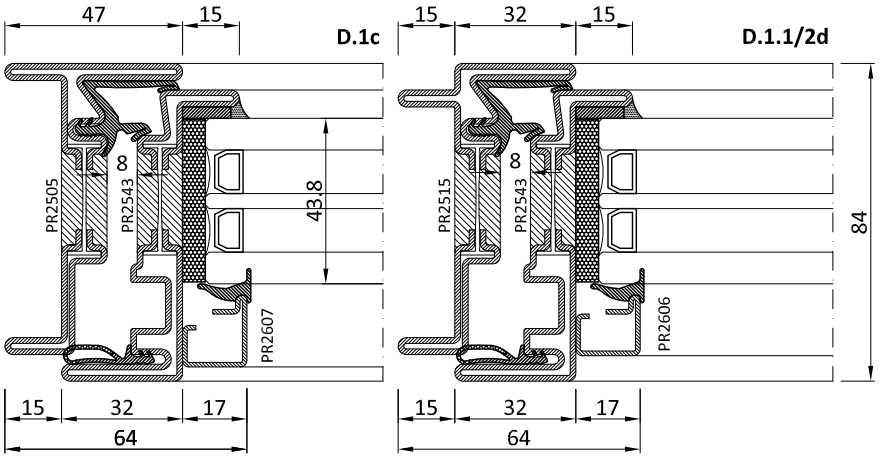
47
15
D.1c
8
PR2505
PR2543
43.8
PR2607
15
32
17
64
15
32
15
D.1.1/2d
8
PR2515
PR2543
84
PR2606
15
32
17
64

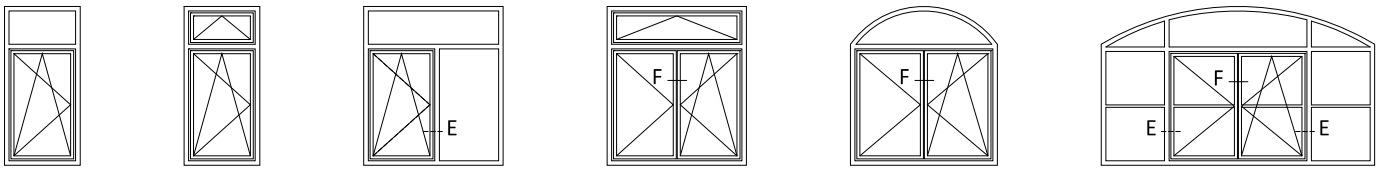
E
F
F
F
E
E

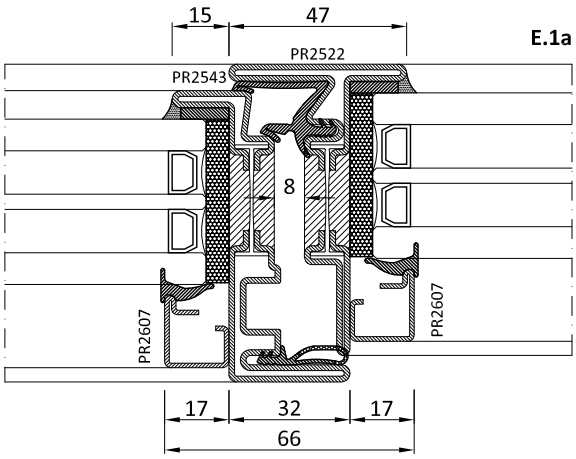
15
47
E.1a
PR2522
PR2543
8
PR2607
PR2607
17
32
17
66

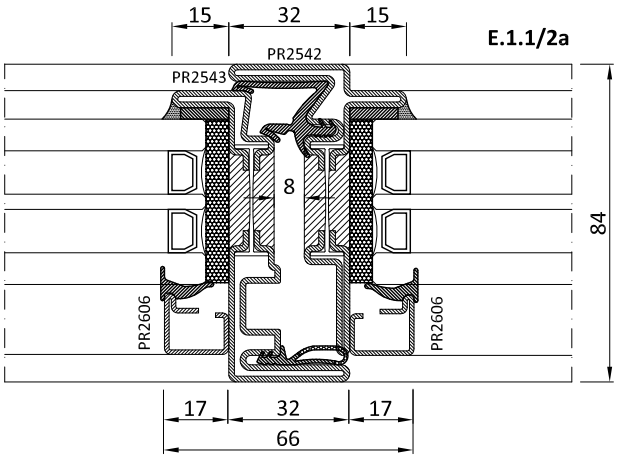
15
32
15
E.1.1/2a
PR2542
PR2543
8
84
PR2606
PR2606
17
32
17
66

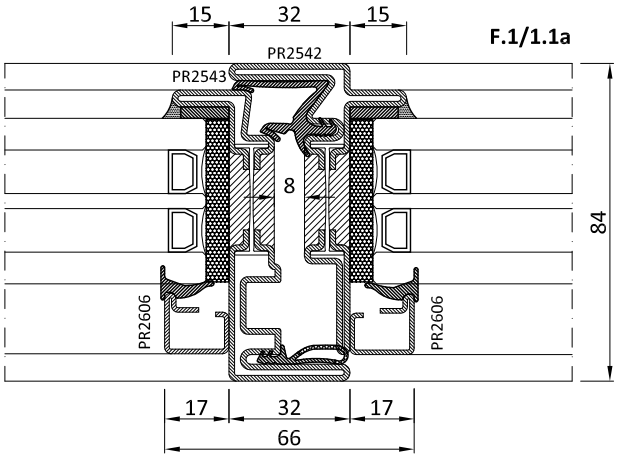
15
32
15
F.1/1.1a
PR2542
PR2543
8
84
PR2606
PR2606
17
32
17
66

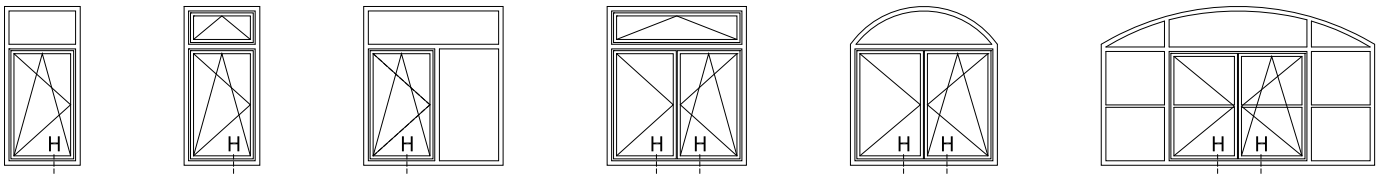

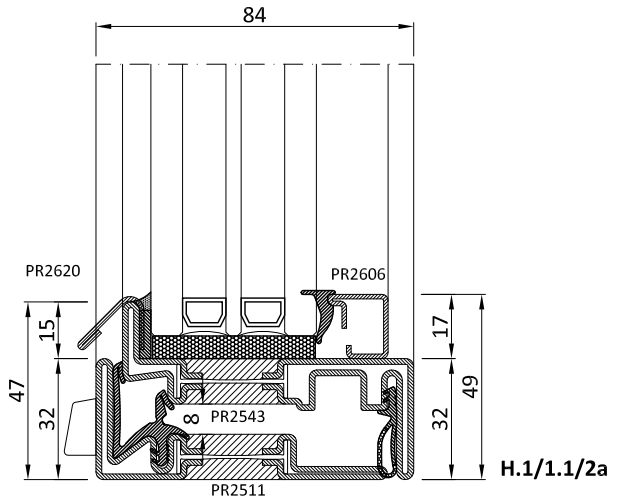

H.1/1.1/2a

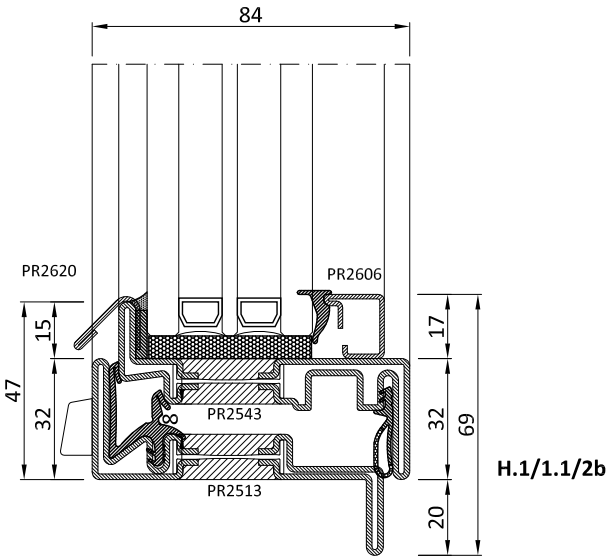

H.1/1.1/2b

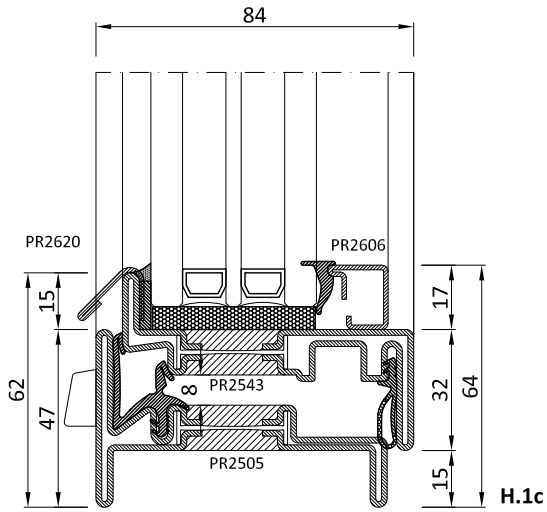

H.1c

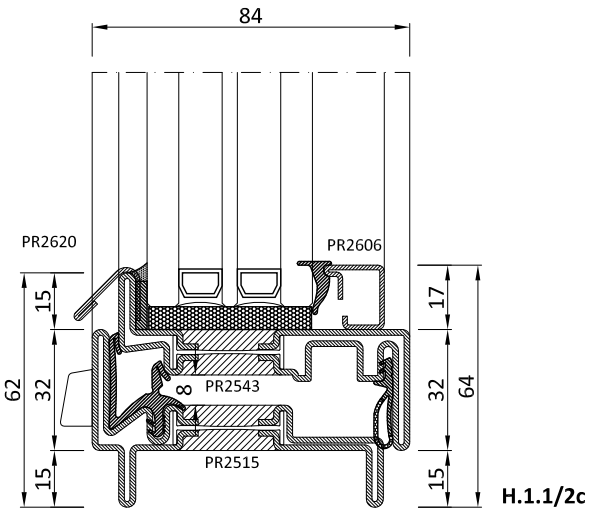

H.1.1/2c

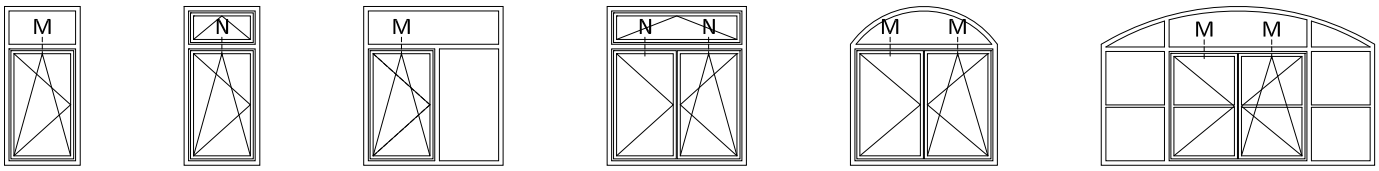

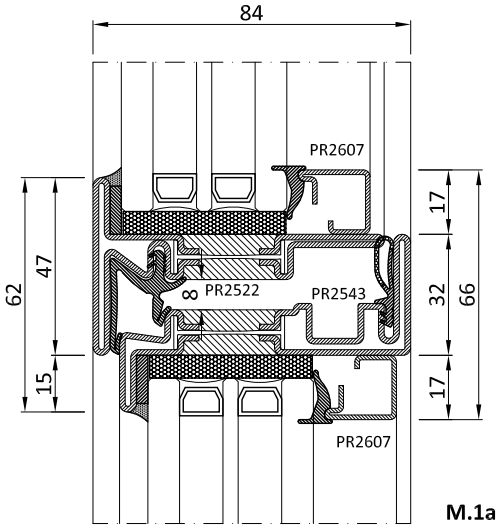

M.1a

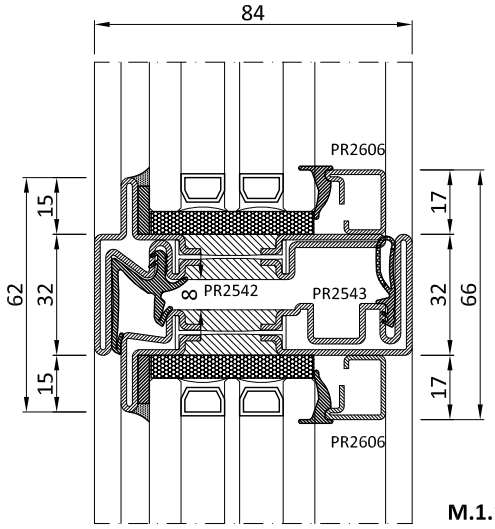

M.1.1a

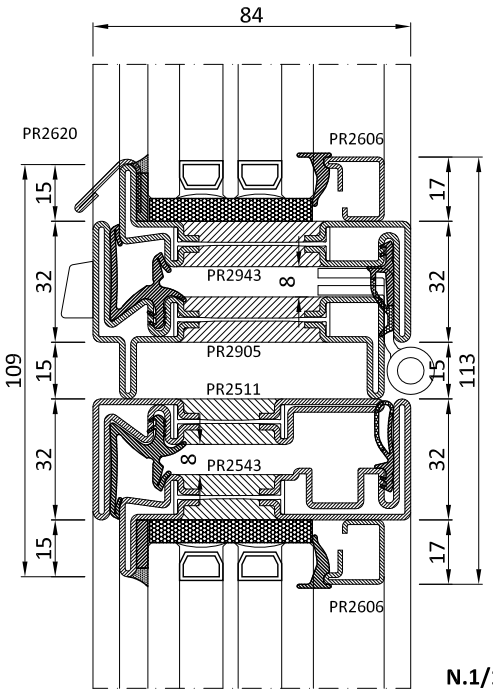

N.1/1.1a

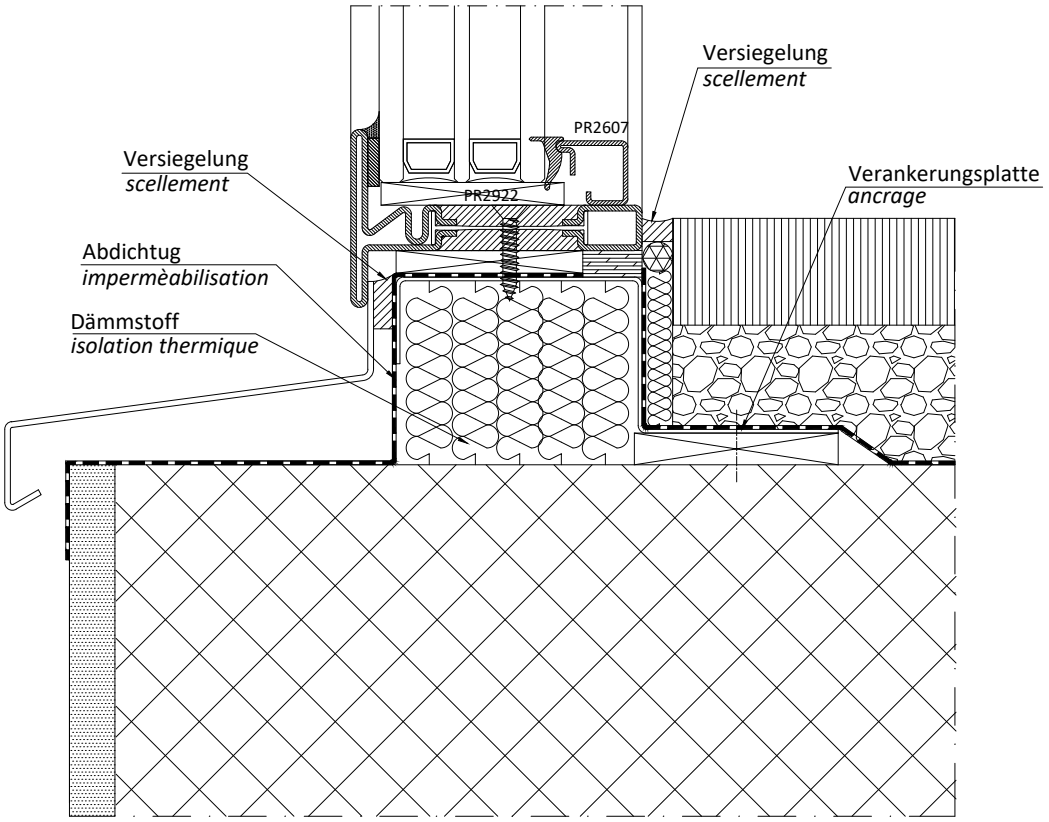
Versiegelung
scellement
PR2607
Versiegelung
scellement
Verankerungsplatte
ancrage
PR2922
Abdichtug
impermèabilisation
Dämmstoff
isolation thermique

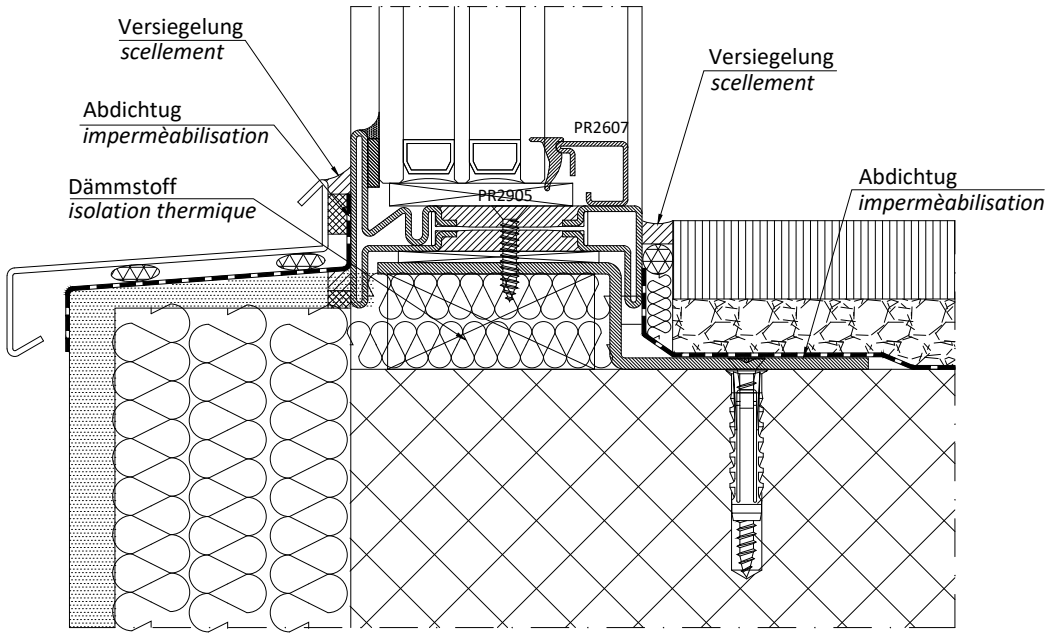
Versiegelung
scellement
Versiegelung
scellement
Abdichtug
impermèabilisation
PR2607
Dämmstoff
isolation thermique
PR2905
Abdichtug
impermèabilisation

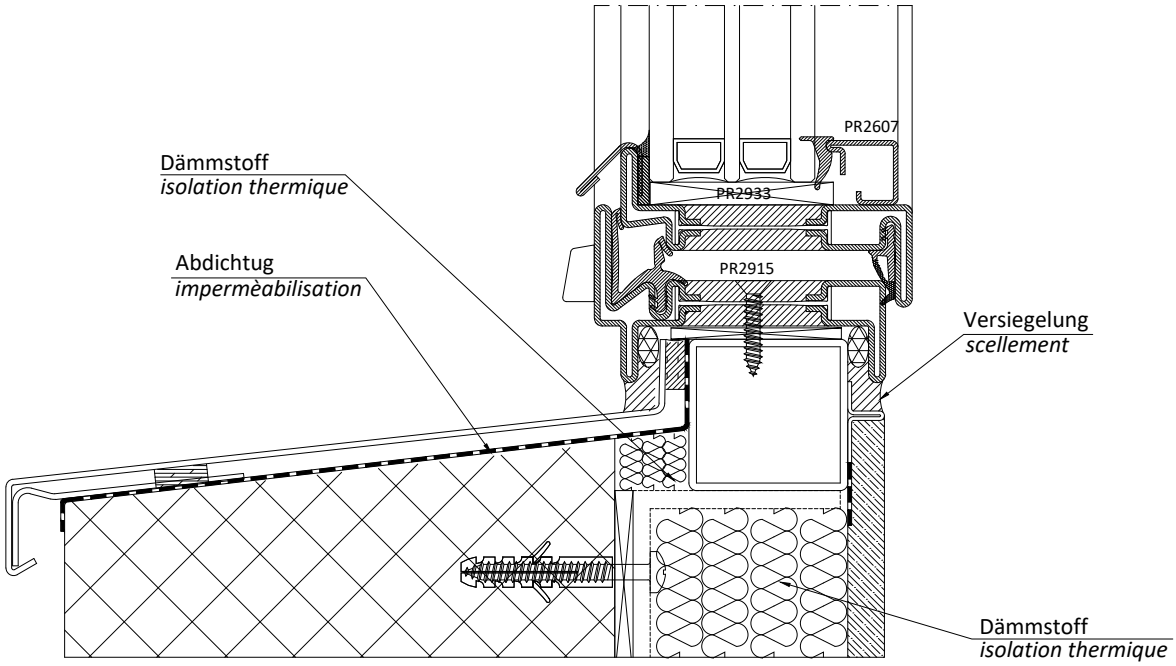
PR2607
PR2933
PR2915
Dämmstoff
isolation thermique
Abdichtug
impermèabilisation
Versiegelung
scellement
Dämmstoff
isolation thermique

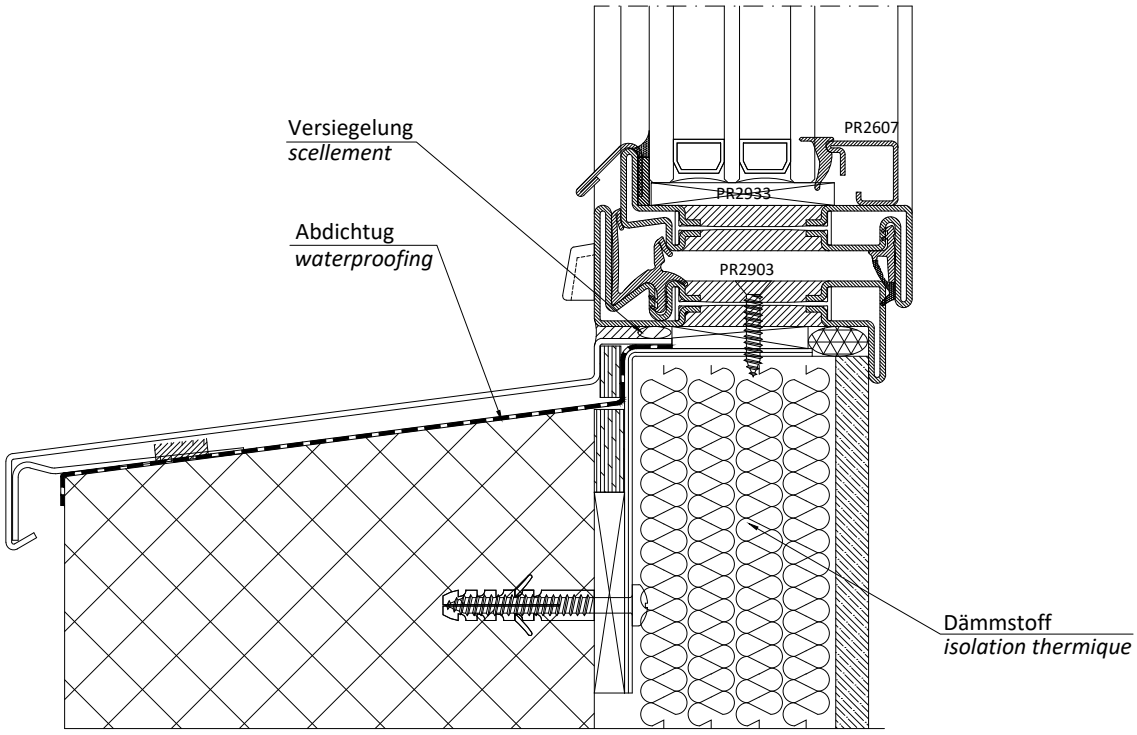
Versiegelung
scellement
PR2607
PR2933
Abdichtug
waterproofing
PR2903
Dämmstoff
isolation thermique

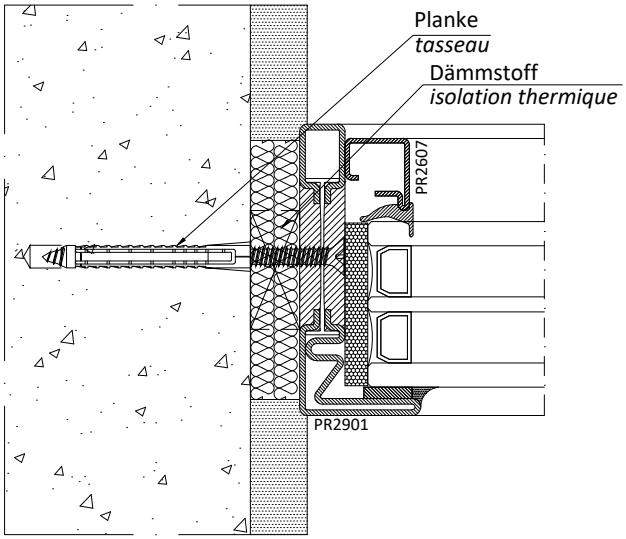
Planke
tasseau
Dämmstoff
isolation thermique
PR2607
PR2901

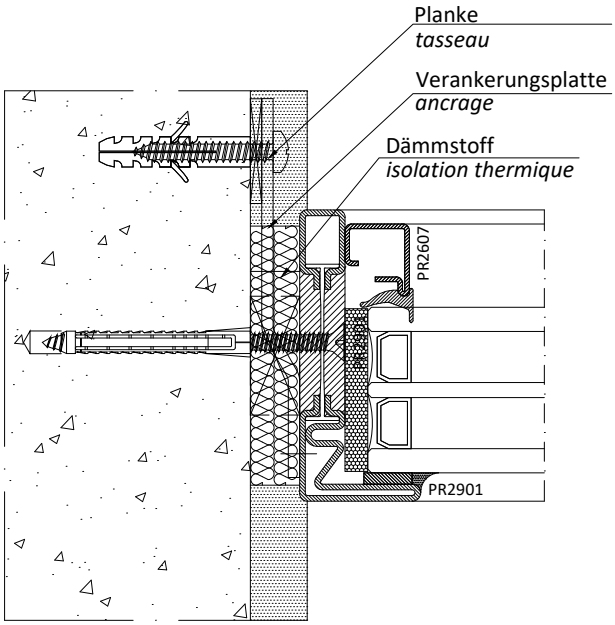
Planke
tasseau
Verankerungsplatte
ancrage
Dämmstoff
isolation thermique
PR2607
PR2901

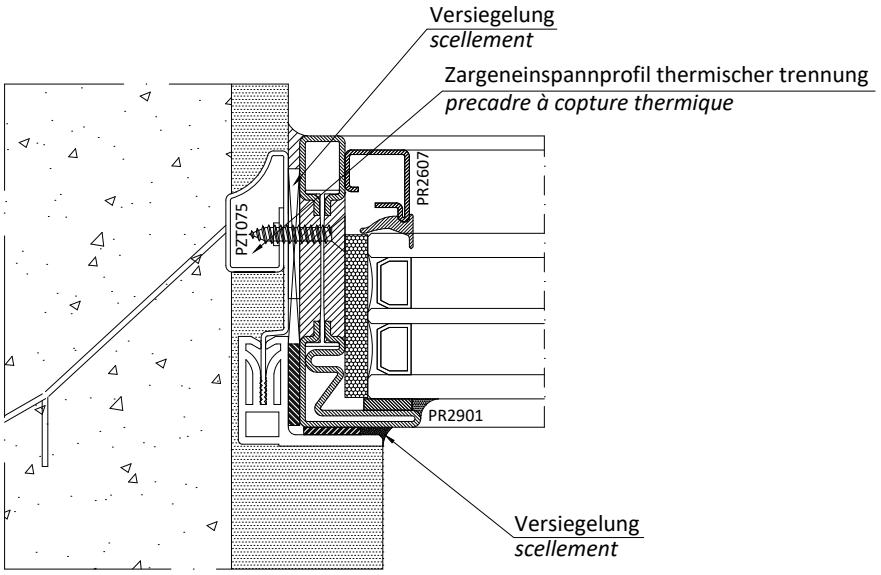
Versiegelung
scellement
Zargeneinspannprofil thermischer trennung
precadre à copture thermique
PZT075
PR2607
PR2901
Versiegelung
scellement

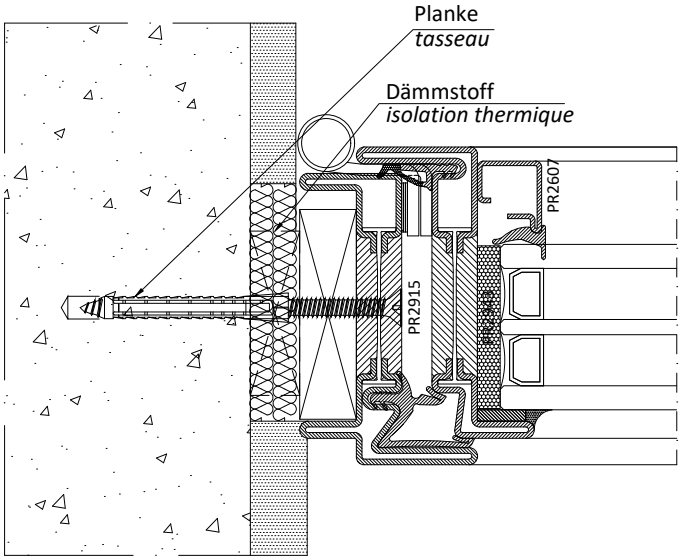

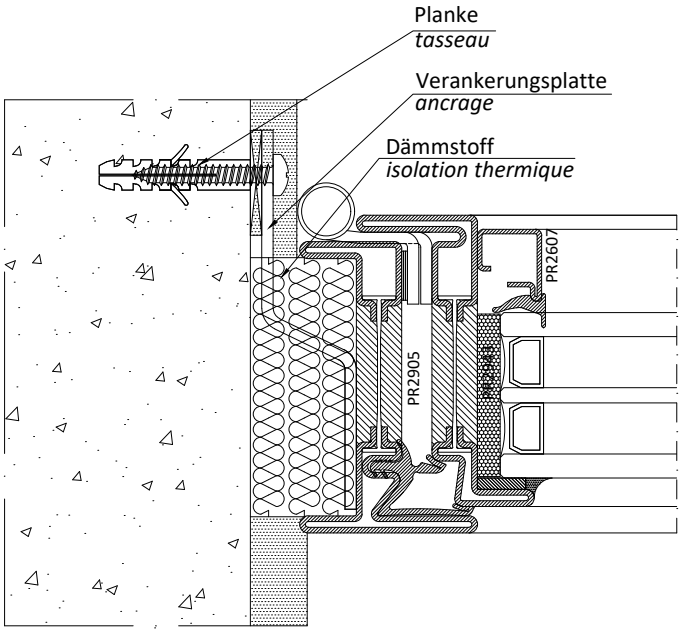

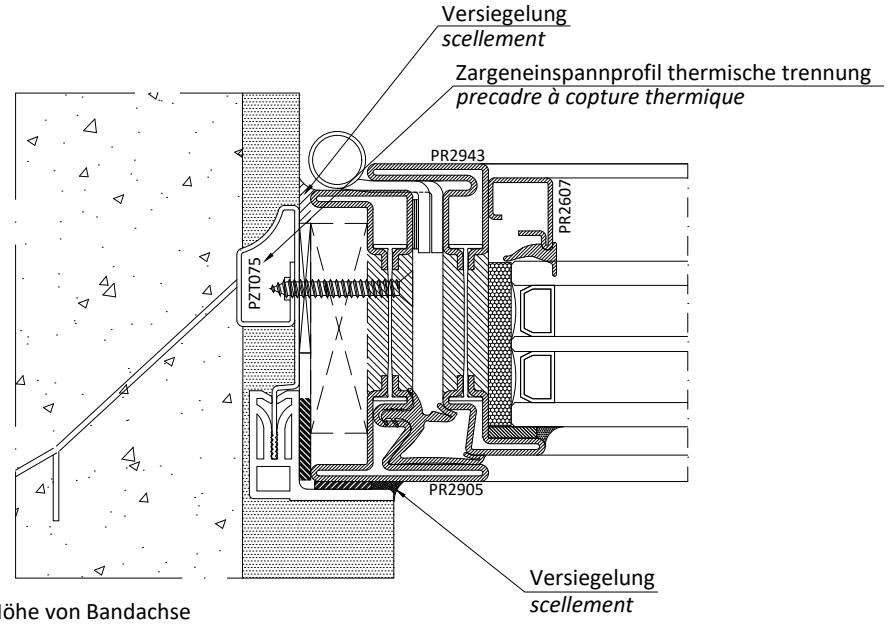

* Befestigungsschrauben auf der Höhe von Bandachse

* *Les vis de fixation profil au mur sont à appliquer en correspondance de l'axe de la paumelle*

Zargeneinspannprofil thermischer trennung
precadre à copture thermique

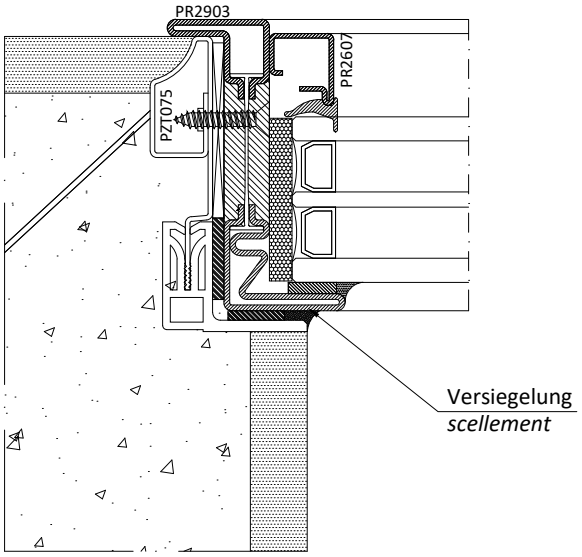

Zargeneinspannprofil thermischer trennung
precadre à copture thermique

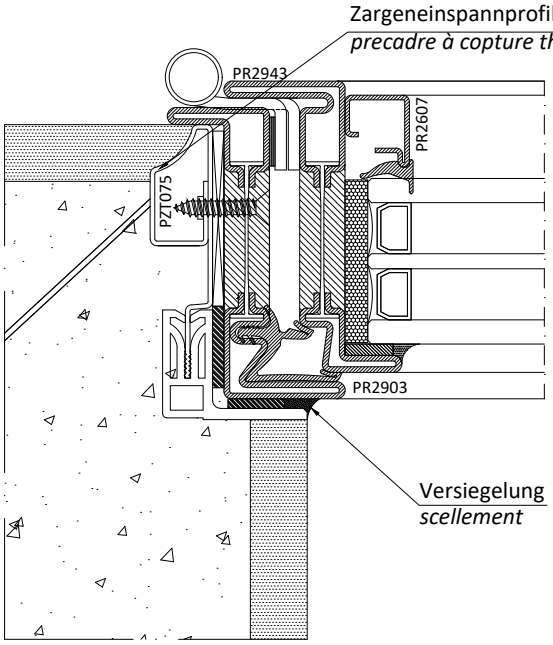

* Befestigungsschrauben auf der Höhe von Bandachse
* *Les vis de fixation profil au mur sont à appliquer en correspondance de l'axe de la paumelle*

Bearbeitungen / *Profil d'usinage*	
Zuschnitt / *Coupe*	5.1.1-2 | 5.2.1-2
Bohrungen für Anschraubbänder / *Trous pour paumelles à visser*	4.3.30-44
Bohrungen und Ösen für Basküleverschluss / *Trous et mortaises pour crémone*	4.3.20-27
Bohrungen und Ösen für zusätzliche Schlösser / *Trous et mortaises pour fermeture supplémentaire*	4.3.28-29
Bohrungen für Wasserablauf / *Trous de drainage*	4.3.15
Profileinschnitte/Kürzung für Stulpanschlag Mittelstoß / *Coupe pointe pour profilés battue centrale*	4.3.3-21
Bohrungen Einsatz Bandverstärkung / *Trous pour renforcement paumelles*	4.3.1-2
Fräsung für Stulp-Riegel 2. Flügel / *Fraisage pour verrous 2ème battant*	4.3.51-53
Bohrungen für Öffnungsbegrenzer für Drehflügelöffnung / *Trous pour limiteurs d'ouverture du battant*	4.3.42-47
Fräsung für Scheren und Öffnungsbegrenzer Klappfenster / *Fraisages pour les compas et limiteurs pour fenêtre à soufflet*	4.3.48-50
Bohrungen Halterung für P.2610 / *Trous étriers pour P.2610*	4.3.14
Verarbeitung Abtropfprofil / *Usinage rejet d'eau*	4.3.15
Bohrungen Wandhalterung / *Trous de fixation au mur*	3.3.1-5

Zusammenbau / *Assemblage*	
Rahmenbau / *Construction châssis*	
Verschweißung / *Soudure*	4.4.1-4
Einsatz Eckwinkel (Messingprofil) / *Insertion équerres (profilés laiton)*	4.4.2-3
Innenversiegelung der Verbindung (Messing) / *Scellage intérieur jonction (laiton)*	4.4.1
Einbau Zubehör / *Accessoires d'installation*	
Verschweißung Anschweißbänder / *Trous pour paumelles à visser*	4.4.5-7
Bohrungen Schnäpper 2. Flügel / *Trous fermeture à déclic 2ème battant*	4.5.6 | 4.5.8
Bohrungen verdecktliegende Bänder Kippflügel / *Trous paumelle invisible pour fenêtre à soufflet*	4.5.21-22
Bohrungen Oberlichtschnäpper und Kippschere Kippflügel / *Trous cliquet et compas fenêtre à soufflet*	4.5.23
Bohrungen verdecktliegendes Mittelban / *Trous fermetures centrales cachées*	4.5.16
Bohrungen Zuzieh- Einhol-Griff zweiter Flügel / *Trous béquille à tirer deuxième battant*	4.5.24
Bohrungen Öffnungsbegrenzer für Drehflügel / *Trous pour limiteurs d'ouverture du battant*	4.3.42-47
Bohrungen/Fräsung für Scheren und Öffnungsbegrenzer Klappfenster / *Trous pour les compas et limiteurs pour fenêtre à soufflet*	4.3.48-50

Vorbereitung für Lackierung - Brünierung / *Préparation pour peinture - brunissage*	
Bohrungen im Rahmen für Abfluss Vorbehandlungs- und Reinigungs-Flüssigkeiten / *Trous sur châssis pour écoulement liquides pré-traitement*	5.1.4
Reinigung der Oberfläche (Messing) / *Nettoyage de la surface (laiton)*	5.1.4

Zubehöreinbau / *Montage de la quincaillerie*	
Einbau und Versiegelung Mitteldichtung / *Installation et scellage joint central*	4.5.1-2
Einbau Wasserablaufkappen / *Installation busettes*	4.5.1
Montage Bänder / Klappschere / Kippfenster / *Installation paumelles/ compas / fenêtre à soufflet etc*	4.5.15-23
Einbau Basküleverschluss und Schließbleche / *Montage crémone et gâches*	4.5.3-15
Montage Anschlagdichtungen / *Montage joints de butée*	…
Versiegelung Eckverbindung / *Scellage angle coupure thermique*	4.5.1

Verglasung / *Vitrage*	
Einbau Glashalteclips / Installation clips parclose	2.9.1-14
Glaseinbau (Verklotzung) / *Application vitrage (cales)*	4.7.1

Bearbeitungen / *Profil d'usinage*	
Zuschnitt / *Coupe*	5.1.1-2 | 5.2.1-2
Bohrungen für Anschraubbänder / *Trous pour paumelles à visser*	4.3.30-41
Bohrungen und Fräsungen für Schlösser und Schließbleche / *Trous et mortaises pour serrure et gâche*	4.3.56-59
Bohrungen und Fräsungen für zusätzliche Schließpunkte / *Trous et mortaises pour fermeture supplémentaire*	4.3.60-61
Profileinschnitte/Kürzung für Stulpanschlag Mittelstoß / *Coupe pointe pour profilés battue centrale*	4.3.3-8
Bohrungen Einsatz Bandverstärkung/ *Trous pour renforcement paumelles*	4.3.1-2
Fräsung für Riegel 2. Flügel / *Fraisage pour verrous 2ème battant*	4.3.51-53
Bohrungen Wandhalterung/ *Trous de fixation au mur*	3.3.1-5

Zusammenbau / *Assemblage*	
Rahmenbau / *Construction châssis*	
Verschweißung / *Soudure*	4.4.1-3
Einsatz Eckwinkel (Messingprofil) / *Insertion équerres (profilés laiton)*	4.4.2-3
Innenversiegelung der Verbindung (Messing) / *Scellage intérieur jonction (laiton)*	4.4.1
Einbau Zubehör / *Accessoires d'installation*	
Verschweißung Anschweißbänder / *Trous pour paumelles à visser*	4.4.5-7
Bearbeitung für automatischen Bodendichtung / *Usinage pour plinthe automatique*	4.3.54-55

Vorbereitung für Lackierung - Brünierung / *Preparation for the powder coating – burnishing*	
Bohrungen im Rahmen für Abfluss Vorbehandlungs- und Rinigungs-Flüssigkeiten / *Trous sur châssis pour écoulement liquides pré-traitement*	5.1.4
Reinigung der Oberfläche (Messing) / *Nettoyage de la surface (laiton)*	5.1.4

Zubehöreinbau / *Montage de la quincaillerie*	
Einbau Bänder / *Installation paumelles*	4.3.30-41
Einbau Schlösser und Schließbleche / *Installation serrure et gâches*	4.5.25-28
Einbau automatischer Bodendichtung / *Installation plinthe automatique*	4.3.54-55
Einbau Kantriegel / *Montage verrou*	4.3.51-53
Montage Anschlagdichtungen / *Montage joints de butée*	…
Versiegelung Eckverbindung / *Scellage angle coupure thermique*	4.5.1

Verglasung/ *Vitrage*	
Einbau Glashalteclips / Installation clips parclose	2.9.1-14
Glaseinbau (Verklotzung) / *Application vitrage (cales)*	4.7.1

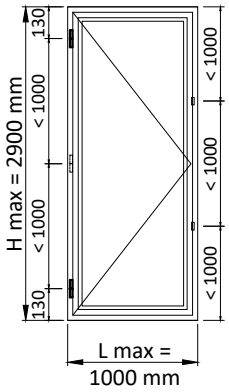

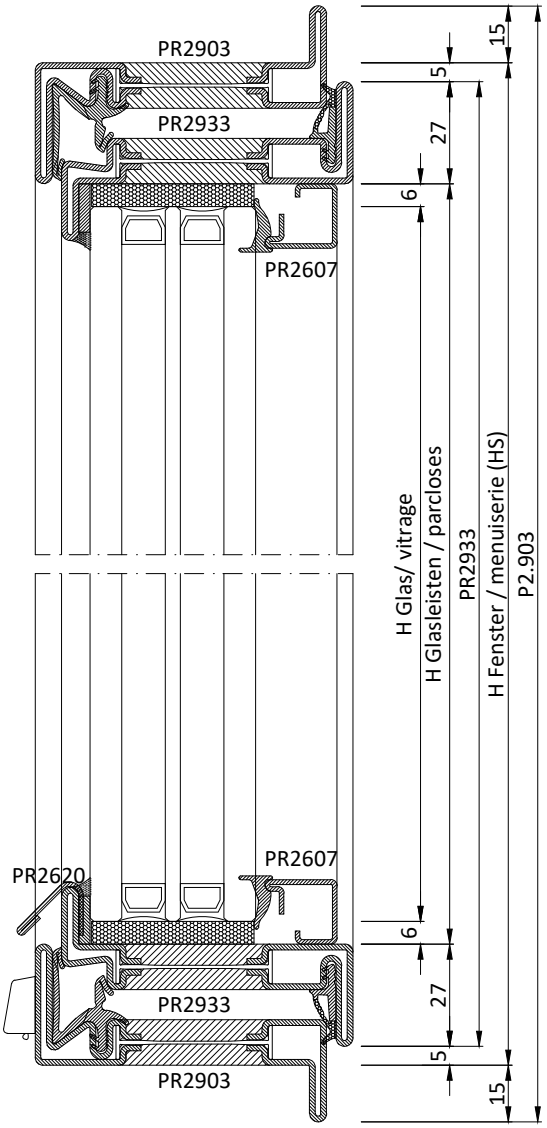

	PROFILE	***PROFILES***				
Cod.	Beschreibung	*Description*	n°	Dim.	Schnitt	*Coupe*
	Rahmen	***Cadre***				
PR2903	Z-Rahmen	*Profilé Z cadre*	2	LS+30	45°	45°
PR2903	Z-Rahmen	*Profilé Z cadre*	2	HS+30	45°	45°
	Flügel	***Battant***				
PR2933	Z-Profil-Flügel	*Profilé Z battant*	2	LS-10	45°	45°
PR2933	Z-Profil-Flügel	*Profilé Z battant*	2	HS-10	45°	45°
PR2620	Wetterschenkelprofil	*Profilé rejet d'eau*	1	LS-69	90°	90°
	Glasleiste	***Parcloses***				
PR2607	Glasleistenprofil	*Profilé parclose*	2	LS-64	45°	45°
PR2607	Glasleistenprofil	*Profilé parclose*	2	HS-64	45°	45°
	Verglasung	***Vitrages***				
-	Isolierverglasung	*Double vitrage*	1	LS-76 x HS-76		

	ZUBEHÖR	***ACCESSOIRES***	
Cod.	Beschreibung	*Description*	n°
AC2608	Glasleisten-Klemmfeder	*Clip fixation parcloses*	Var.
AC2617NG	Eckdichtung	*Joint d'angle*	4
AC2618	Wasserablauf	*Trou de drainage*	Var.
AC2623D/S	Set Basküleverschluss	*Kit crémone*	1
AC2626R	Dreifachverriegelung	*Kit pour troisième battant*	Var.
AC2627	Mittelverriegelung, bandseitig	*Fermeture centrale côté paumelles*	Var.
AC	Band	*Paumelles*	Var.
ACV78..	Griffe "Vitruvio"	*Poignées " Vitruvio"*	1
AC2803I*	Set Winkel für PR2903	*Kit d'équerres pour PR2903*	4
AC2833I*	Set Winkel für PR2933	*Kit d'équerres pour PR2933*	4

	DICHTUNGEN	***JOINTS***		
Cod.	Beschreibung	*Description*	n°	Dim.
GE2600TT	Interne Anschlagdichtung	*Joint de butée interne*	1	2xLS+2xHS
GE2603	Mitteldichtung	*Joint central*	1	1xLS+2xHS
GE2907TT	Unterglasdichtung	*Joint de sous-vitrage*	1	2xLS+2xHS
GU2036	Klebeband für Fugenboden	*Bande adhésive pour fond de joint*	1	2xLS+2xHS
GP0095	Glasdichtung innen	*Joint intérieur vitrage*	1	2xLS+2xHS

* für Messingprofil
uniquement pour profilés en laiton

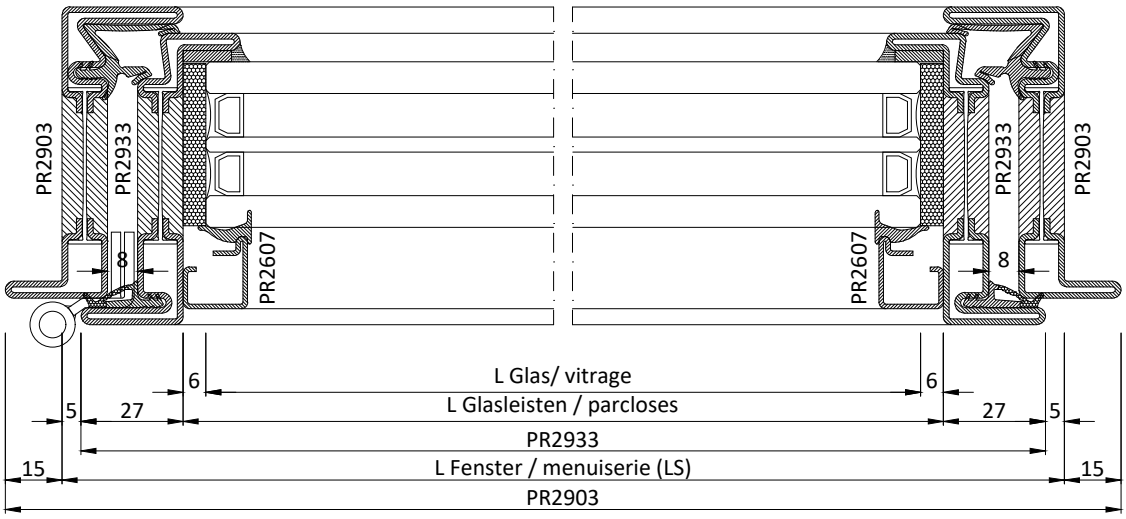

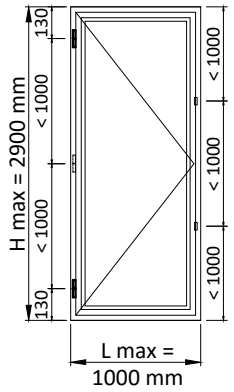

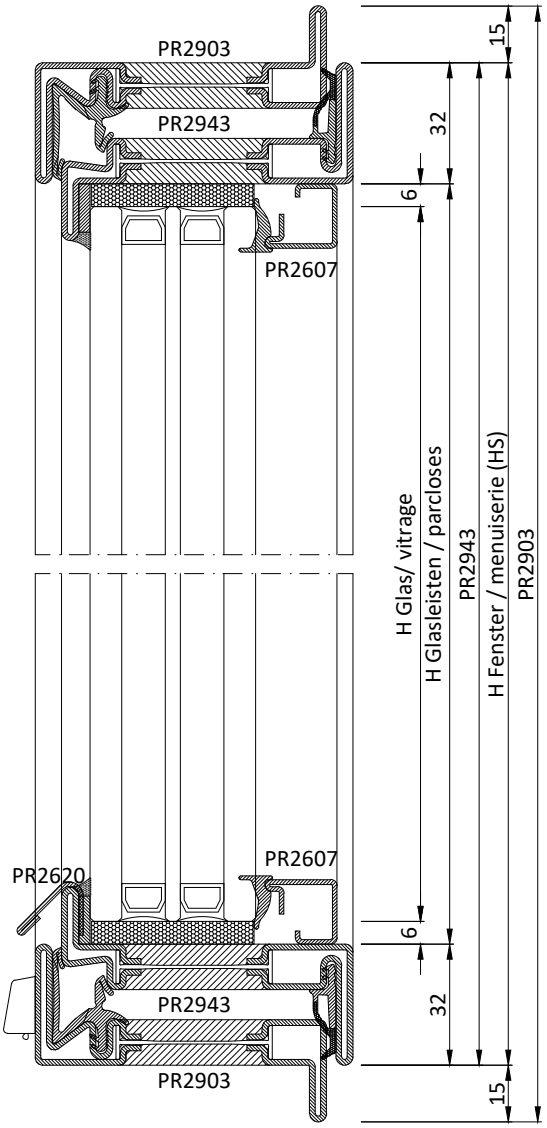

	PROFILE	***PROFILES***				
Cod.	Beschreibung	*Description*	n°	Dim.	Schnitt	*Coupe*
	Rahmen	***Cadre***				
PR2903	Z-Rahmen	*Profilé Z cadre*	2	LS+30	45°	45°
PR2903	Z-Rahmen	*Profilé Z cadre*	2	HS+30	45°	45°
	Flügel	***Battant***				
PR2943	Z-Profil-Flügel	*Profilé Z battant*	2	LS	45°	45°
PR2943	Z-Profil-Flügel	*Profilé Z battant*	2	HS	45°	45°
PR2620	Wetterschenkelprofil	*Profilé rejet d'eau*	1	LS-69	90°	90°
	Glasleiste	***Parcloses***				
PR2607	Glasleistenprofil	*Profilé parclose*	2	LS-64	45°	45°
PR2607	Glasleistenprofil	*Profilé parclose*	2	HS-64	45°	45°
	Verglasung	***Vitrages***				
-	Isolierverglasung	*Double vitrage*	1	LS-76 x HS-76		

	ZUBEHÖR	***ACCESSOIRES***	
Cod.	Beschreibung	*Description*	n°
AC2608	Glasleisten-Klemmfeder	*Clip fixation parcloses*	Var.
AC2617NG	Eckdichtung	*Joint d'angle*	4
AC2618	Wasserablauf	*Trou de drainage*	Var.
AC2625D/S	Set Basküleverschluss	*Kit crémone*	1
AC2626R	Dreifachverriegelung	*Kit pour troisième battant*	Var.
AC2627	Mittelverriegelung, bandseitig	*Fermeture centrale côté paumelles*	Var.
AC	Band	*Paumelles*	Var.
ACV77..	Griffe "Vitruvio"	*Poignées " Vitruvio"*	1
AC2803I*	Set Winkel für PR2903	*Kit d'équerres pour PR2903*	4
AC2843I*	Set Winkel für PR2943	*Kit d'équerres pour PR2943*	4

	DICHTUNGEN	***JOINTS***		
Cod.	Beschreibung	*Description*	n°	Dim.
GE2645TT	Interne Anschlagdichtung	*Joint de butée interne*	1	2xLS+2xHS
GE2603	Mitteldichtung	*Joint central*	1	1xLS+2xHS
GE2907TT	Unterglasdichtung	*Joint de sous-vitrage*	1	2xLS+2xHS
GU2036	Klebeband für Fugenboden	*Bande adhésive pour fond de joint*	1	2xLS+2xHS
GP0095	Glasdichtung innen	*Joint intérieur vitrage*	1	2xLS+2xHS

* für Messingprofil
uniquement *pour profilés en laiton*

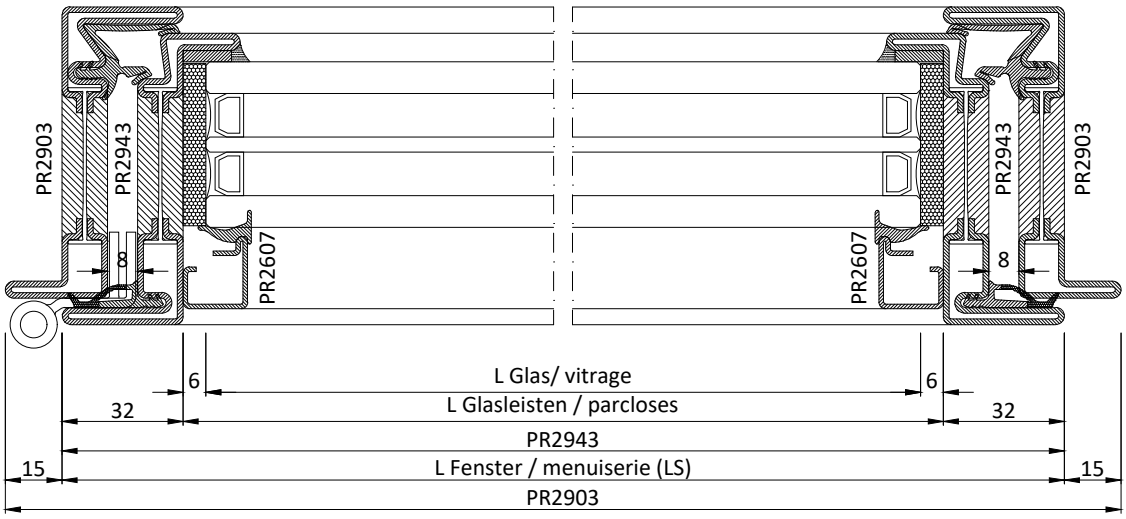

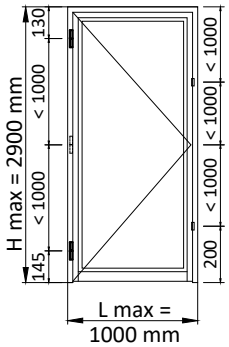

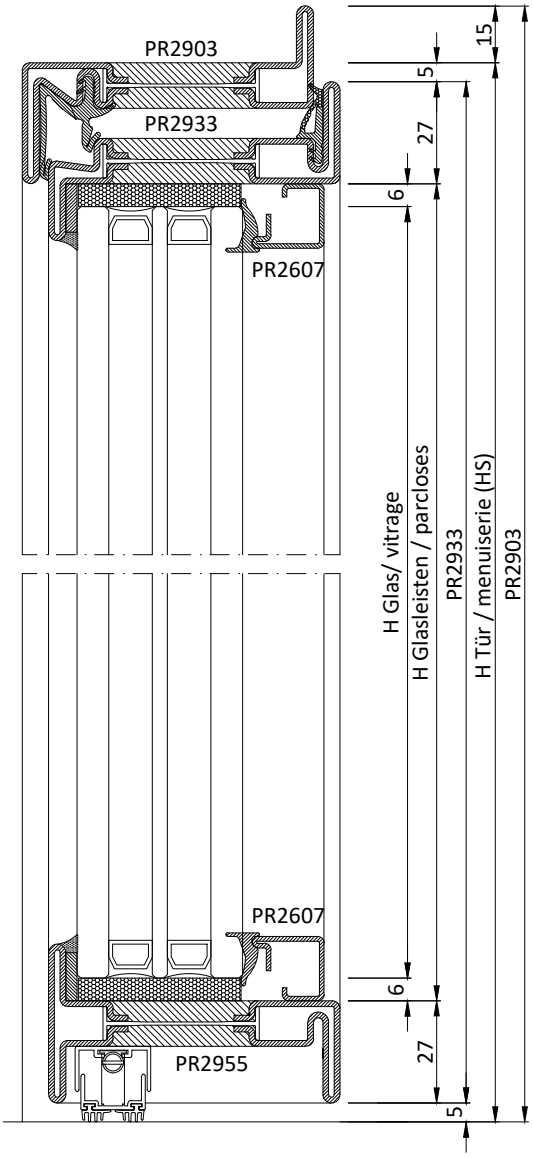

	PROFILE	***PROFILES***				
Cod.	Beschreibung	*Description*	n°	Dim.	Schnitt	*Coupe*
	Rahmen	***Cadre***				
PR2903	Z-Rahmen	*Profilé Z cadre*	1	LS+30	45°	45°
PR2903	Z-Rahmen	*Profilé Z cadre*	1	HS+15	45°	90°
PR2903	Z-Rahmen	*Profilé Z cadre*	1	HS+15	90°	45°
	Flügel	***Battant***				
PR2933	Z-Profil-Flügel	*Profilé Z battant*	1	LS-10	45°	45°
PR2933	Z-Profil-Flügel	*Profilé Z battant*	1	HS-10	45°	90°
PR2933	Z-Profil-Flügel	*Profilé Z battant*	1	HS-10	90°	45°
PR2955	Sockel Profil	*Profilé de socle*	1	LS-64	90°	90°
	Glasleiste	***Parcloses***				
PR2607	Glasleistenprofil	*Profilé parclose*	2	LS-64	45°	45°
PR2607	Glasleistenprofil	*Profilé parclose*	2	HS-64	45°	45°
	Verglasung	***Vitrages***				
-	Isolierverglasung	*Double vitrage*	1	LS-76 x HS-76		

	ZUBEHÖR	***ACCESSOIRES***	
Cod.	Beschreibung	*Description*	n°
AC2608	Glasleisten-Klemmfeder	*Clip fixation parcloses*	Var.
AC2617NG	Eckdichtung	*Joint d'angle*	2
AC2636/.	Automatische Bodendichtung	*Plinthe automatique*	1
AC	Schloss	*Serrure*	1
AC2695D/S	Zusatzverriegelung (auf AC2694)	*Point de fermeture supplémentaire*	Opz.
AC2696 /97	Schlosskasten	*Serrure cover box*	1
AC	Band	*Paumelles*	Var.
ACV95..	Griffe "Vitruvio"	*Poignées " Vitruvio"*	1
AC2803I*	Set Winkel für PR2903	*Kit d'équerres pour PR2903*	2
AC2833I*	Set Winkel für PR2933	*Kit d'équerres pour PR2933*	2

	DICHTUNGEN	***JOINTS***		
Cod.	Beschreibung	*Description*	n°	Dim.
GE2600TT	Interne Anschlagdichtung	*Joint de butée interne*	1	2xLS+2xHS
GE2603	Mitteldichtung	*Joint central*	1	1xLS+2xHS
GE2907TT	Unterglasdichtung	*Joint de sous-vitrage*	1	2xLS+2xHS
GU2036	Klebeband für Fugenboden	*Bande adhésive pour fond de joint*	1	2xLS+2xHS
GP0095	Glasdichtung innen	*Joint intérieur vitrage*	1	2xLS+2xHS

* für Messingprofil
uniquemente pour profilés en laiton

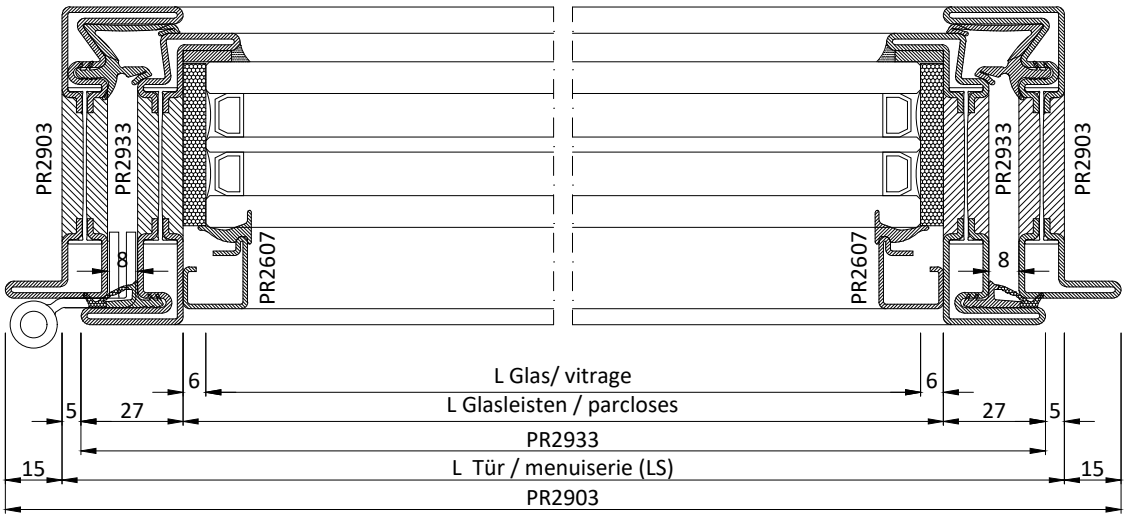

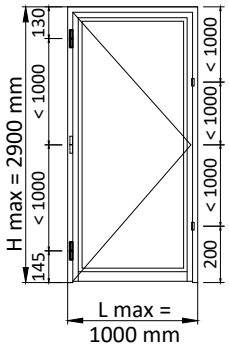

	PROFILE	***PROFILES***				
Cod.	Beschreibung	*Description*	n°	Dim.	Schnitt	*Coupe*
	Rahmen	***Cadre***				
PR2903	Z-Rahmen	*Profilé Z cadre*	1	LS+30	45°	45°
PR2903	Z-Rahmen	*Profilé Z cadre*	1	HS+15	45°	90°
PR2903	Z-Rahmen	*Profilé Z cadre*	1	HS+15	90°	45°
	Flügel	***Battant***				
PR2943	Z-Profil-Flügel	*Profilé Z battant*	1	LS	45°	45°
PR2943	Z-Profil-Flügel	*Profilé Z battant*	1	HS-5	45°	90°
PR2943	Z-Profil-Flügel	*Profilé Z battant*	1	HS-5	90°	45°
PR2973	Sockel Profil	*Profilé de socle*	1	LS-64	90°	90°
	Glasleiste	***Parcloses***				
PR2606	Glasleistenprofil	*Profilé parclose*	2	LS-64	45°	45°
PR2606	Glasleistenprofil	*Profilé parclose*	2	HS-64	45°	45°
	Verglasung	***Vitrages***				
-	Isolierverglasung	*Double vitrage*	1	LS-76 x HS-76		

	ZUBEHÖR	***ACCESSOIRES***	
Cod.	Beschreibung	*Description*	n°
AC2608	Glasleisten-Klemmfeder	*Clip fixation parcloses*	Var.
AC2617NG	Eckdichtung	*Joint d'angle*	2
AC2636/.	Automatische Bodendichtung	*Plinthe automatique*	1
AC	Schloss	*Serrure*	1
AC2695D/S	Zusatzverriegelung (auf AC2694)	*Point de fermeture supplémentaire*	Opz.
AC2696 /97	Schlosskasten	*Serrure cover box*	1
AC	Band	*Paumelles*	Var.
ACV95..	Griffe "Vitruvio"	*Poignées " Vitruvio"*	1
AC2803I*	Set Winkel für PR2903	*Kit d'équerres pour PR2903*	2
AC2843I*	Set Winkel für PR2943	*Kit d'équerres pour PR2943*	2

	DICHTUNGEN	***JOINTS***		
Cod.	Beschreibung	*Description*	n°	Dim.
GE2645TT	Interne Anschlagdichtung	*Joint de butée interne*	1	1xLS+2xHS
GE2603	Mitteldichtung	*Joint central*	1	1xLS+2xHS
GE2907TT	Unterglasdichtung	*Joint de sous-vitrage*	1	2xLS+2xHS
GU2036	Klebeband für Fugenboden	*Bande adhésive pour fond de joint*	1	2xLS+2xHS
GP0095	Glasdichtung innen	*Joint intérieur vitrage*	1	2xLS+2xHS

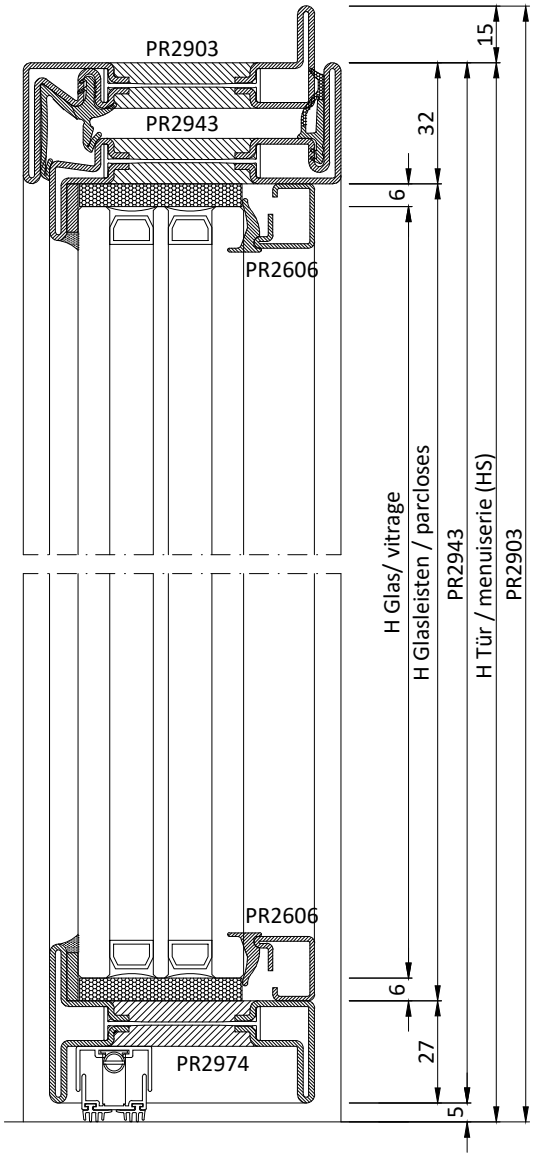

* für Messingprofil
uniquemente *pour profilés en laiton*

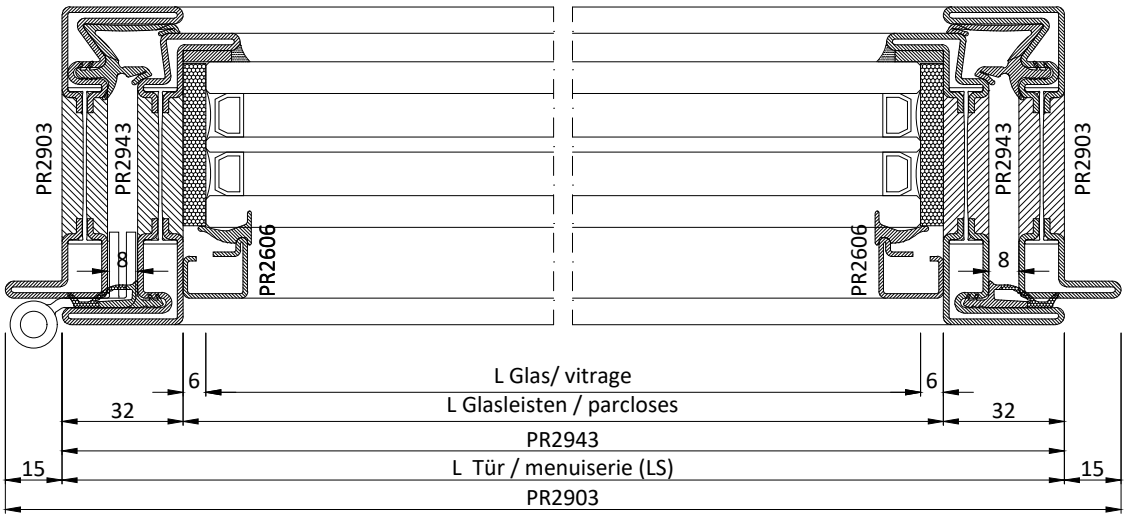

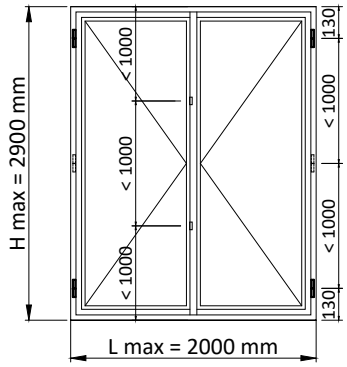

	PROFILE	***PROFILES***				
Cod.	Beschreibung	*Description*	n°	Dim.	Schnitt	*Coupe*
	Rahmen	***Cadre***				
PR2903	Z-Rahmen	*Profilé Z cadre*	2	LS+30	45°	45°
PR2903	Z-Rahmen	*Profilé Z cadre*	2	HS+30	45°	45°
	Flügel	***Battant***				
PR2933	Z-Profil-Flügel	*Profilé Z battant*	4	LS/2+6	45°	45°
PR2933	Z-Profil-Flügel	*Profilé Z battant*	3	HS-10	45°	45°
PR2932	T-Profil-Flügel	*Profilé T battant*	1	HS	45°	45°
PR2610	Abdeckprofil für Handgriffmechanismus	*Profil de recouvrement pour crémone*	1	HS-10	90°	90°
PR2620	Wetterschenkelprofil	*Profilé rejet d'eau*	2	LS/2-53	90°	90°
	Glasleiste	***Parcloses***				
PR2607	Glasleistenprofil	*Profilé parclose*	4	LS/2-48	45°	45°
PR2607	Glasleistenprofil	*Profilé parclose*	4	HS-64	45°	45°
	Verglasung	***Vitrages***				
-	Isolierverglasung	*Double vitrage*	2	LS/2-60 x HS-76		

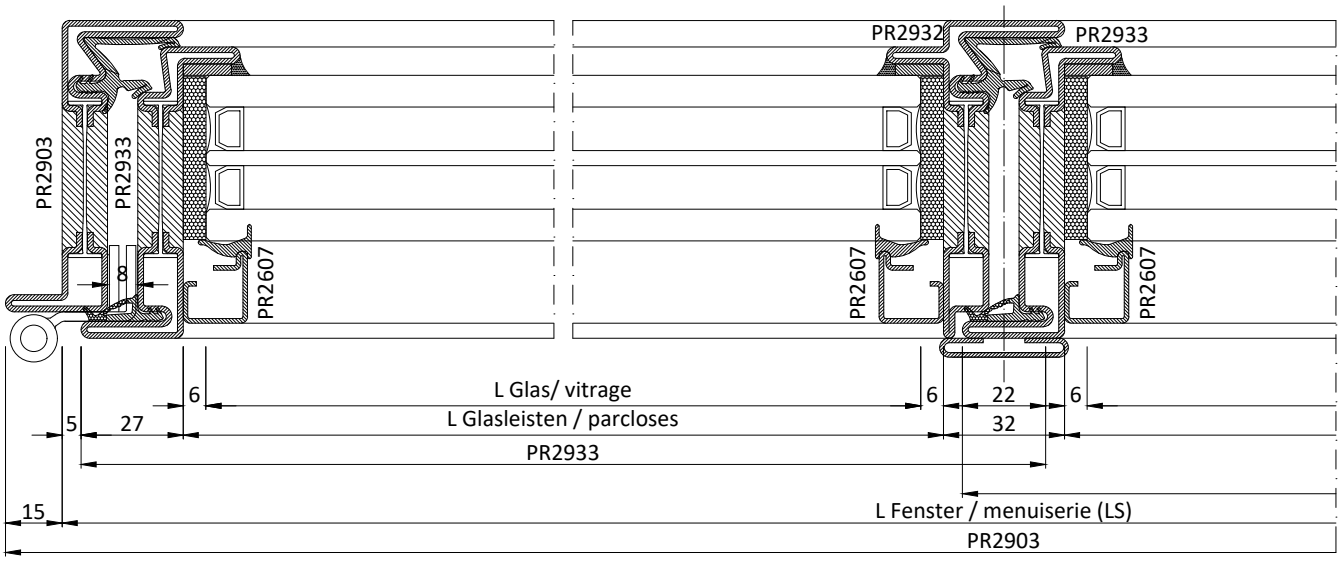

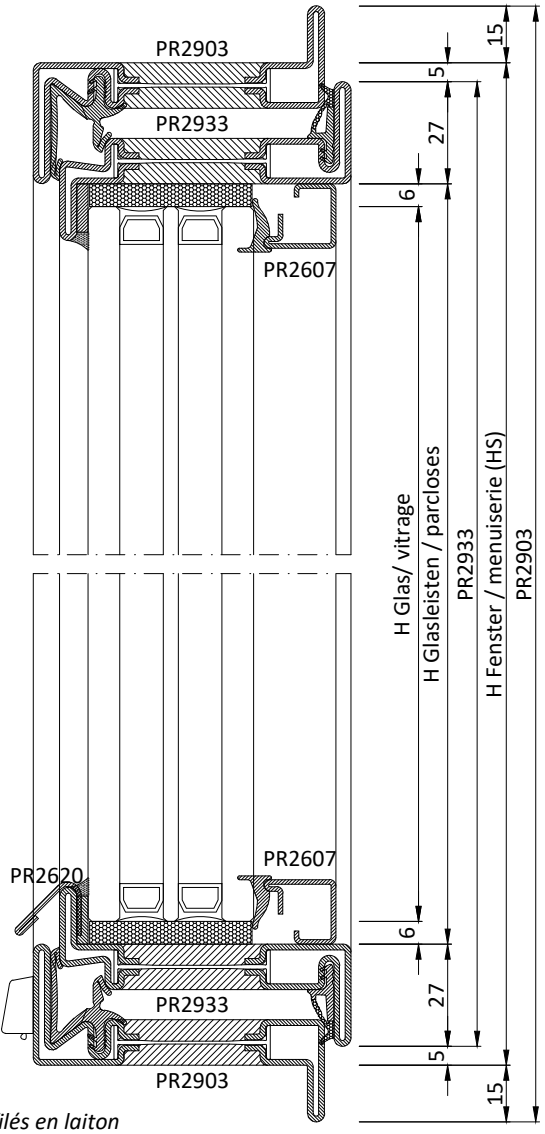

	ZUBEHÖR	***ACCESSOIRES***	
Cod.	Beschreibung	*Description*	n°
AC2608	Glasleisten-Klemmfeder	*Clip fixation parcloses*	Var.
AC2610I	Befestigungszubehör PR2610	*Accessoire fixation PR2610*	Var.
AC2617NG	Eckdichtung	*Joint d'angle*	4
AC2618	Wasserablauf	*Trou de drainage*	Var.
AC2622	Schnäpper für Standflügel	*Fermeture à déclic battant fixe*	1
AC2624D/S	Set Baskülеverschluss	*Kit crémone*	1
AC2626R	Dreifachverriegelung	*Kit pour troisième battant*	Var.
AC2627	Mittelveriegelung, bandseitig	*Fermeture centrale côté paumelles*	Var.
AC2651	Profilabschluß Standflügel	*Contre-plaque 2^ battant*	2
AC	Band	*Paumelles*	Var.
ACV77..	Griffe "Vitruvio"	*Poignées " Vitruvio"*	1
AC2803I*	Set Winkel für PR2903	*Kit d'équerres pour PR2903*	4
AC2832I*	Set Winkel für PR2933-32	*Kit d'équerres pour PR2933-32*	2
AC2833I*	Set Winkel für PR2933	*Kit d'équerres pour PR2933*	6

	DICHTUNGEN	***JOINTS***		
Cod.	Beschreibung	*Description*	n°	Dim.
GE2600TT	Interne Anschlagdichtung	*Joint de butée interne*	1	2xLS+2xHS
GE2603	Mitteldichtung	*Joint central*	1	1xLS+3xHS
GE2907TT	Unterglasdichtung	*Joint de sous-vitrage*	1	2xLS+4xHS
GU2036	Klebeband für Fugenboden	*Bande adhésive pour fond de joint*	1	2xLS+4xHS
GP0095	Glasdichtung innen	*Joint intérieur vitrage*	1	2xLS+4xHS

* für Messingprofil
uniquemente pour profilés en laiton

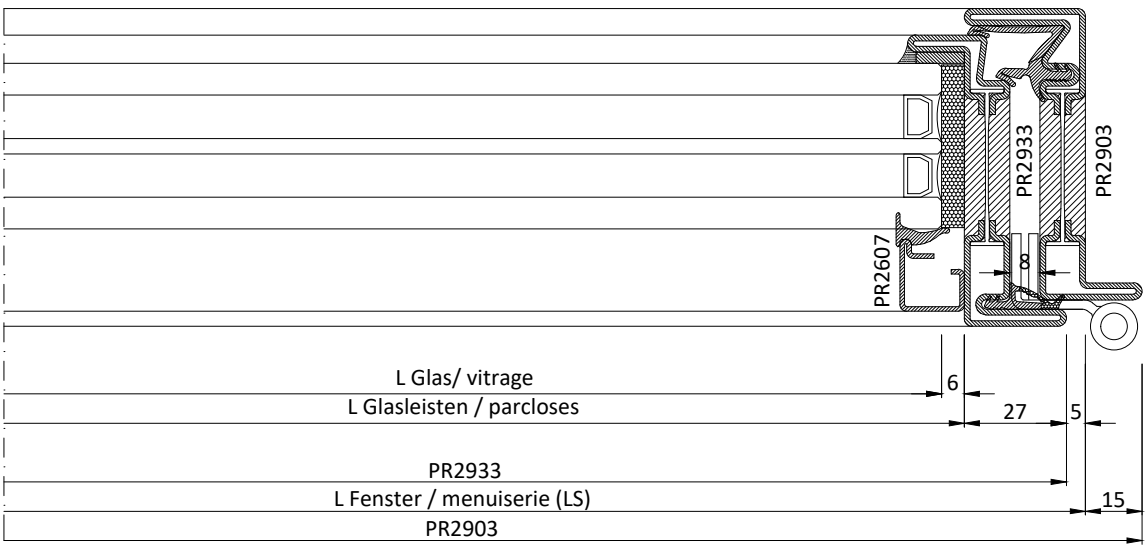

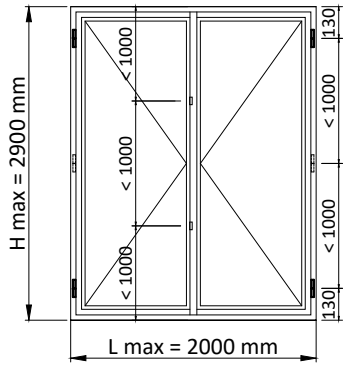

	PROFILE	***PROFILES***				
Cod.	Beschreibung	*Description*	n°	Dim.	Schnitt	*Coupe*
	Rahmen	***Cadre***				
PR2903	Z-Rahmen	*Profilé Z cadre*	2	LS+30	45°	45°
PR2903	Z-Rahmen	*Profilé Z cadre*	2	HS+30	45°	45°
	Flügel	***Battant***				
PR2943	Z-Profil-Flügel	*Profilé Z battant*	4	LS/2+16	45°	45°
PR2943	Z-Profil-Flügel	*Profilé Z battant*	3	HS	45°	45°
PR2942	T-Profil-Flügel	*Profilé T battant*	1	HS	45°	45°
PR2620	Wetterschenkelprofil	*Profilé rejet d'eau*	2	LS/2-53	90°	90°
	Glasleiste	***Parcloses***				
PR2606	Glasleistenprofil	*Profilé parclose*	4	LS/2-48	45°	45°
PR2606	Glasleistenprofil	*Profilé parclose*	4	HS-64	45°	45°
	Verglasung	***Vitrages***				
-	Isolierverglasung	*Double vitrage*	2	LS/2-60 x HS-76		

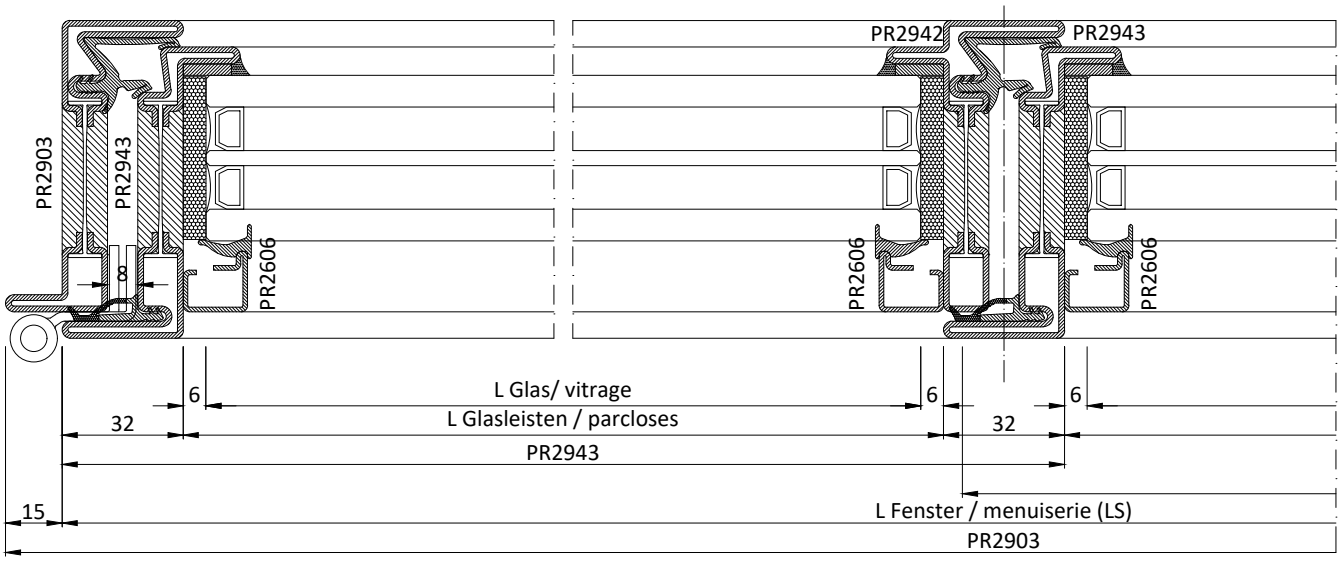

	ZUBEHÖR	***ACCESSOIRES***	
Cod.	Beschreibung	*Description*	n°
AC2608	Glasleisten-Klemmfeder	*Clip fixation parcloses*	Var.
AC2617N	Eckdichtung	*Joint d'angle*	4
AC2618	Wasserablauf	*Trou de drainage*	Var.
AC2622	Schnäpper für Standflügel	*Fermeture à déclic battant fixe*	1
AC2624D/S	Set Basküleverschluss	*Kit crémone*	1
AC2626R	Dreifachverriegelung	*Kit pour troisième battant*	Var.
AC2627	Mittelverriegelung, bandseitig	*Fermeture centrale côté paumelles*	Var.
AC2652	Profilabschluß Standflügel	*Contre-plaque 2^ battant*	2
AC	Band	*Paumelles*	Var.
ACV77..	Griffe "Vitruvio"	*Poignées " Vitruvio"*	1
AC2803I*	Set Winkel für PR2903	*Kit d'équerres pour PR2903*	4
AC2832I*	Set Winkel für PR2943-42	*Kit d'équerres pour PR2943-42*	2
AC2843I*	Set Winkel für PR2943	*Kit d'équerres pour PR2943*	6

	DICHTUNGEN	***JOINTS***		
Cod.	Beschreibung	*Description*	n°	Dim.
GE2645TT	Interne Anschlagdichtung	*Joint de butée interne*	1	2xLS+3xHS
GE2603	Mitteldichtung	*Joint central*	1	1xLS+3xHS
GE2907TT	Unterglasdichtung	*Joint de sous-vitrage*	1	2xLS+4xHS
GU2036	Klebeband für Fugenboden	*Bande adhésive pour fond de joint*	1	2xLS+4xHS
GP0095	Glasdichtung innen	*Joint intérieur vitrage*	1	2xLS+4xHS

* für Messingprofil
uniqemente *pour profilés en laiton*

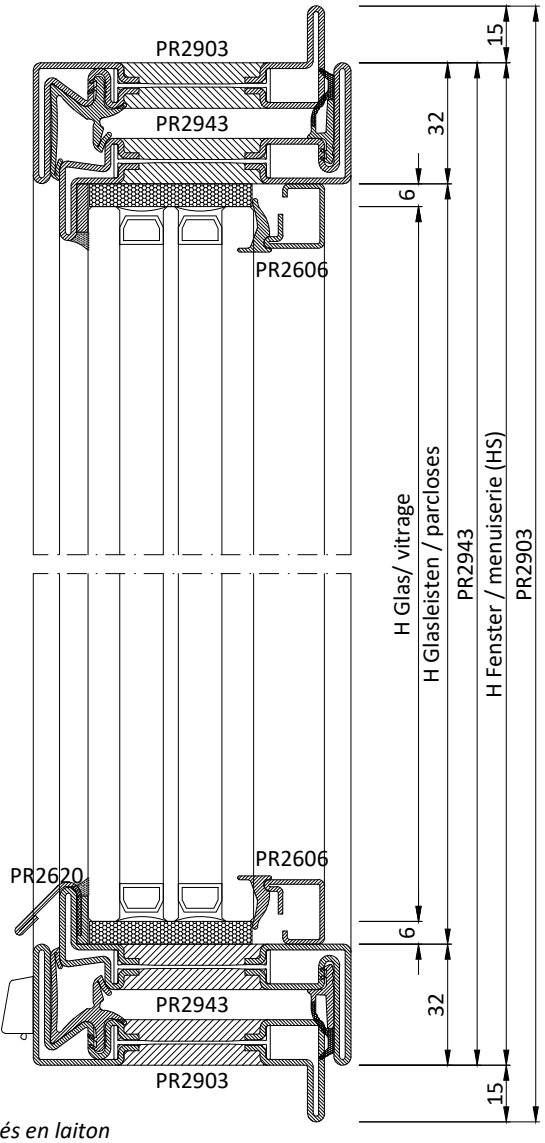

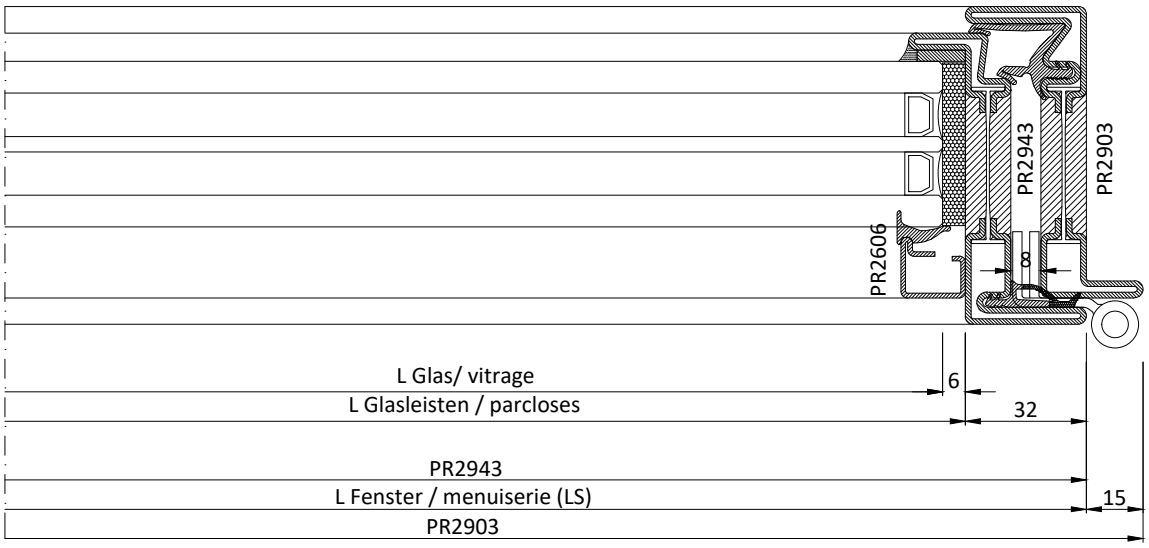

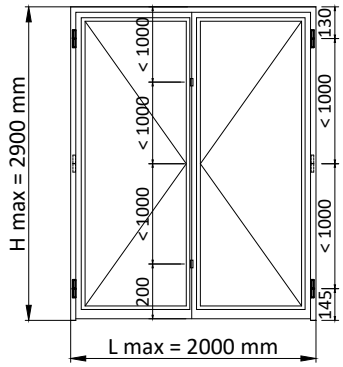

	PROFILE	***PROFILES***				
Cod.	Beschreibung	*Description*	n°	Dim.	Schnitt	*Coupe*
	Rahmen	***Cadre***				
PR2903	Z-Rahmen	*Profilé Z cadre*	1	LS+30	45°	45°
PR2903	Z-Rahmen	*Profilé Z cadre*	1	HS+15	45°	90°
PR2903	Z-Rahmen	*Profilé Z cadre*	1	HS+15	90°	45°
	Flügel	***Battant***				
PR2933	Z-Profil-Flügel	*Profilé Z battant*	2	LS/2+6	45°	45°
PR2933	Z-Profil-Flügel	*Profilé Z battant*	2	HS-10	45°	90°
PR2933	Z-Profil-Flügel	*Profilé Z battant*	1	HS-10	90°	45°
PR2932	T-Profil-Flügel	*Profilé T battant*	1	HS-5	90°	45°
PR2955	Sockel Profil	*Profilé de socle*	2	LS/2-48	90°	90°
	Glasleiste	***Parcloses***				
PR2607	Glasleistenprofil	*Profilé parclose*	4	LS/2-48	45°	45°
PR2607	Glasleistenprofil	*Profilé parclose*	4	HS-64	45°	45°
	Verglasung	***Vitrages***				
-	Isolierverglasung	*Double vitrage*	2	LS/2-60 x HS-76		

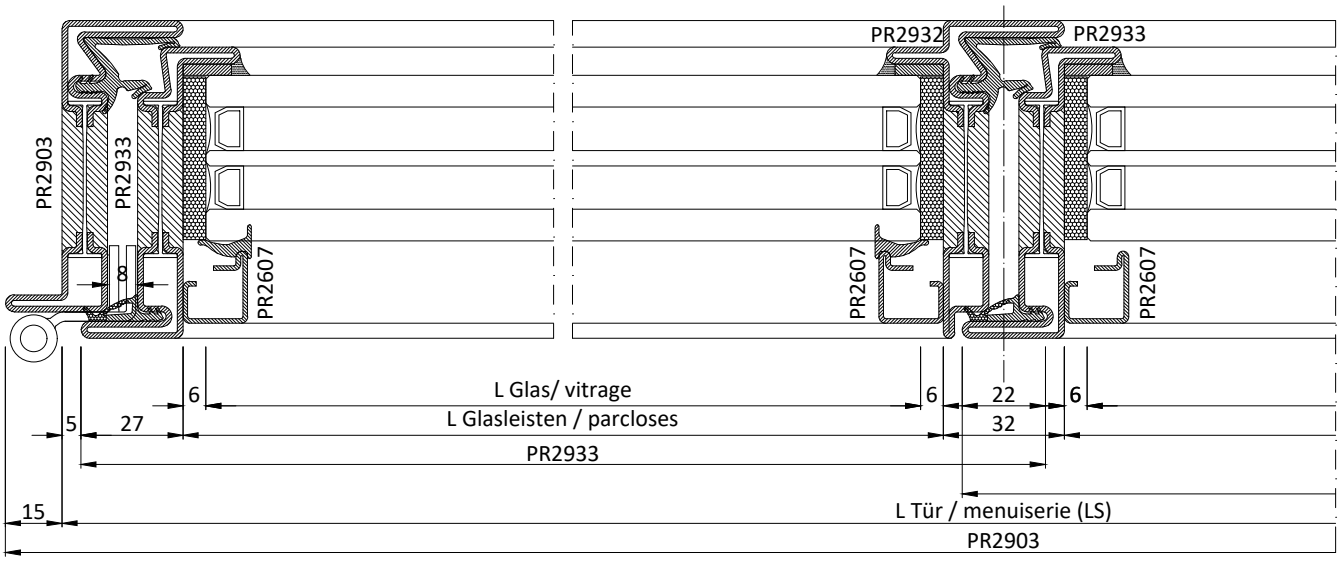

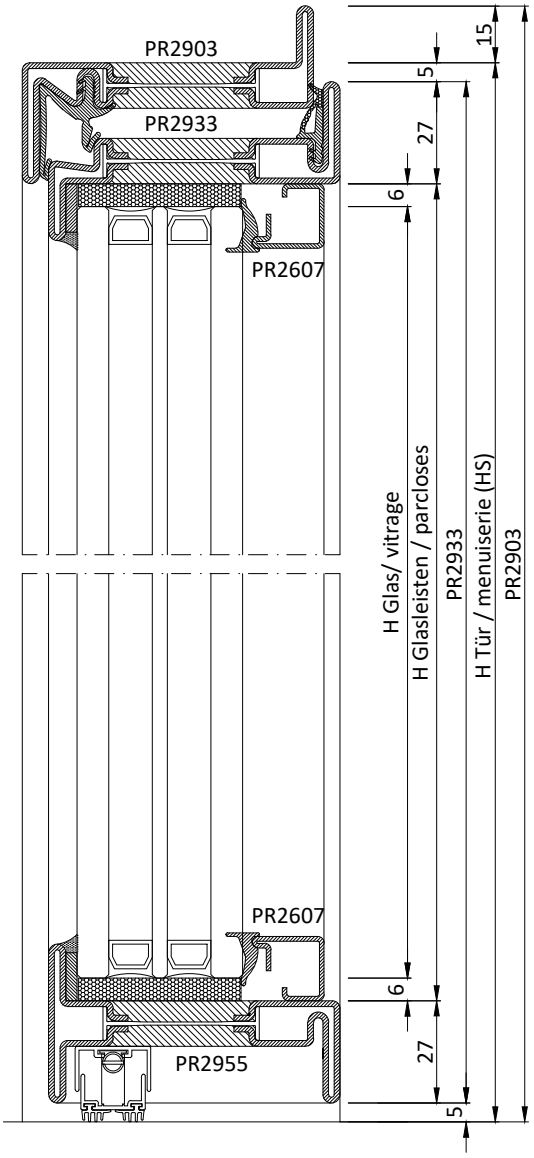

	ZUBEHÖR	***ACCESSOIRES***	
Cod.	Beschreibung	*Description*	n°
AC2608	Glasleisten-Klemmfeder	*Clip fixation parcloses*	Var.
AC2617NG	Eckdichtung	*Joint d'angle*	2
AC2621G.B	Riegel Standflügel (h 220)	*Verrou deuxième battant*	1
AC2621G.C	Riegel Standflügel (h 650)	*Verrou deuxième battant*	1
AC2636/.	Automatische Bodendichtung	*Plinthe automatique*	2
AC2651	Profilabschluß Standflügel	*Contre-plaque 2^ battant*	1
AC	Schloss	*Serrure*	1
AC2695D/S	Zusatzverriegelung (auf AC2694)	*Point de fermeture supplémentaire*	Opz.
AC2696/ 97	Schlosskasten	*Serrure cover box*	1
AC	Band	*Paumelles*	Var.
ACV95..	Griffe "Vitruvio"	*Poignées " Vitruvio"*	1
AC2803I*	Set Winkel für PR2903	*Kit d'équerres pour PR2903*	2
AC2832I*	Set Winkel für PR2933-32	*Kit d'équerres pour PR2933-32*	1
AC2833I*	Set Winkel für PR2933	*Kit d'équerres pour PR2933*	3

	DICHTUNGEN	***JOINTS***		
Cod.	Beschreibung	*Description*	n°	Dim.
GE2600TT	Interne Anschlagdichtung	*Joint de butée interne*	1	1xLS+3xHS
GE2603	Mitteldichtung	*Joint central*	1	1xLS+3xHS
GE2907TT	Unterglasdichtung	*Joint de sous-vitrage*	1	2xLS+4xHS
GU2036	Klebeband für Fugenboden	*Bande adhésive pour fond de joint*	1	2xLS+4xHS
GP0095	Glasdichtung innen	*Joint intérieur vitrage*	1	2xLS+4xHS

* für Messingprofil
uniquement*e pour profilés en laiton*

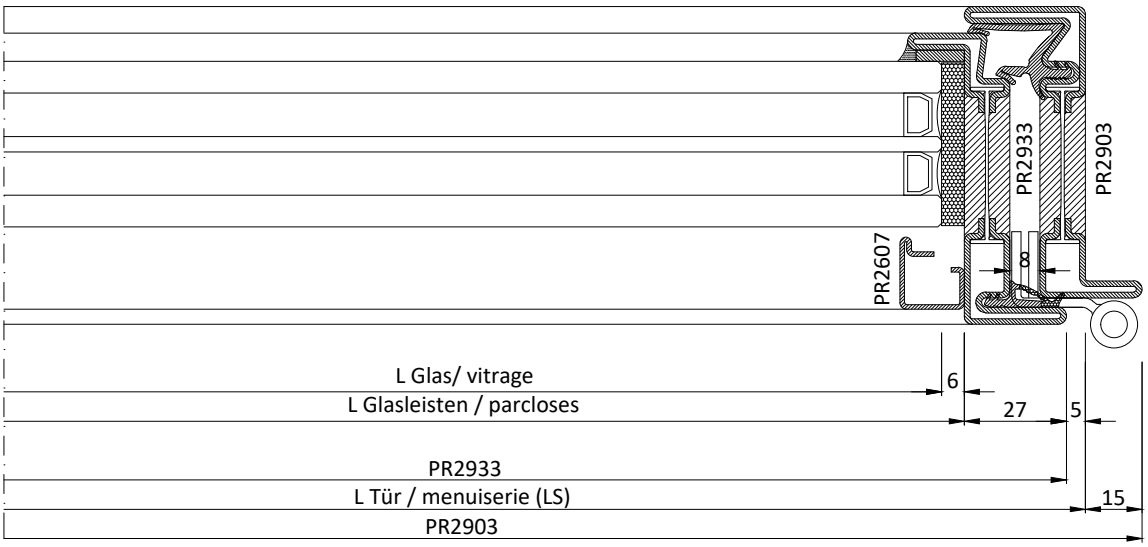

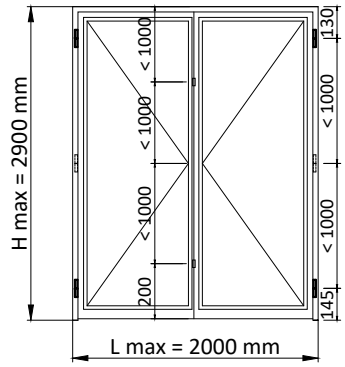

	PROFILE	***PROFILES***				
Cod.	Beschreibung	*Description*	n°	Dim.	Schnitt	*Coupe*
	Rahmen	***Cadre***				
PR2903	Z-Rahmen	*Profilé Z cadre*	1	LS+30	45°	45°
PR2903	Z-Rahmen	*Profilé Z cadre*	1	HS+15	45°	90°
PR2903	Z-Rahmen	*Profilé Z cadre*	1	HS+15	90°	45°
	Flügel	***Battant***				
PR2943	Z-Profil-Flügel	*Profilé Z battant*	2	LS/2+16	45°	45°
PR2943	Z-Profil-Flügel	*Profilé Z battant*	2	HS-5	45°	90°
PR2943	Z-Profil-Flügel	*Profilé Z battant*	1	HS-5	90°	45°
PR2942	T-Profil-Flügel	*Profilé T battant*	1	HS-5	90°	45°
PR2974	Sockel Profil	*Profilé de socle*	2	LS/2-48	90°	90°
	Glasleiste	***Parcloses***				
PR2606	Glasleistenprofil	*Profilé parclose*	4	LS/2-48	45°	45°
PR2606	Glasleistenprofil	*Profilé parclose*	4	HS-64	45°	45°
	Verglasung	***Vitrages***				
-	Isolierverglasung	*Double vitrage*	2	LS/2-60 x HS-76		

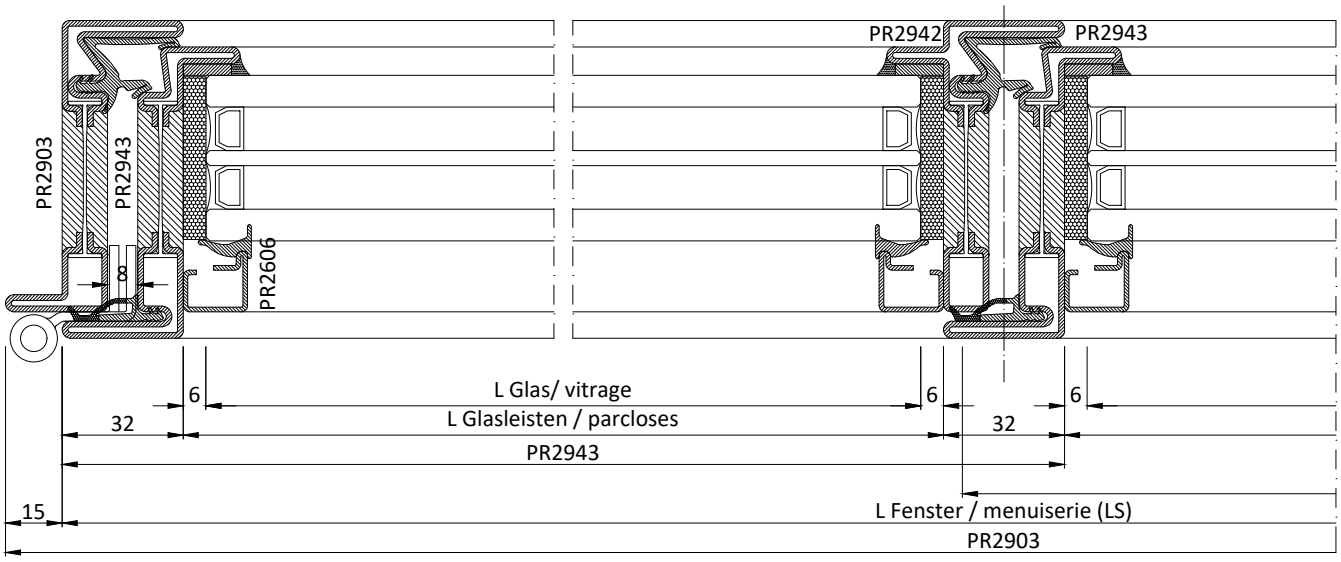

	ZUBEHÖR	***ACCESSOIRES***	
Cod.	Beschreibung	*Description*	n°
AC2608	Glasleisten-Klemmfeder	*Clip fixation parcloses*	Var.
AC2617NG	Eckdichtung	*Joint d'angle*	2
AC2621G.B	Riegel Standflügel (h 220)	*Verrou deuxième battant*	1
AC2621G.C	Riegel Standflügel (h 650)	*Verrou deuxième battant*	1
AC2636/.	Automatische Bodendichtung	*Plinthe automatique*	2
AC2652	Profilabschluß Standflügel	*Contre-plaque 2^ battant*	1
AC	Schloss	*Serrure*	1
AC2695D/S	Zusatzverriegelung (auf AC2694)	*Point de fermeture supplémentaire*	Opz.
AC2696/ 97	Schlosskasten	*Serrure cover box*	1
AC	Band	*Paumelles*	Var.
ACV95..	Griffe "Vitruvio"	*Poignées " Vitruvio"*	1
AC2803I*	Set Winkel für PR2903	*Kit d'équerres pour PR2903*	2
AC2832I*	Set Winkel für PR2943-32	*Kit d'équerres pour PR2943-32*	1
AC2843I*	Set Winkel für PR2943	*Kit d'équerres pour PR2943*	3

	DICHTUNGEN	***JOINTS***		
Cod.	Beschreibung	*Description*	n°	Dim.
GE2645TT	Interne Anschlagdichtung	*Joint de butée interne*	1	1xLS+3xHS
GE2603	Mitteldichtung	*Joint central*	1	1xLS+3xHS
GE2907TT	Unterglasdichtung	*Joint de sous-vitrage*	1	2xLS+4xHS
GU2036	Klebeband für Fugenboden	*Bande adhésive pour fond de joint*	1	2xLS+4xHS
GP0095	Glasdichtung innen	*Joint intérieur vitrage*	1	2xLS+4xHS

* für Messingprofil
uniquement *pour profilés en laiton*

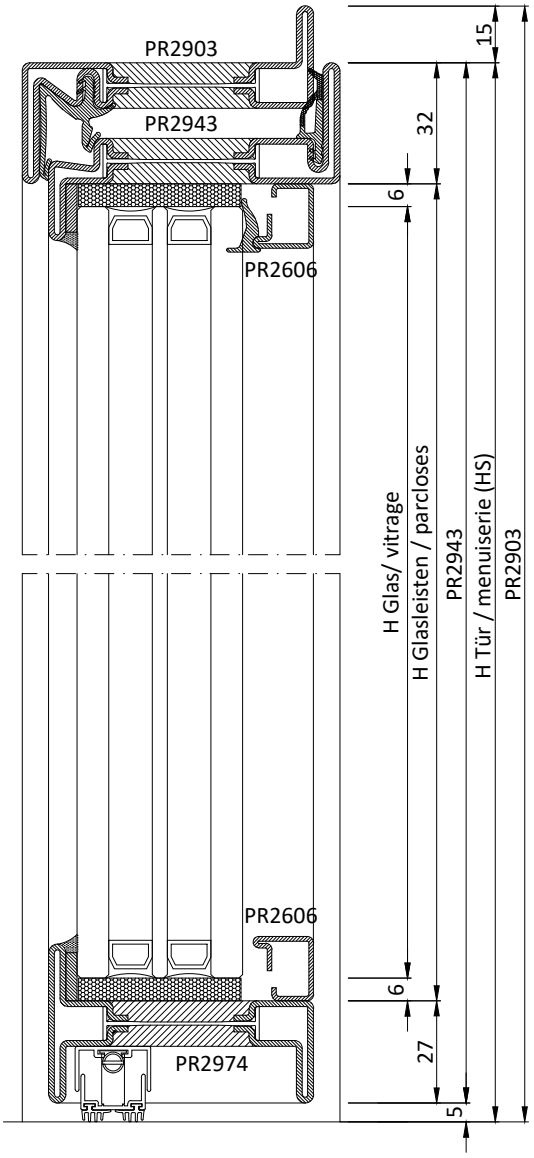

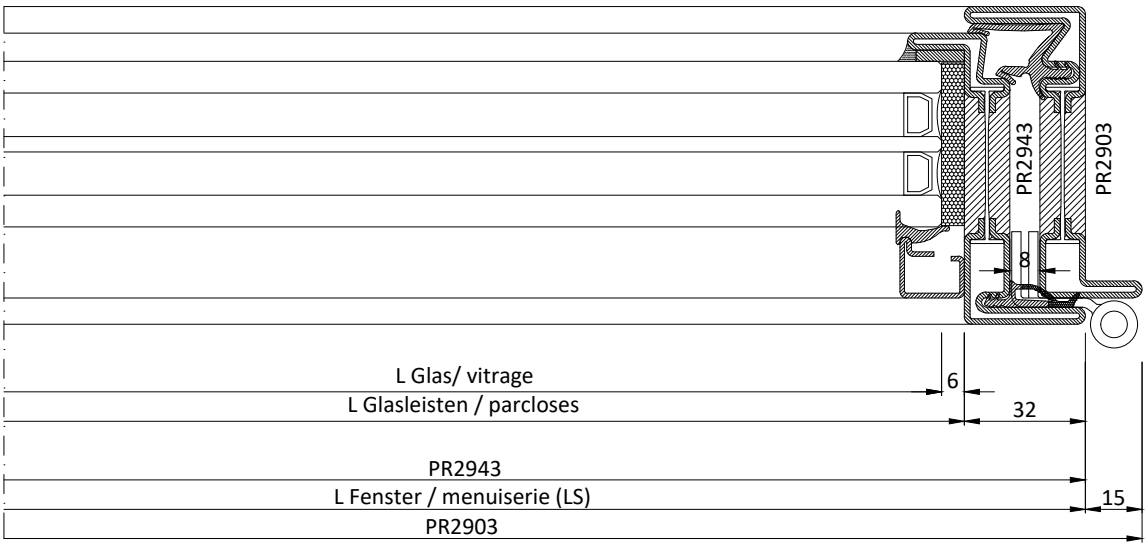

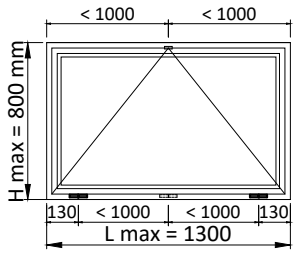

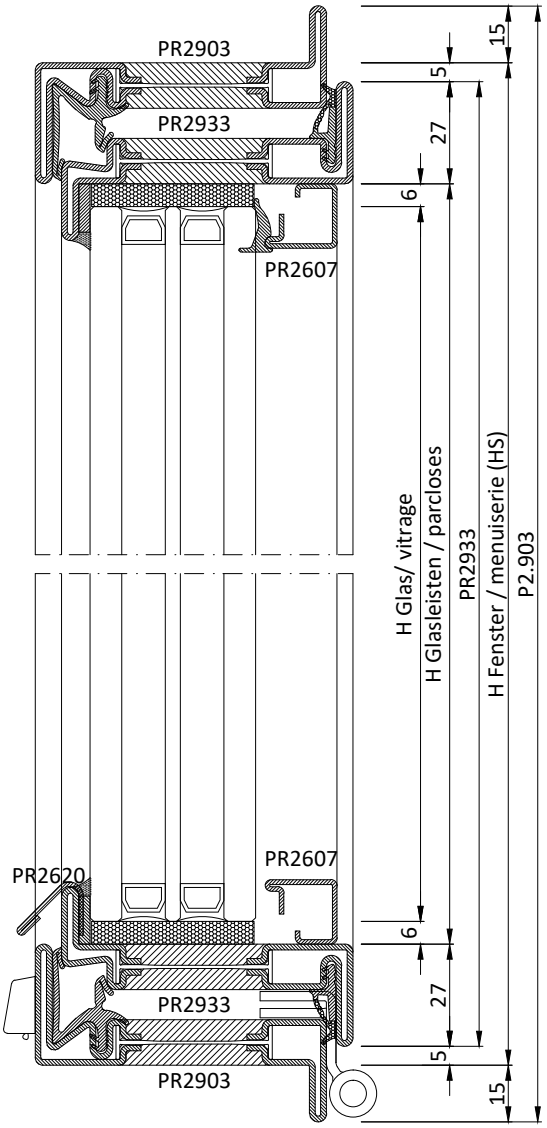

	PROFILE	***PROFILES***				
Cod.	Beschreibung	*Description*	n°	Dim.	Schnitt	*Coupe*
	Rahmen	***Cadre***				
PR2903	Z-Rahmen	*Profilé Z cadre*	2	LS+30	45°	45°
PR2903	Z-Rahmen	*Profilé Z cadre*	2	HS+30	45°	45°
	Flügel	***Battant***				
PR2933	Z-Profil-Flügel	*Profilé Z battant*	2	LS-10	45°	45°
PR2933	Z-Profil-Flügel	*Profilé Z battant*	2	HS-10	45°	45°
PR2620	Wetterschenkelprofil	*Profilé rejet d'eau*	1	LS-69	90°	90°
	Glasleiste	***Parcloses***				
PR2607	Glasleistenprofil	*Profilé parclose*	2	LS-64	45°	45°
PR2607	Glasleistenprofil	*Profilé parclose*	2	HS-64	45°	45°
	Verglasung	***Vitrages***				
-	Isolierverglasung	*Double vitrage*	1	LS-76 x HS-76		

	ZUBEHÖR	***ACCESSOIRES***	
Cod.	Beschreibung	*Description*	n°
AC2608	Glasleisten-Klemmfeder	*Clip fixation parcloses*	Var.
AC2617NG	Eckdichtung	*Joint d'angle*	4
AC2618	Wasserablauf	*Trou de drainage*	Var.
AC2640..	Oberlichtschnäpper für Kippflügel	*Cliquet pour vasistas*	1
AC2641	Kippschere	*Compas pour vasistas*	1
AC	Band	*Paumelles*	Var.
AC2803I*	Set Winkel für PR2903	*Kit d'équerres pour PR2903*	4
AC2833I*	Set Winkel für PR2933	*Kit d'équerres pour PR2933*	4

	DICHTUNGEN	***JOINTS***		
Cod.	Beschreibung	*Description*	n°	Dim.
GE2600TT	Interne Anschlagdichtung	*Joint de butée interne*	1	2xLS+2xHS
GE2603	Mitteldichtung	*Joint central*	1	2xLS+2xHS
GE2907TT	Unterglasdichtung	*Joint de sous-vitrage*	1	2xLS+2xHS
GU2036	Klebeband für Fugenboden	*Bande adhésive pour fond de joint*	1	2xLS+2xHS
GP0095	Glasdichtung innen	*Joint intérieur vitrage*	1	2xLS+2xHS

* für Messingprofil
uniquement *pour profilés en laiton*

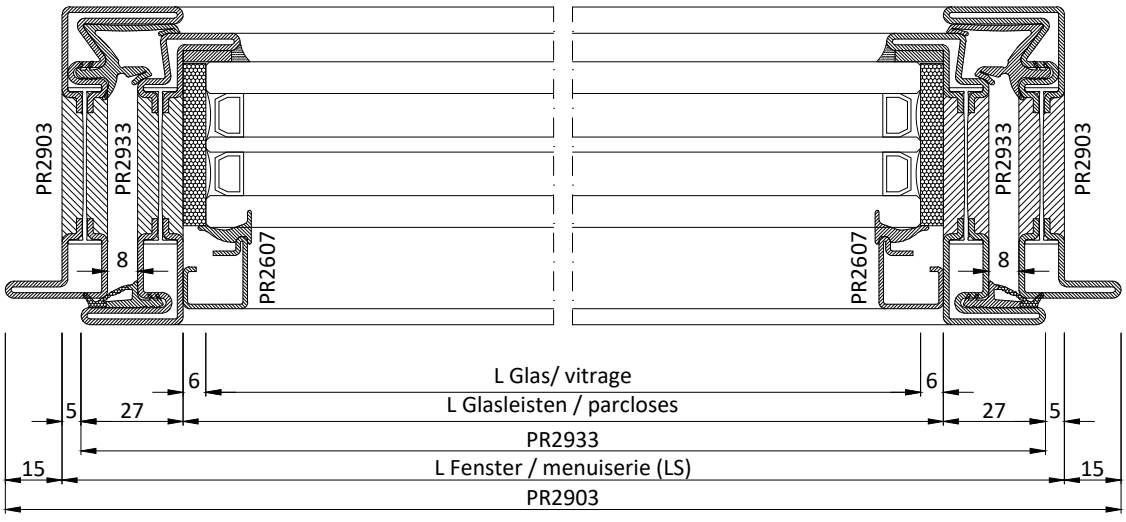

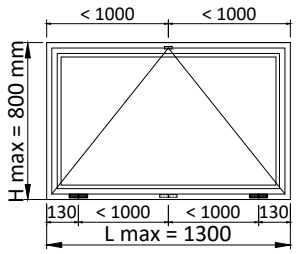

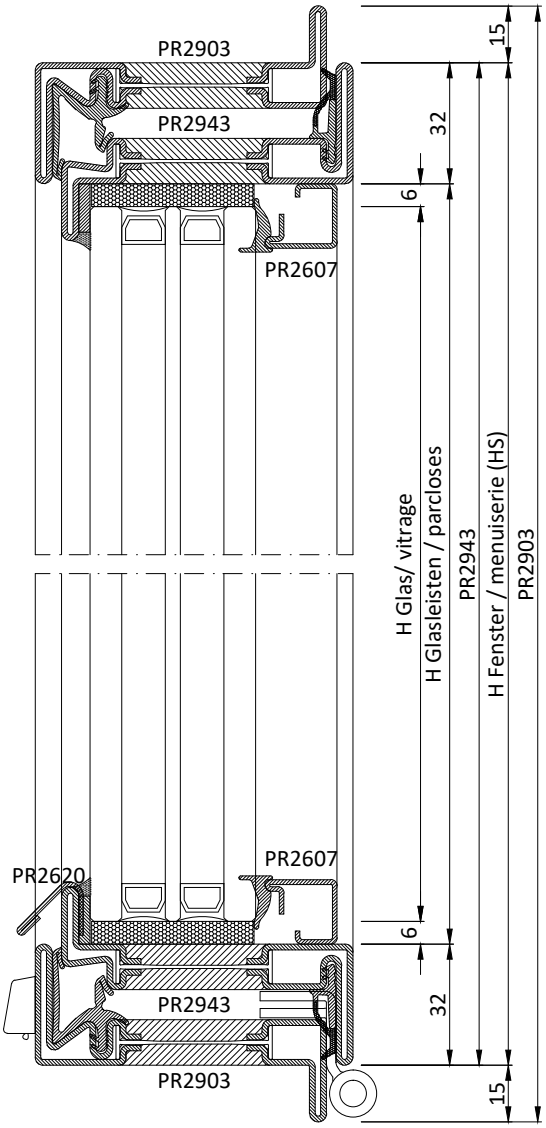

	PROFILE	***PROFILES***				
Cod.	Beschreibung	*Description*	n°	Dim.	Schnitt	*Coupe*
	Rahmen	***Cadre***				
PR2903	Z-Rahmen	*Profilé Z cadre*	2	LS+30	45°	45°
PR2903	Z-Rahmen	*Profilé Z cadre*	2	HS+30	45°	45°
	Flügel	***Battant***				
PR2943	Z-Profil-Flügel	*Profilé Z battant*	2	LS	45°	45°
PR2943	Z-Profil-Flügel	*Profilé Z battant*	2	HS	45°	45°
PR2620	Wetterschenkelprofil	*Profilé rejet d'eau*	1	LS-69	90°	90°
	Glasleiste	***Parcloses***				
PR2607	Glasleistenprofil	*Profilé parclose*	2	LS-64	45°	45°
PR2607	Glasleistenprofil	*Profilé parclose*	2	HS-64	45°	45°
	Verglasung	***Vitrages***				
-	Isolierverglasung	*Double vitrage*	1	LS-76 x HS-76		

	ZUBEHÖR	***ACCESSOIRES***	
Cod.	Beschreibung	*Description*	n°
AC2608	Glasleisten-Klemmfeder	*Clip fixation parcloses*	Var.
AC2617NG	Eckdichtung	*Joint d'angle*	4
AC2618	Wasserablauf	*Trou de drainage*	Var.
AC2640..	Oberlichtschnäpper für Kippflügel	*Cliquet pour vasistas*	1
AC2641	Kippschere	*Compas pour vasistas*	1
AC	Band	*Paumelles*	Var.
AC2803I*	Set Winkel für PR2903	*Kit d'équerres pour PR2903*	4
AC2843I*	Set Winkel für PR2943	*Kit d'équerres pour PR2943*	4

	DICHTUNGEN	***JOINTS***		
Cod.	Beschreibung	*Description*	n°	Dim.
GE2645TT	Interne Anschlagdichtung	*Joint de butée interne*	1	2xLS+2xHS
GE2603	Mitteldichtung	*Joint central*	1	2xLS+2xHS
GE2907TT	Unterglasdichtung	*Joint de sous-vitrage*	1	2xLS+2xHS
GU2036	Klebeband für Fugenboden	*Bande adhésive pour fond de joint*	1	2xLS+2xHS
GP0095	Glasdichtung innen	*Joint intérieur vitrage*	1	2xLS+2xHS

* für Messingprofil
uniquement pour profilés en laiton

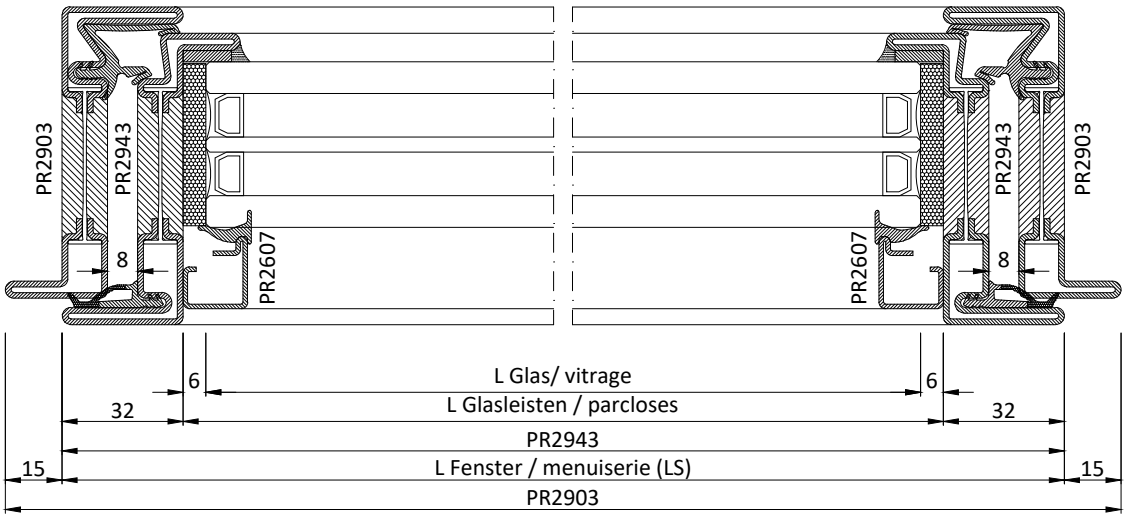

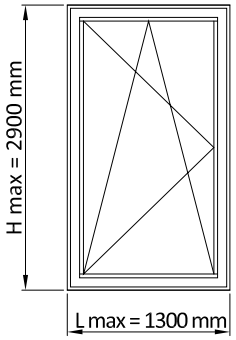

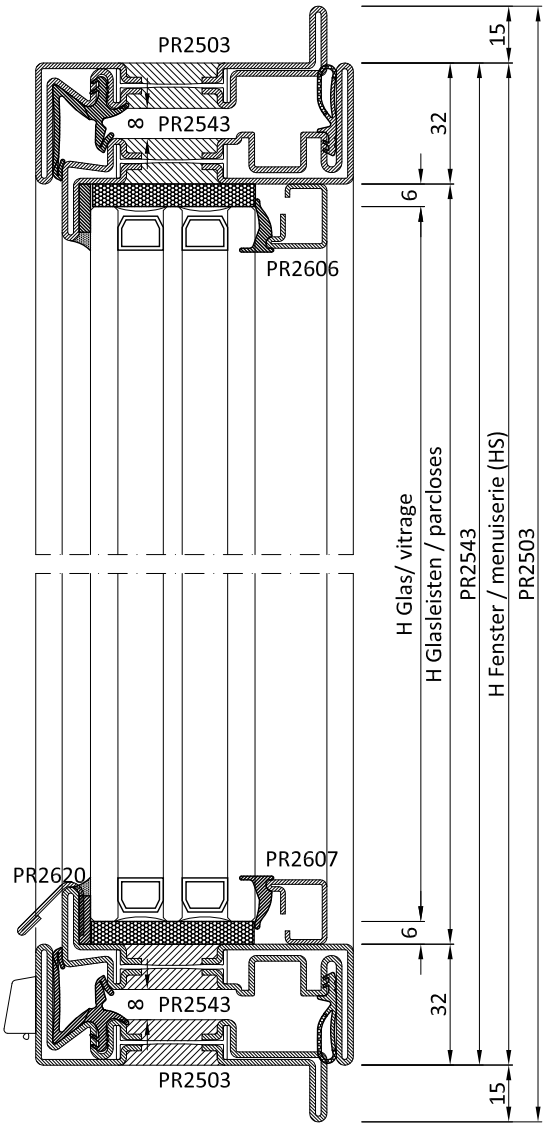

	PROFILE	***PROFILES***				
Cod.	Beschreibung	*Description*	n°	Dim.	Schnitt	*Coupe*
	Rahmen	***Cadre***				
PR2503	Z-Rahmen	*Profilé Z cadre*	2	LS+30	45°	45°
PR2503	Z-Rahmen	*Profilé Z cadre*	2	HS+30	45°	45°
	Flügel	***Battant***				
PR2543	Z-Profil-Flügel	*Profilé Z battant*	2	LS	45°	45°
PR2543	Z-Profil-Flügel	*Profilé Z battant*	2	HS	45°	45°
PR2620	Wetterschenkelprofil	*Profile rejet d'eau*	1	LS-69	90°	90°
	Glasleiste	***Parcloses***				
PR2606	Glasleistenprofil	*Profilé parclose*	2	LS-64	45°	45°
PR2606	Glasleistenprofil	*Profilé parclose*	2	HS-64	45°	45°
	Verglasung	***Vitrages***				
-	Isolierverglasung	*Double vitrage*	1	LS-76 x HS-76		

	ZUBEHOR	***ACCESSOIRES***	
Cod.	Beschreibung	*Description*	n°
AC2803IR*	Set Winkel für PR2503	*Kit d'équerres pour PR2503*	4
AC2843IR*	Set Winkel für PR2543	*Kit d'équerres pour PR2543*	4
AC2617N	Eckdichtung	*Joint d'angle*	4
AC2618	Wasserablauf	*Trou de drainage*	Var.
AGE581/2..	Dreh-Kippmechanismus	*Mécanisme oscillo-battant*	1
ACV97..	Griffe "Vitruvio"	*Poignees " Vitruvio"*	1
AC2556	DK-Mechanismus	*Mécanisme DK externe*	1
AC2608AR	Glasleisten-Klemmfeder	*Clip fixation parcloses*	Var.
CV1242	Fließformende Schraube	*Vis trilobée*	12
CV1243	Fließformende Schraube	*Vis trilobée*	Var.
CV1244	Fließformende Schraube	*Vis trilobée*	2
CV1271	Fließformende Schraube	*Vis trilobée*	Var.

	DICHTUNGEN	***JOINTS***		
Cod.	Beschreibung	*Description*	n°	Dim.
GE2543TT	Interne Anschlagdichtung	*Joint de butée interne*	1	2xLS+2xHS
GE2603	Mitteldichtung	*Joint central*	1	2xLS+2xHS
GE2907TT	Unterglasdichtung	*Joint de sous-vitrage*	1	2xLS+2xHS
GU2036	Klebeband für Fugenboden	*Bande adhésive pour fond de joint*	1	2xLS+2xHS
GP0095	Glasdichtung innen	*Joint intérieur vitrage*	1	2xLS+2xHS

* für Messingprofil
uniquement *pour profilés en laiton*

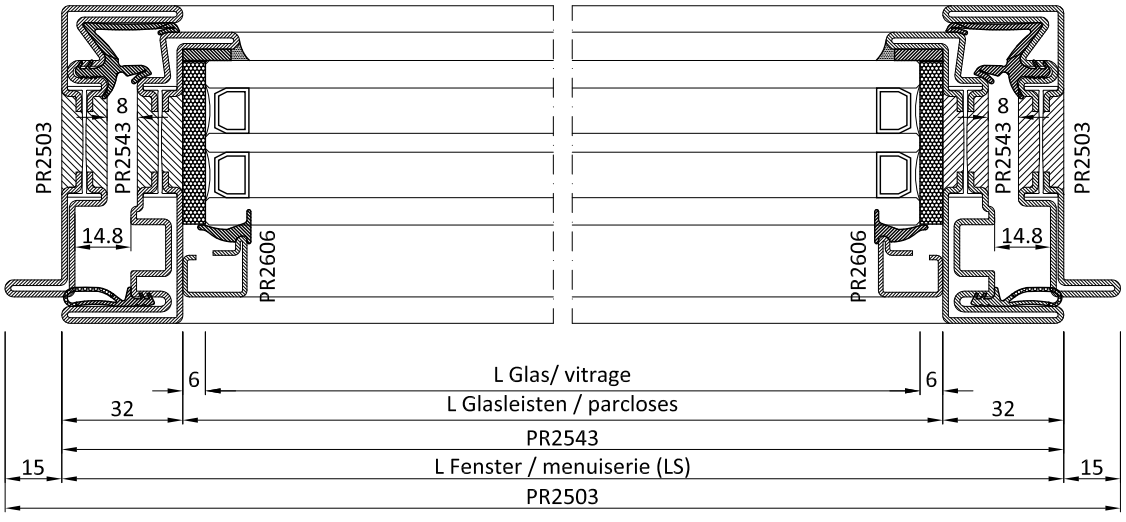

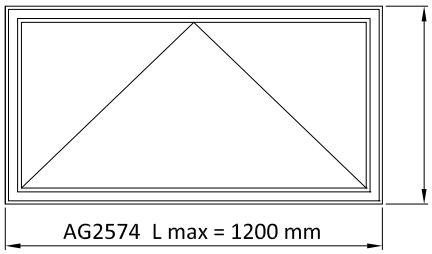

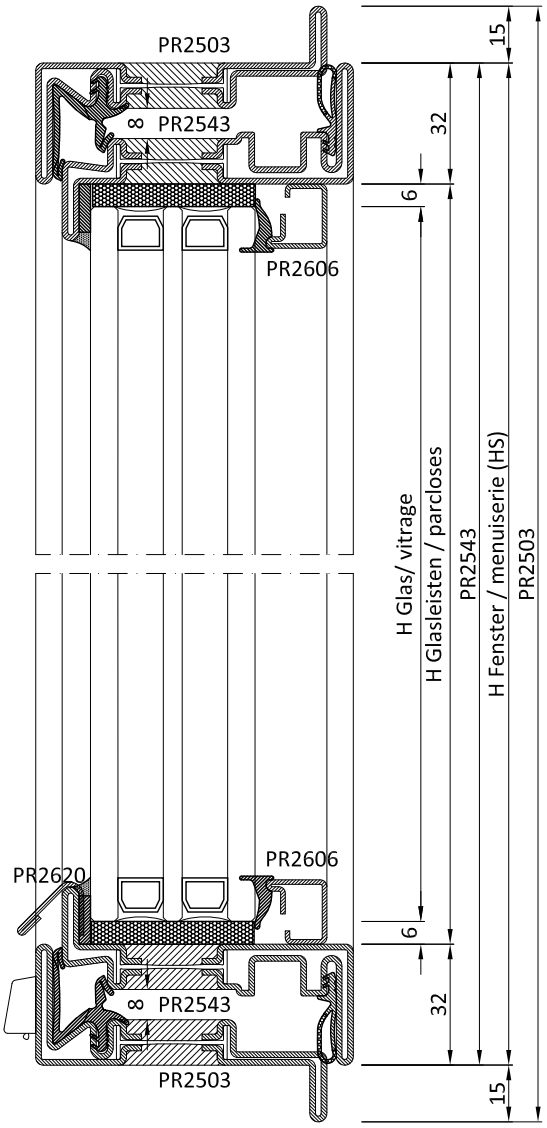

	PROFILE	***PROFILES***				
Cod.	Beschreibung	*Description*	n°	Dim.	Schnitt	*Coupe*
	Rahmen	***Cadre***				
PR2503	Z-Rahmen	*Profilé Z cadre*	2	LS+30	45°	45°
PR2503	Z-Rahmen	*Profilé Z cadre*	2	HS+30	45°	45°
	Flügel	***Battant***				
PR2543	Z-Profil-Flügel	*Profilé Z battant*	2	LS	45°	45°
PR2543	Z-Profil-Flügel	*Profilé Z battant*	2	HS	45°	45°
PR2620	Wetterschenkelprofil	*Profile rejet d'eau*	1	LS-69	90°	90°
	Glasleiste	***Parcloses***				
PR2606	Glasleistenprofil	*Profilé parclose*	2	LS-64	45°	45°
PR2606	Glasleistenprofil	*Profilé parclose*	2	HS-64	45°	45°
	Verglasung	***Vitrages***				
-	Isolierverglasung	*Double vitrage*	1	LS-76 x HS-76		

	ZUBEHOR	***ACCESSOIRES***	
Cod.	Beschreibung	*Description*	n°
AC2803IR*	Set Winkel für PR2503	*Kit d'équerres pour PR2503*	4
AC2843IR*	Set Winkel für PR2543	*Kit d'équerres pour PR2543*	4
AC2617N	Eckdichtung	*Joint d'angle*	4
AC2618	Wasserablauf	*Trou de drainage*	Var.
AG2574	Dreh-Kippmechanismus	*Mécanisme oscillo-battant*	1
AG2580	Verdeckt liegenden Scharnieren	*Paumelles invisibles*	1
ACV97..	Griffe "Vitruvio"	*Poignees " Vitruvio"*	1
AC2556	DK-Mechanismus	*Mécanisme DK externe*	1
AC2608AR	Glasleisten-Klemmfeder	*Clip fixation parcloses*	Var.
CV1242	Fließformende Schraube	*Vis trilobée*	12
CV1243	Fließformende Schraube	*Vis trilobée*	Var.
CV1271	Fließformende Schraube	*Vis trilobée*	Var.

	DICHTUNGEN	***JOINTS***		
Cod.	Beschreibung	*Description*	n°	Dim.
GE2543TT	Interne Anschlagdichtung	*Joint de butée interne*	1	2xLS+2xHS
GE2603	Mitteldichtung	*Joint central*	1	2xLS+2xHS
GE2907TT	Unterglasdichtung	*Joint de sous-vitrage*	1	2xLS+2xHS
GU2036	Klebeband für Fugenboden	*Bande adhésive pour fond de joint*	1	2xLS+2xHS
GP0095	Glasdichtung innen	*Joint intérieur vitrage*	1	2xLS+2xHS

* für Messingprofil
uniquement *pour profilés en laiton*

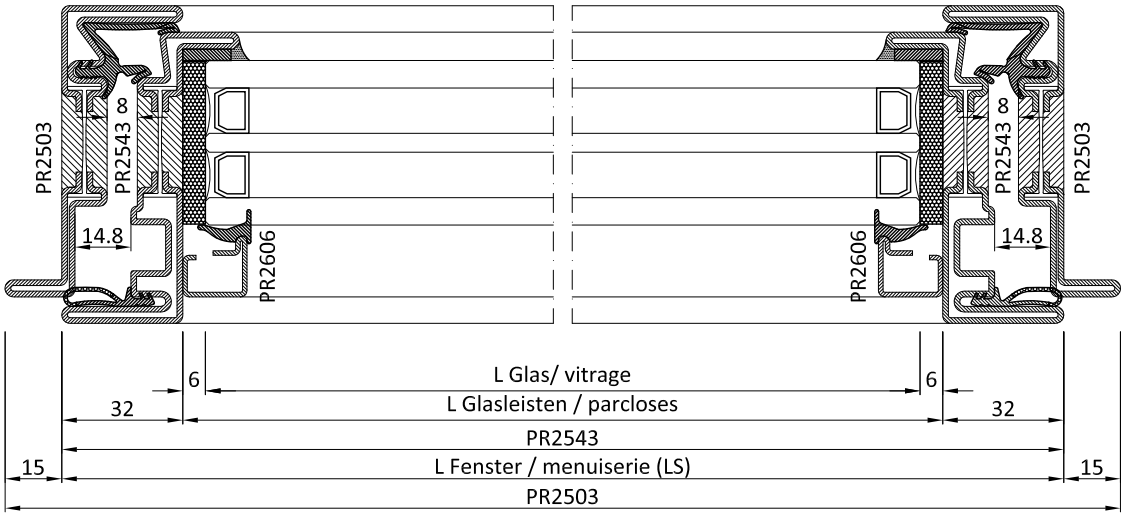

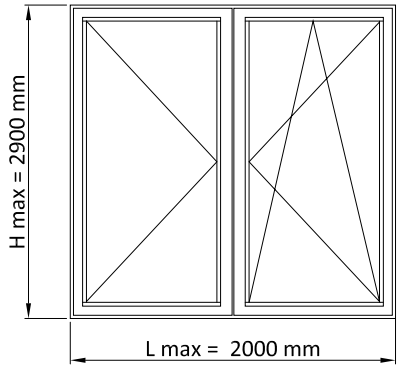

	PROFILE	***PROFILES***				
Cod.	Beschreibung	*Description*	n°	Dim.	Schnitt	*Coupe*
	Rahmen	***Cadre***				
P.2503	Z-Rahmen	*Profilé Z cadre*	2	LS+30	45°	45°
P.2503	Z-Rahmen	*Profilé Z cadre*	2	HS+30	45°	45°
	Flügel	***Battant***				
P.2543	Z-Profil-Flügel	*Profilé Z battant*	4	LS/2+16	45°	45°
P.2543	Z-Profil-Flügel	*Profilé Z battant*	3	HS	45°	45°
P.2542	T-Profil-Flügel	*Profilé T battant*	1	HS	45°	45°
P.2620	Wetterschenkelprofil	*Profile reje d'eau*	2	LS/2-53	90°	90°
	Glasleiste	***Parcloses***				
P.2606	Glasleistenprofil	*Profilé parclose*	4	LS/2-48	45°	45°
P.2606	Glasleistenprofil	*Profilé parclose*	4	HS-64	45°	45°
	Verglasung	***Vitrages***				
-	Isolierverglasung	*Double vitrage*	2	LS/2-60 x HS-76		

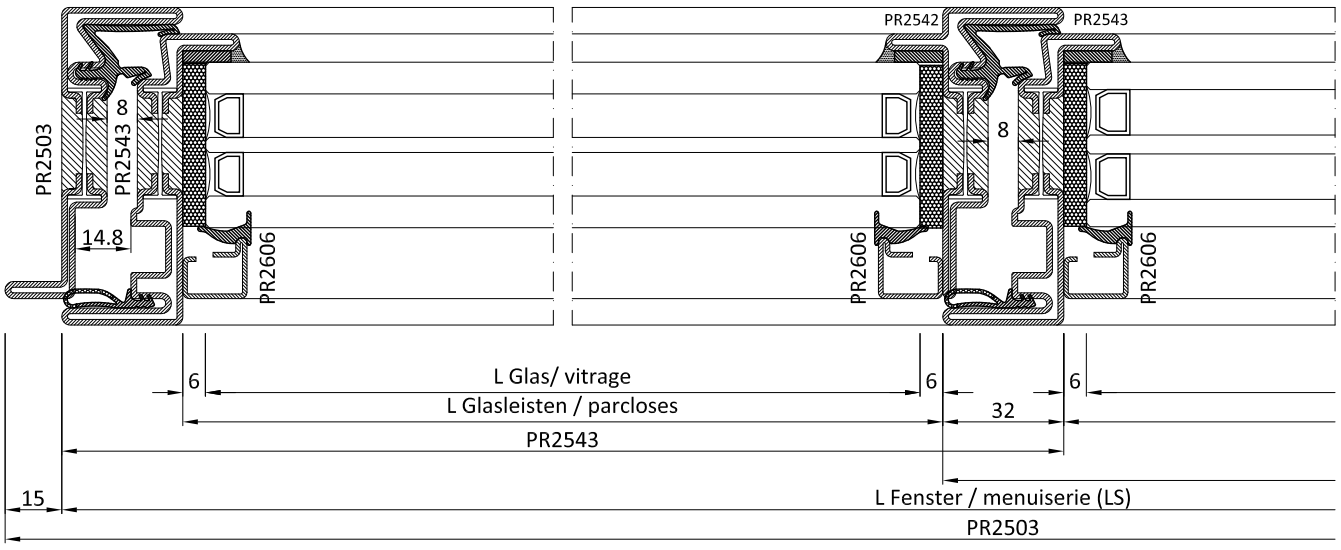

	ZUBEHOR	***ACCESSOIRES***	
Cod.	Beschreibung	*Description*	n°
AC2803IR*	Set Winkel für P.2503	*Kit d'équerres pour P.2503*	6
AC2843IR*	Set Winkel für P.2543 (42)	*Kit d'équerres pour P.2543 (42)*	6
AC2514	Set Profilabschluss 2 Flügel	*Kit inversion butée 2ème vantail*	1
AC2617N	Eckdichtung	*Joint d'angle*	4
AC2618	Wasserablauf	*Trou de drainage*	Var.
AGE581/2..	Dreh-Kippmechanismus	*Mécanisme oscillo-battant*	1
AGE585/6..	Dreh-Kippmechanismus Standflügel	*Mécanisme oscillo-battant 2ème vantail*	1
ACV97..	Griffe "Vitruvio"	*Poignees " Vitruvio"*	1
AC2556	DK-Mechanismus	*Mécanisme DK externe*	1
AC2608AR	Glasleisten-Klemmfeder	*Clip fixation parcloses*	Var.
CV1242	Fließformende Schraube	*Vis trilobée*	22
CV1243	Fließformende Schraube	*Vis trilobée*	Var.
CV1244	Fließformende Schraube	*Vis trilobée*	2
CV1271	Fließformende Schraube	*Vis trilobée*	Var.

	DICHTUNGEN	***JOINTS***		
Cod.	Beschreibung	*Description*	n°	Dim.
GE2543TT	Interne Anschlagdichtung	*Joint de butée interne*	1	2xLS+3xHS
GE2603	Mitteldichtung	*Joint central*	1	2xLS+3xHS
GE2907TT	Unterglasdichtung	*Joint de sous-vitrage*	1	2xLS+4xHS
GU2036	Klebeband für Fugenboden	*Bande adhésive pour fond de joint*	1	2xLS+4xHS
GP0095	Glasdichtung innen	*Joint intérieur vitrage*	1	2xLS+4xHS

** für Messingprofil
uniquement pour profilés en laiton

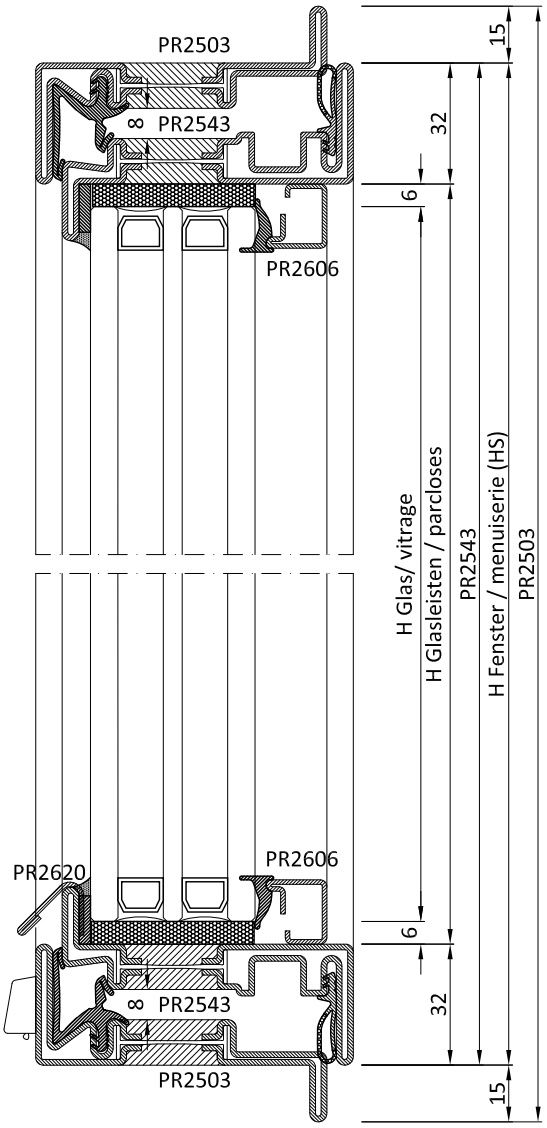

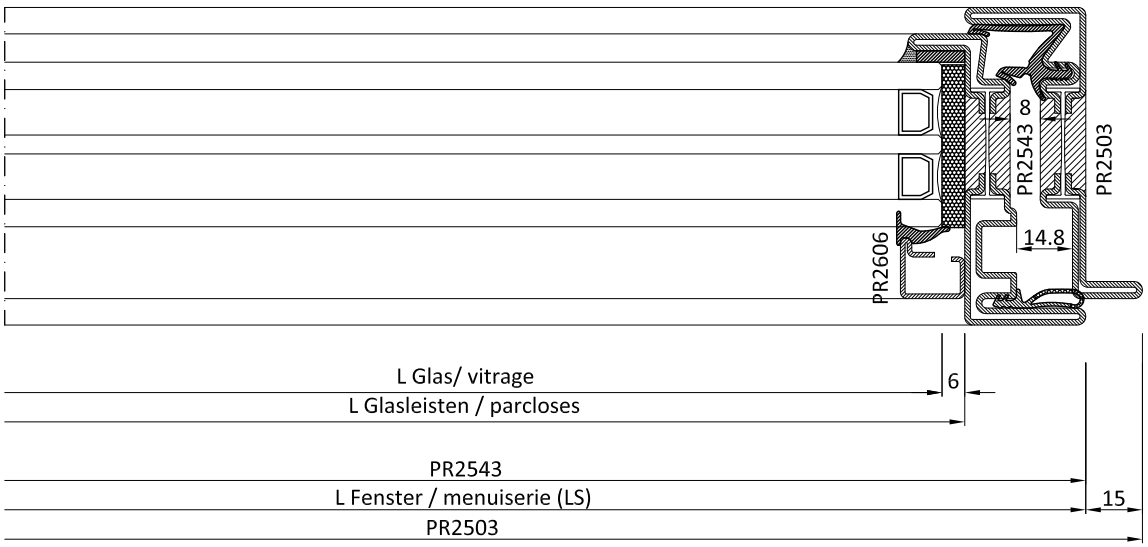

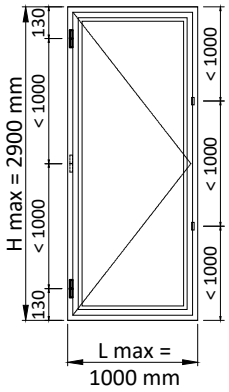

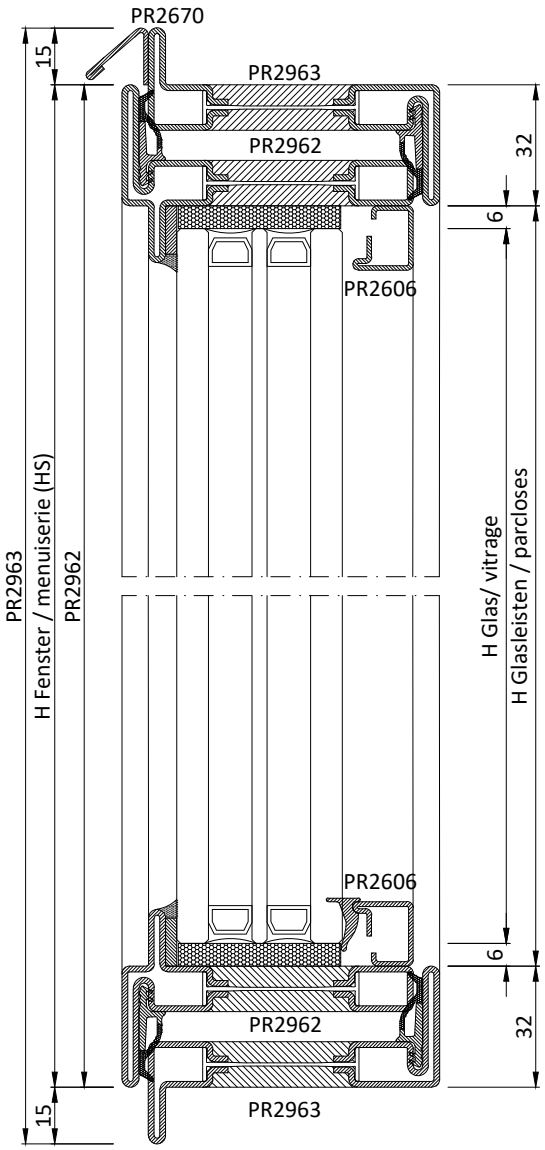

	PROFILE	***PROFILES***				
Cod.	Beschreibung	*Description*	n°	Dim.	Schnitt	*Coupe*
	Rahmen	***Cadre***				
PR2963	Z-Rahmen	*Profilé Z cadre*	2	LS+30	45°	45°
PR2963	Z-Rahmen	*Profilé Z cadre*	2	HS+30	45°	45°
PR2670	Wetterschenkelprofil	*Profile battue eau*	1	LS+30	90°	90°
	Flügel	***Battant***				
PR2962	T-Profil-Flügel	*Profilé T battant*	2	LS	45°	45°
PR2962	T-Profil-Flügel	*Profilé T battant*	2	HS	45°	45°
	Glasleiste	***Parcloses***				
PR2606	Glasleistenprofil	*Profilé parclose*	2	LS-64	45°	45°
PR2606	Glasleistenprofil	*Profilé parclose*	2	HS-64	45°	45°
	Verglasung	***Vitrages***				
-	Isolierverglasung	*Double vitrage*	1	LS-76 x HS-76		

	ZUBEHÖR	***ACCESSOIRES***	
Cod.	Beschreibung	*Description*	n°
AC2608	Glasleisten-Klemmfeder	*Clip fixation parcloses*	Var.
AC2626R	Dreifachverriegelung	*Kit pour troisième battant*	Var.
AC2627	Mittelverriegelung, bandseitig	*Fermeture centrale côté paumelles*	Var.
AC2680	Schiebevorrichtung	*Béquille à tirer*	1
AC2683D/S	Set Basküleverschluss	*Kit crémone*	1
AC2687	Öffnungsbegrenzer	*Compas limiteur d'ouverture*	Opz.
AC	Band	*Paumelles*	Var.
ACV77..	Griffe "Vitruvio"	*Poignées " Vitruvio"*	1
AC2803I*	Set Winkel für PR2963	*Kit d'équerres pour PR2963*	4
AC2862I*	Set Winkel für PR2962	*Kit d'équerres pour PR2962*	4

	DICHTUNGEN	***JOINTS***		
Cod.	Beschreibung	*Description*	n°	Dim.
GE2645TT	Interne Anschlagdichtung	*Joint de butée interne*	1	4xLS+4xHS
GE2907TT	Unterglasdichtung	*Joint de sous-vitrage*	1	2xLS+2xHS
GU2036	Klebeband für Fugenboden	*Bande adhésive pour fond de joint*	1	2xLS+2xHS
GP0095	Glasdichtung innen	*Joint intérieur vitrage*	1	2xLS+2xHS

* für Messingprofil
uniquement *pour profilés en laiton*

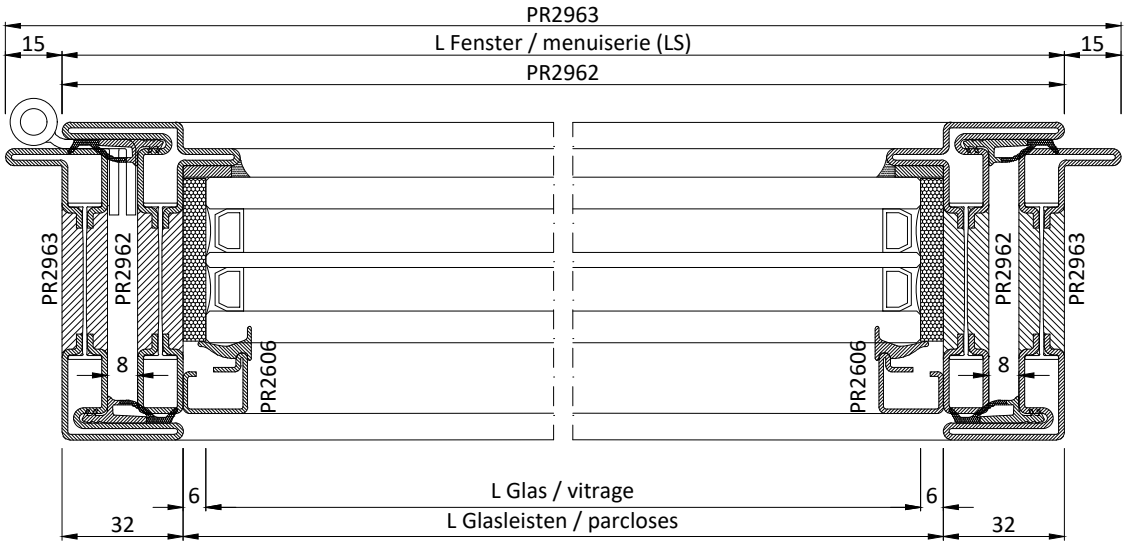

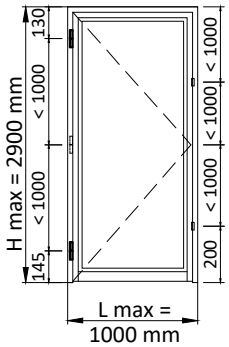

	PROFILE	***PROFILES***				
Cod.	Beschreibung	*Description*	n°	Dim.	Schnitt	*Coupe*
	Rahmen	***Cadre***				
PR2963	Z-Rahmen	*Profilé Z cadre*	1	LS+30	45°	45°
PR2963	Z-Rahmen	*Profilé Z cadre*	1	HS+15	90°	45°
PR2963	Z-Rahmen	*Profilé Z cadre*	1	HS+15	45°	90°
PR2670	Wetterschenkelprofil	*Profile battue eau*	1	LS+30	90°	90°
	Flügel	***Battant***				
PR2962	T-Profil-Flügel	*Profilé T battant*	1	LS	45°	45°
PR2962	T-Profil-Flügel	*Profilé T battant*	1	HS-5	90°	45°
PR2962	T-Profil-Flügel	*Profilé T battant*	1	HS-5	45°	90°
PR2974	Sockel Profil	*Profilé base*	1	LS-64	90°	90°
	Glasleiste	***Parcloses***				
PR2606	Glasleistenprofil	*Profilé parclose*	2	LS-64	45°	45°
PR2606	Glasleistenprofil	*Profilé parclose*	2	HS-64	45°	45°
	Verglasung	***Vitrages***				
-	Isolierverglasung	*Double vitrage*	1	LS-76 x HS-76		

	ZUBEHÖR	***ACCESSOIRES***	
Cod.	Beschreibung	*Description*	n°
AC2608	Glasleisten-Klemmfeder	*Clip fixation parcloses*	Var.
AC2636.	Automatische Bodendichtung	*Plinthe automatique*	1
AC	Schloss	*Serrure*	1
AC2695D/S	Zusatzverriegelung (auf AC2694)	*Point de fermeture supplémentaire*	Opz.
AC2696 /97	Schlosskasten	*Serrure cover box*	1
AC	Band	*Paumelles*	Var.
ACV95..	Griffe "Vitruvio"	*Poignées " Vitruvio"*	1
AC2803I*	Set Winkel für PR2963	*Kit d'équerres pour PR2963*	2
AC2862I*	Set Winkel für PR2962	*Kit d'équerres pour PR2962*	2

	DICHTUNGEN	***JOINTS***		
Cod.	Beschreibung	*Description*	n°	Dim.
GE2645TT	Interne Anschlagdichtung	*Joint de butée interne*	2	2xLS+4xHS
GE2907TT	Unterglasdichtung	*Joint de sous-vitrage*	1	2xLS+2xHS
GU2036	Klebeband für Fugenboden	*Bande adhésive pour fond de joint*	1	2xLS+2xHS
GP0095	Glasdichtung innen	*Joint intérieur vitrage*	1	2xLS+2xHS

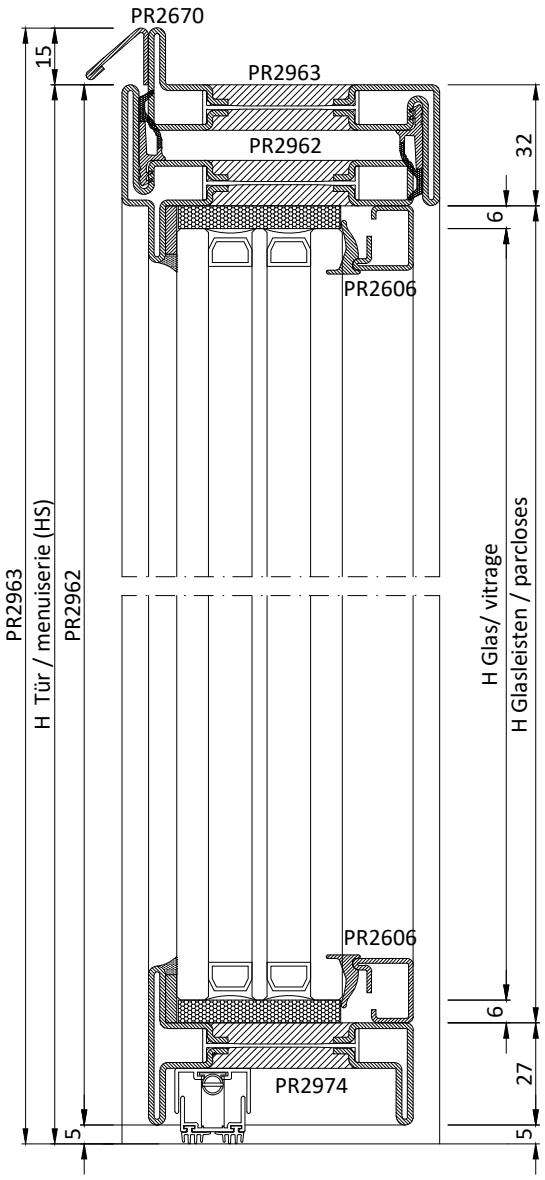

* für Messingprofil
uniquement *pour profilés en laiton*

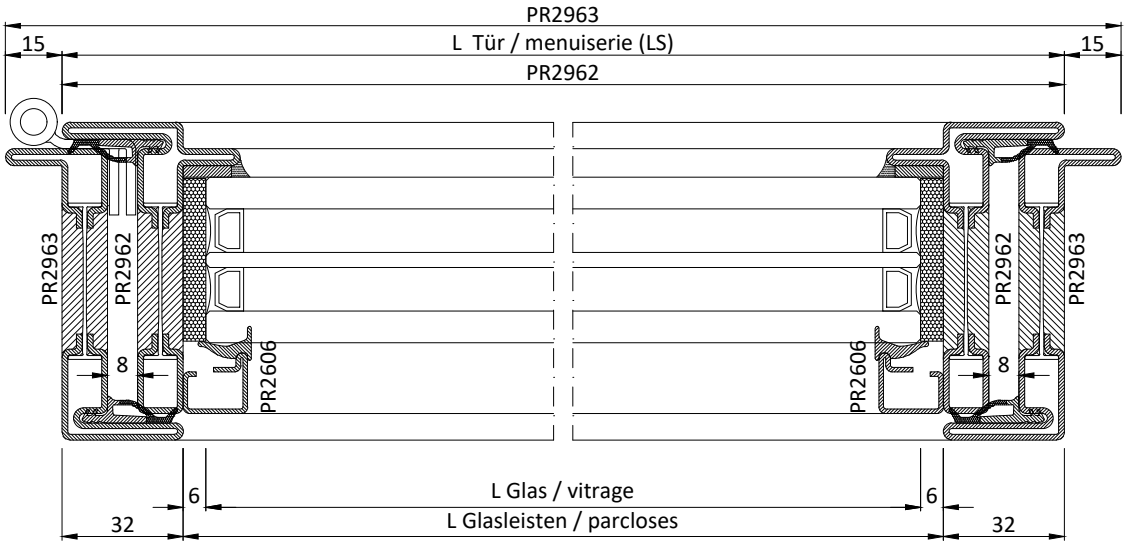

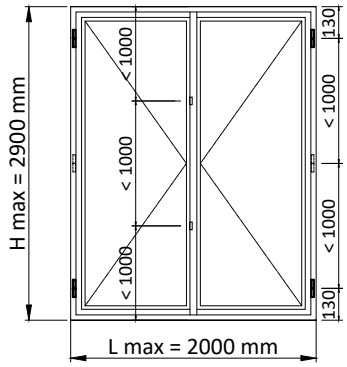

	PROFILE	***PROFILES***				
Cod.	Beschreibung	*Description*	n°	Dim.	Schnitt	*Coupe*
	Rahmen	***Cadre***				
PR2963	Z-Rahmen	*Profilé Z cadre*	2	LS+30	45°	45°
PR2963	Z-Rahmen	*Profilé Z cadre*	2	HS+30	45°	45°
PR2670	Wetterschenkelprofil	*Profile battue eau*	1	LS+30	90°	90°
	Flügel	***Battant***				
PR2962	Z-Profil-Flügel	*Profilé Z battant*	4	LS/2+16	45°	45°
PR2962	Z-Profil-Flügel	*Profilé Z battant*	3	HS	45°	45°
PR2963	T-Profil-Flügel	*Profilé T battant*	1	HS	45°	45°
	Glasleiste	***Parcloses***				
PR2606	Glasleistenprofil	*Profilé parclose*	4	LS/2-48	45°	45°
PR2606	Glasleistenprofil	*Profilé parclose*	4	HS-64	45°	45°
	Verglasung	***Vitrages***				
-	Isolierverglasung	*Double vitrage*	2	LS/2-60 x HS-76		

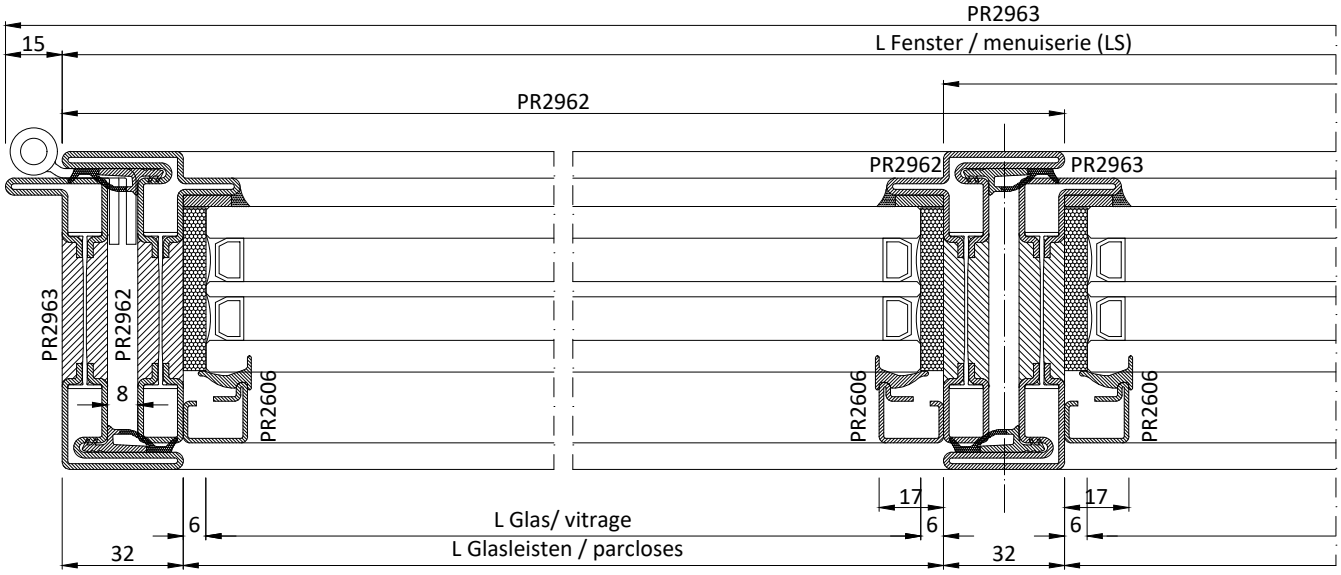

	ZUBEHÖR	***ACCESSOIRES***	
Cod.	Beschreibung	*Description*	n°
AC2608	Glasleisten-Klemmfeder	*Clip fixation parcloses*	Var.
AC2626R	Dreifachverriegelung	*Kit pour troisième battant*	Var.
AC2627	Mittelverriegelung, bandseitig	*Fermeture centrale côté paumelles*	Var.
AC2653	Profilabschluß Standflügel	*Contre-plaque 2^ battant*	2
AC2680	Schiebevorrichtung	*Béquille à tirer*	1
AC2684D/S	Set Baskülеverschluss	*Kit crémone*	1
AC2687	Öffnungsbegrenzer	*Compas limiteur d'ouverture*	Opz.
AC	Band	*Paumelles*	Var.
ACV77..	Griffe "Vitruvio"	*Poignées " Vitruvio"*	1
AC2803I*	Set Winkel für PR2963	*Kit d'équerres pour PR2963*	4
AC2832I*	Set Winkel für PR2962-63	*Kit d'équerres pour PR2962-63*	2
AC2862I*	Set Winkel für PR2962	*Kit d'équerres pour PR2962*	6

	DICHTUNGEN	***JOINTS***		
Cod.	Beschreibung	*Description*	n°	Dim.
GE2645TT	Interne Anschlagdichtung	*Joint de butée interne*	2	2xLS+3xHS
GE2907TT	Unterglasdichtung	*Joint de sous-vitrage*	1	2xLS+4xHS
GU2036	Klebeband für Fugenboden	*Bande adhésive pour fond de joint*	1	2xLS+4xHS
GP0095	Glasdichtung innen	*Joint intérieur vitrage*	1	2xLS+4xHS

* für Messingprofil
uniquement *pour profilés en laiton*

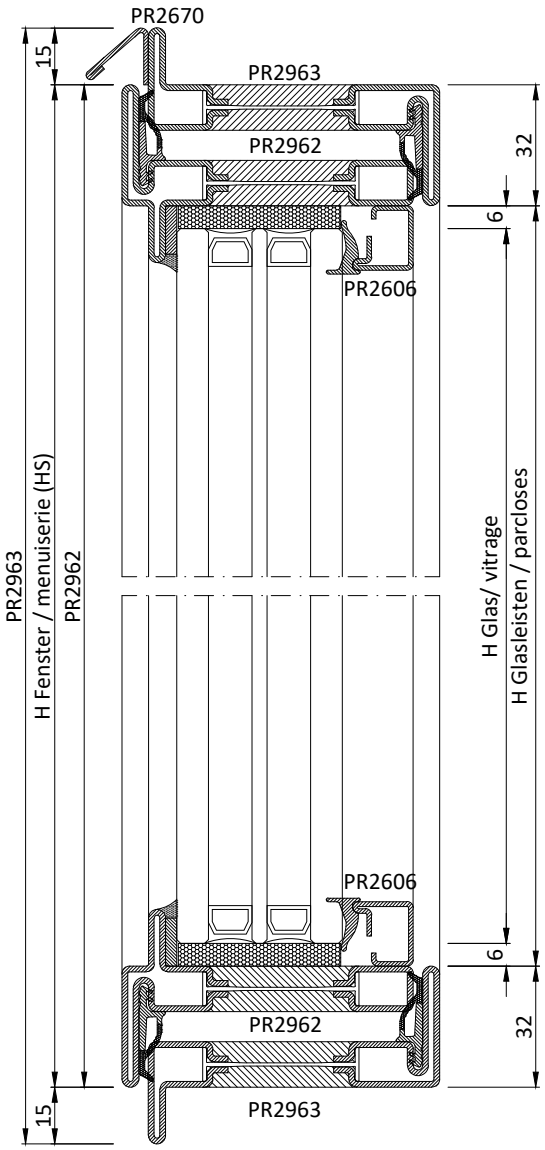

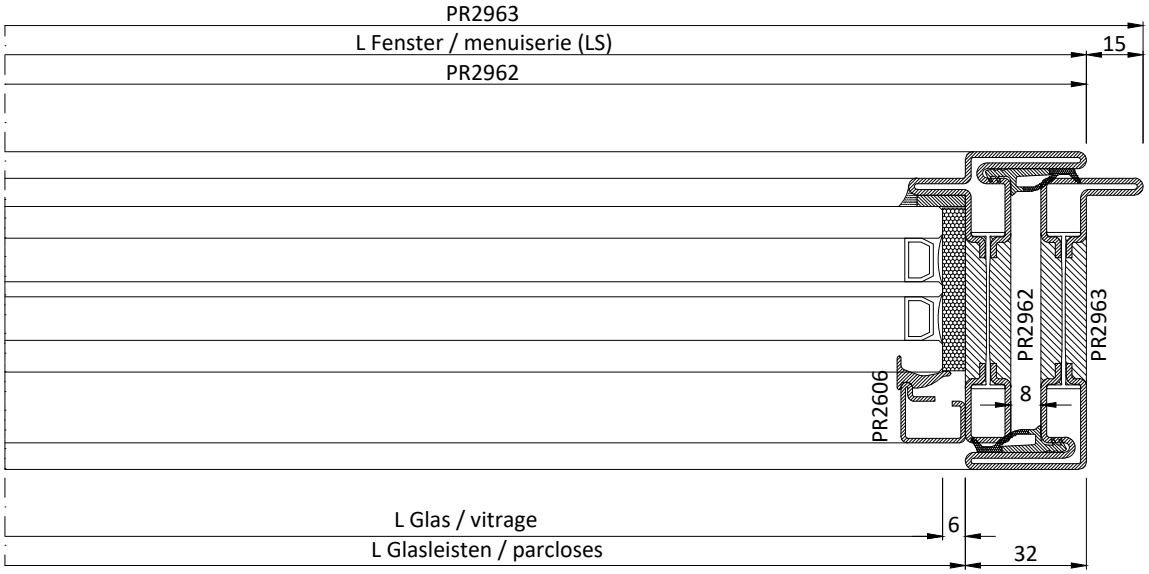

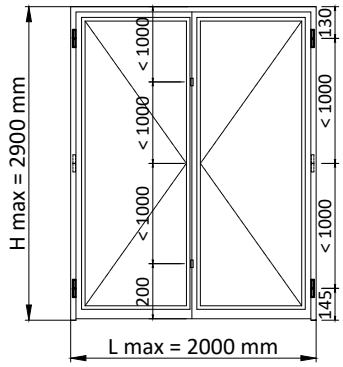

	PROFILE	***PROFILES***				
Cod.	Beschreibung	*Description*	n°	Dim.	Schnitt	*Coupe*
	Rahmen	***Cadre***				
PR2963	Z-Rahmen	*Profilé Z cadre*	1	LS+30	45°	45°
PR2963	Z-Rahmen	*Profilé Z cadre*	1	HS+15	45°	90°
PR2963	Z-Rahmen	*Profilé Z cadre*	1	HS+15	90°	45°
PR2670	Wetterschenkelprofil	*Profile battue eau*	1	LS+30	90°	90°
	Flügel	***Battant***				
PR2962	Z-Profil-Flügel	*Profilé Z battant*	2	LS/2+16	45°	45°
PR2962	Z-Profil-Flügel	*Profilé Z battant*	2	HS-5	90°	45°
PR2962	Z-Profil-Flügel	*Profilé Z battant*	1	HS-5	45°	90°
PR2963	T-Profil-Flügel	*Profilé T battant*	1	HS-5	45°	90°
PR2974	Sockel Profil	*Profilé base*	2	LS/2-48	90°	90°
	Glasleiste	***Parcloses***				
PR2606	Glasleistenprofil	*Profilé parclose*	4	LS/2-48	45°	45°
PR2606	Glasleistenprofil	*Profilé parclose*	4	HS-64	45°	45°
	Verglasung	***Vitrages***				
-	Isolierverglasung	*Double vitrage*	2	LS/2-60 x HS-76		

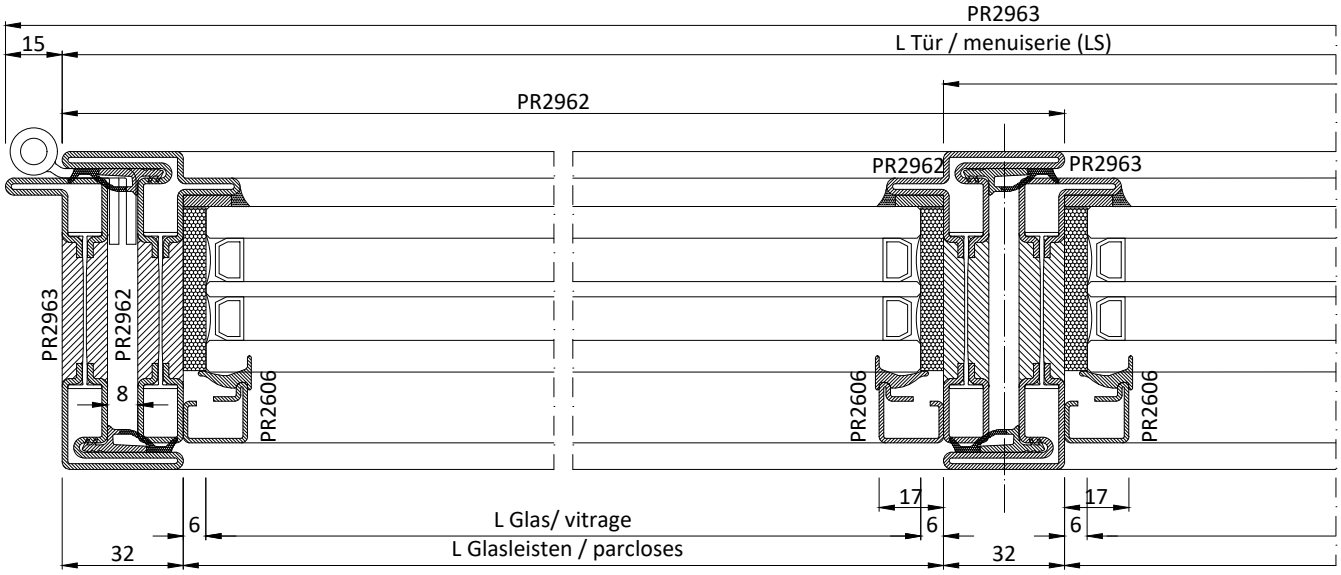

	ZUBEHÖR	***ACCESSOIRES***	
Cod.	Beschreibung	*Description*	n°
AC2608	Glasleisten-Klemmfeder	*Clip fixation parcloses*	Var.
AC2621G.B	Riegel Standflügel (h 220)	*Verrou deuxième battant*	1
AC2621G.C	Riegel Standflügel (h 650)	*Verrou deuxième battant*	1
AC2636.	Automatische Bodendichtung	*Plinthe automatique*	2
AC2653	Profilabschluß Standflügel	*Contre-plaque 2^ battant*	1
AC	Schloss	*Serrure*	1
AC2695D/S	Zusatzverriegelung (auf AC2694)	*Point de fermeture supplémentaire*	Opz.
AC2696/ 97	Schlosskasten	*Serrure cover box*	1
AC	Band	*Paumelles*	Var.
ACV95..	Griffe "Vitruvio"	*Poignées " Vitruvio"*	1
AC2803I*	Set Winkel für PR2963	*Kit d'équerres pour PR2963*	2
AC2832I*	Set Winkel für PR2962-63	*Kit d'équerres pour PR2962-63*	1
AC2862I*	Set Winkel für PR2962	*Kit d'équerres pour PR2962*	3

	DICHTUNGEN	***JOINTS***		
Cod.	Beschreibung	*Description*	n°	Dim.
GE2645TT	Interne Anschlagdichtung	*Joint de butée interne*	2	1xLS+3xHS
GE2907TT	Unterglasdichtung	*Joint de sous-vitrage*	1	2xLS+4xHS
GU2036	Klebeband für Fugenboden	*Bande adhésive pour fond de joint*	1	2xLS+4xHS
GP0095	Glasdichtung innen	*Joint intérieur vitrage*	1	2xLS+4xHS

* für Messingprofil
uniquement *pour profilés en laiton*

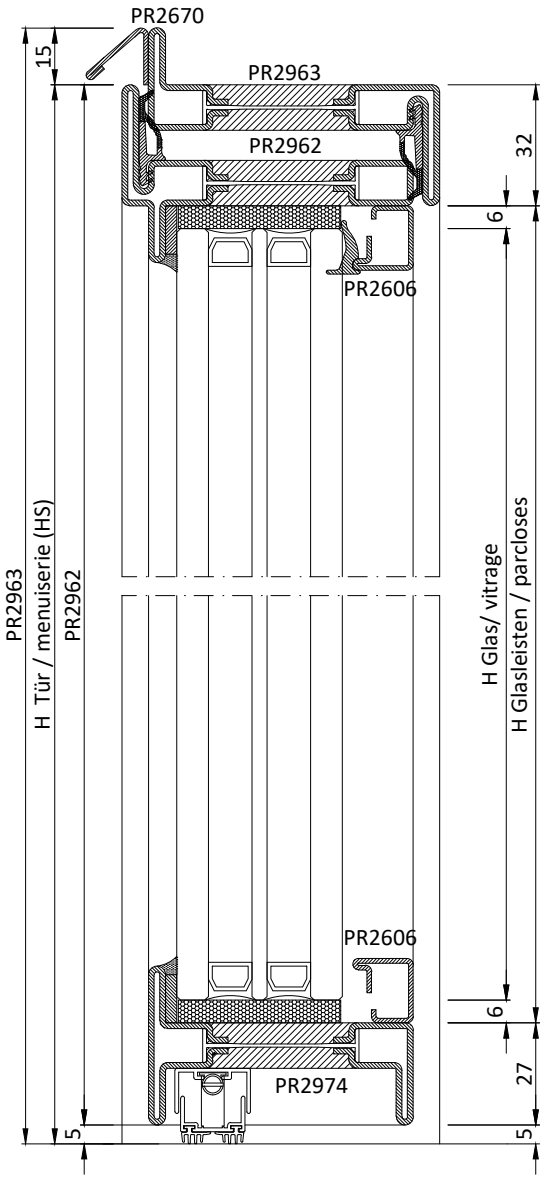

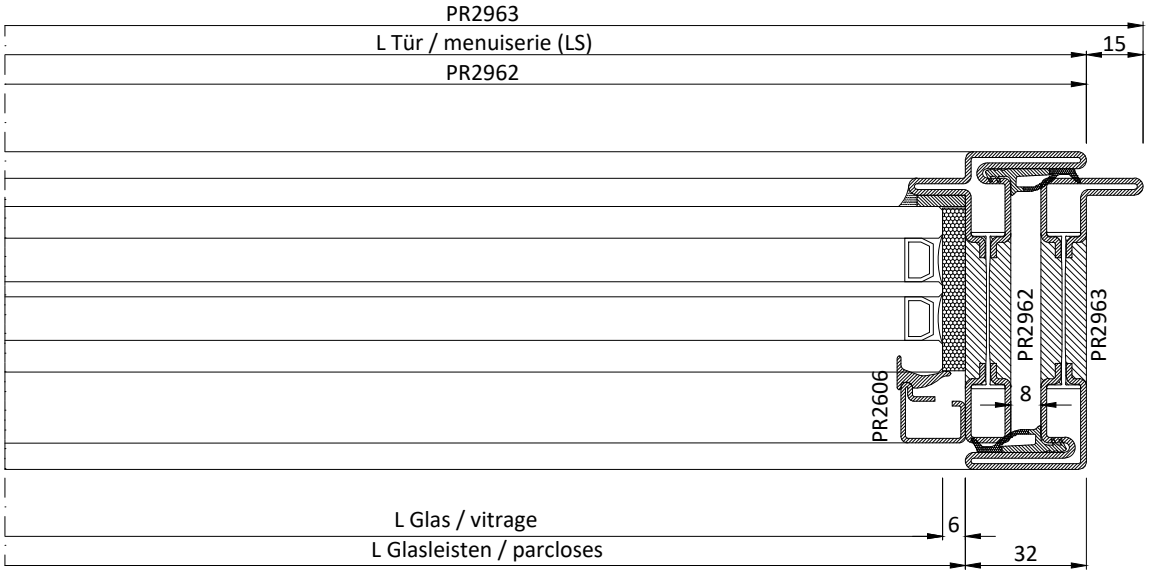

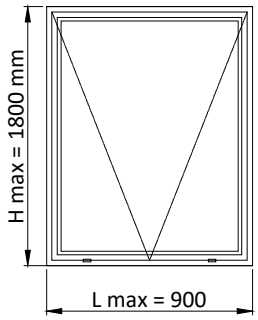

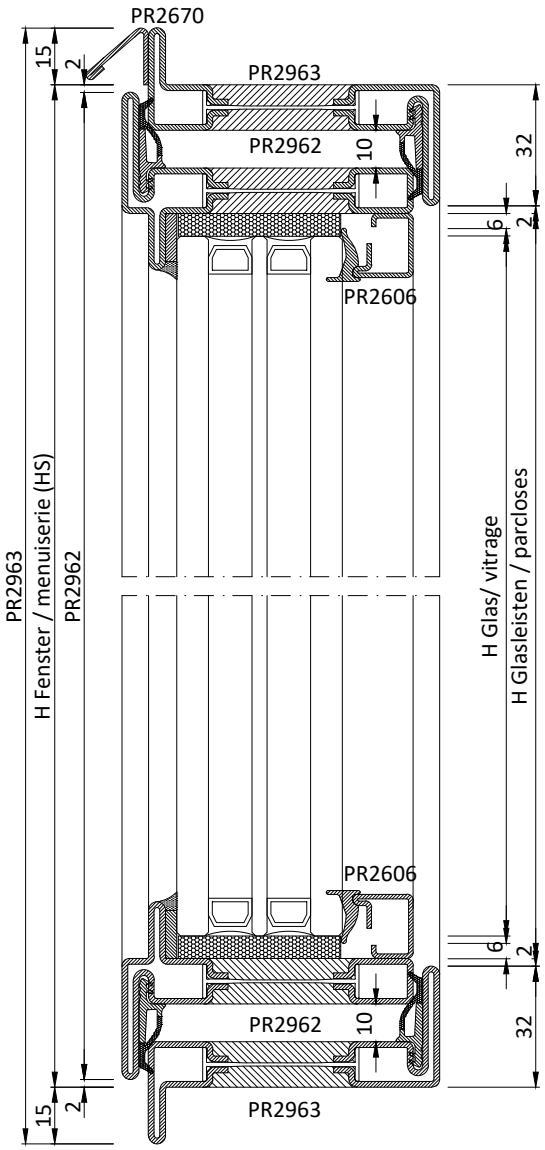

	PROFILE	***PROFILES***				
Cod.	Beschreibung	*Description*	n°	Dim.	Schnitt	*Coupe*
	Rahmen	***Cadre***				
PR2963	Z-Rahmen	*Profilé Z cadre*	2	LS+30	45°	45°
PR2963	Z-Rahmen	*Profilé Z cadre*	2	HS+30	45°	45°
PR2670	Wetterschenkelprofil	*Profile battue eau*	1	LS+30	90°	90°
	Flügel	***Battant***				
PR2962	T-Profil-Flügel	*Profilé T battant*	2	LS	45°	45°
PR2962	T-Profil-Flügel	*Profilé T battant*	2	HS	45°	45°
	Glasleiste	***Parcloses***				
PR2606	Glasleistenprofil	*Profilé parclose*	2	LS-64	45°	45°
PR2606	Glasleistenprofil	*Profilé parclose*	2	HS-64	45°	45°
	Verglasung	***Vitrages***				
-	Isolierverglasung	*Double vitrage*	1	LS-76 x HS-76		

	ZUBEHÖR	***ACCESSOIRES***	
Cod.	Beschreibung	*Description*	n°
AC2608	Glasleisten-Klemmfeder	*Clip fixation parcloses*	Var.
AC2680	Schiebevorrichtung	*Béquille à tirer*	1
AC2683D/S	Set Basküleverschluss	*Kit crémone*	1
AC	Klappschere	*Paire de compas*	1
AC	Band (nur für AC2690)	*Paumelles (seulement pour AC2690)*	Opz.
ACV77..	Griffe "Vitruvio"	*Poignées " Vitruvio"*	1
AC2803I*	Set Winkel für PR2963	*Kit d'équerres pour PR2963*	4
AC2862I*	Set Winkel für PR2962	*Kit d'équerres pour PR2962*	4

	DICHTUNGEN	***JOINTS***		
Cod.	Beschreibung	*Description*	n°	Dim.
GE2645TT	Interne Anschlagdichtung	*Joint de butée interne*	1	4xLS+4xHS
GE2907TT	Unterglasdichtung	*Joint de sous-vitrage*	1	2xLS+2xHS
GU2036	Klebeband für Fugenboden	*Bande adhésive pour fond de joint*	1	2xLS+2xHS
GP0095	Glasdichtung innen	*Joint intérieur vitrage*	1	2xLS+2xHS

* für Messingprofil
uniquement *pour profilés en laiton*

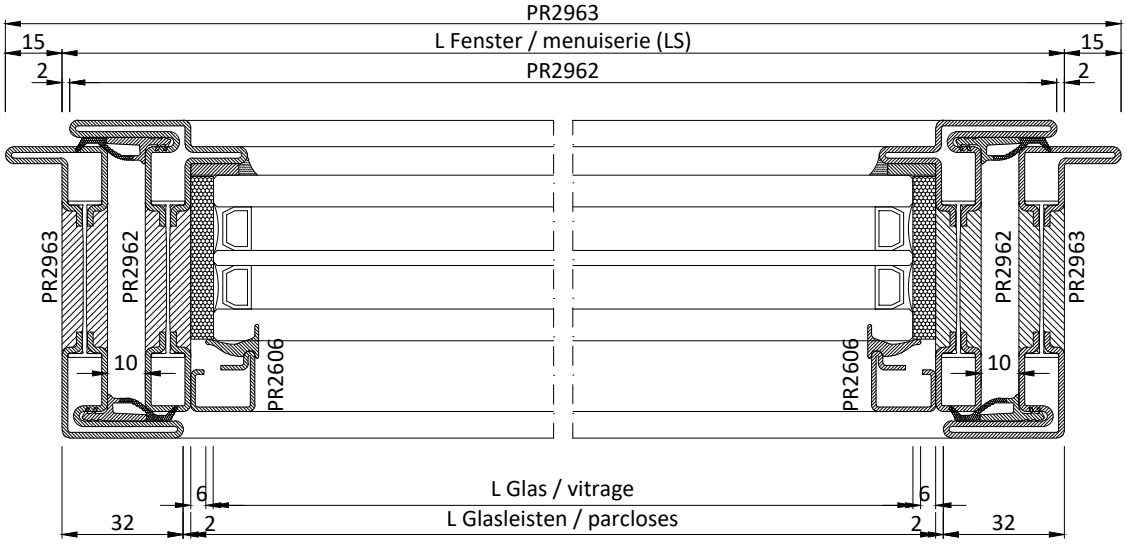

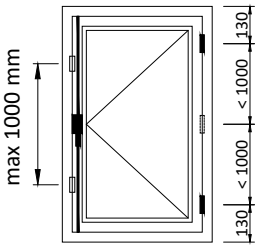

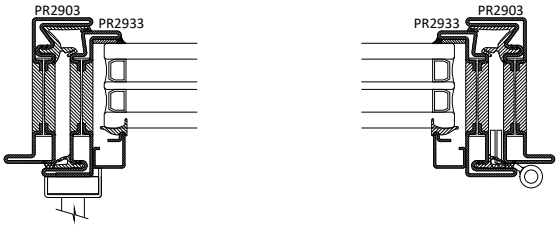

ÖFFNUNG NACH INNEN EINFLÜGELIG PROFIL PR2833
OUVERTURE INTERIEURE A UN BATTANT PROFILE PR2833

Art. *Code*	Beschreibung *Description*	Pag.
AC2623 D/S	Baskülеverschluss für einflügeliges Fenster *Kit crémone fermeture fenêtre à un battant*	4.3.20 4.5.3|4
AC2628	Dreiteiliges Anschraubband *Paumelle à trois lames à visser*	4.3.30|31
AC2629	Zweiteiliges Anschraubband *Paumelle à deux lames à visser*	4.3.32|33
AC2631.A-B	Anschweißband *Paumelles à visser*	4.4.5
AC2632.B-C	Anschweißband *Paumelles à visser*	4.4.5
AC2626 R	Zusatzverriegelung *Fermeture supplémentaire*	4.3.28 4.5.15

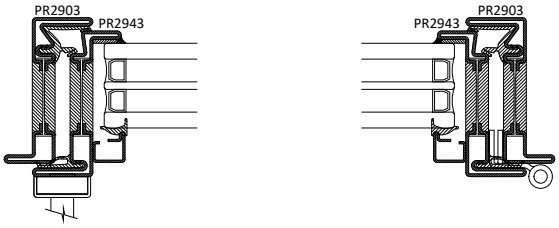

ÖFFNUNG NACH INNEN EINFLÜGELIG PROFIL PR2943
OUVERTURE INTERIEURE A UN BATTANT PROFILE PR2943

Art. *Code*	Beschreibung ***Description***	Pag.
AC2625 D/S	Baskülеverschluss für einflügeliges Fenster *Kit crémone fermeture fenêtre à un battant*	4.3.23 4.5.9|10
AC2648	Dreiteiliges Anschraubband *Paumelle à trois lames à visser*	4.3.34|35
AC2649	Zweiteiliges Anschraubband *Paumelle à deux lames à visser*	4.3.38|39
AC2631.A-B	Anschweißband *Paumelles à visser*	4.4.6
AC2632.B-C	Anschweißband *Paumelles à visser*	4.4.6
AC2626 R	Zusatzverriegelung *Fermeture supplémentaire*	4.3.28 4.5.15

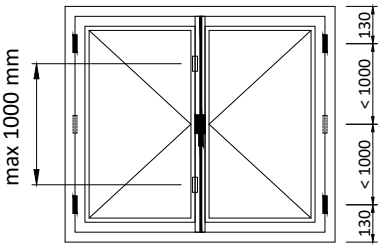

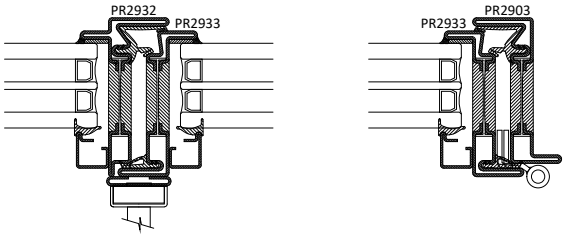

ÖFFNUNG NACH INNEN ZWEIFLÜGELIG PROFIL PR2833
OUVERTURE INTERIEURE A DEUX BATTANT PROFILE PR2833

Art. *Code*	Beschreibung *Description*	Pag.
AC2624 D/S	Baskülеverschluss für zweiflügeliges Fenster *Kit crémone fermeture fenêtre à deux battant*	4.3.21 4.5.5|6
AC2622	Schnäpper für Fenster-Standflügel *Fermeture à déclic 2ème battant*	4.5.6
AC2628	Dreiteiliges Anschraubband *Paumelle à trois lames à visser*	4.3.30|31
AC2629	Zweiteiliges Anschraubband *Paumelle à deux lames à visser*	4.3.32|33
AC2631.A-B	Anschweißband *Paumelles à visser*	4.4.5
AC2632.B-C	Anschweißband *Paumelles à visser*	4.4.5
AC2626 R	Zusatzverriegelung *Fermeture supplémentaire*	4.3.28 4.5.15

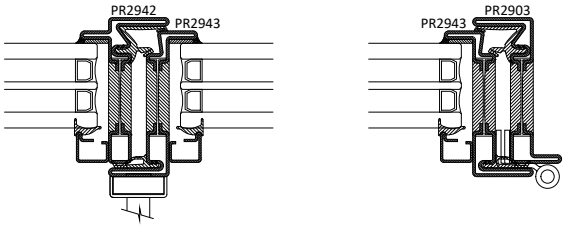

ÖFFNUNG NACH INNEN ZWEIFLÜGELIG PROFIL PR2943
OUVERTURE INTERIEURE A DEUX BATTANT PROFILE PR2943

Art. *Code*	Beschreibung *Description*	Pag.
AC2624 D/S	Baskülеverschluss für zweiflügeliges Fenster *Kit crémone fermeture fenêtre à deux battant*	4.3.22 4.5.7|8
AC2622	Schnäpper Standflügel *Fermeture à déclic 2ème battant*	4.5.6
AC2648	Dreiteiliges Anschraubband *Paumelle à trois lames à visser*	4.3.34|35
AC2649	Zweiteiliges Anschraubband *Paumelle à deux lames à visser*	4.3.38|39
AC2631.A-B	Anschweißband *Paumelles à visser*	4.4.6
AC2632.B-C	Anschweißband *Paumelles à visser*	4.4.6
AC2626 R	Zusatzverriegelung *Fermeture supplémentaire*	4.3.28 4.5.15

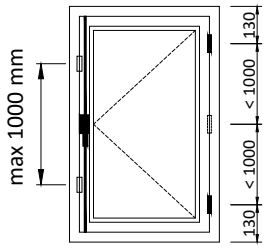

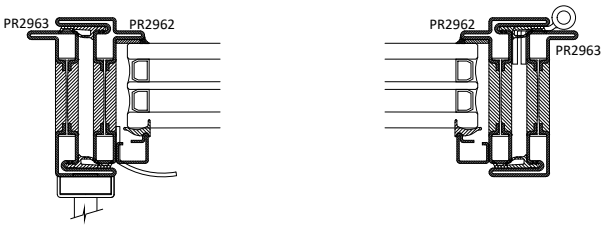

ÖFFNUNG NACH AUSSEN EINFLÜGELIG PROFIL PR2962
OUVERTURE EXTERIEURE A UN BATTANT PROFILE PR2962

Art. *Code*	Beschreibung *Description*	Pag.
AC2683 D/S	Baskülеverschluss für einflügeliges Fenster *Kit crémone fermeture fenêtre à un battant*	4.3.24|25 4.5.11|12
AC2680	Zuzieh-Griff Flügel *Béquille à tirer battant*	4.5.24
AC2648	Dreiteiliges Anschraubband *Paumelle à trois lames à visser*	4.3.36|37
AC2649	Zweiteiliges Anschraubband *Paumelle à deux lames à visser*	4.3.40|41
AC2631.A-B	Anschweißband *Paumelles à visser*	4.4.7
AC2632.B-C	Anschweißband *Paumelles à visser*	4.4.7
AC2626 R	Zusatzverriegelung *Fermeture supplémentaire*	4.3.29 4.5.15

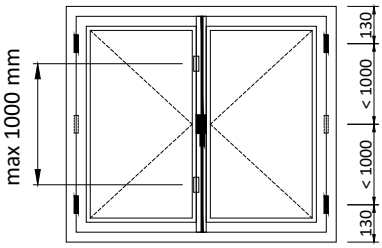

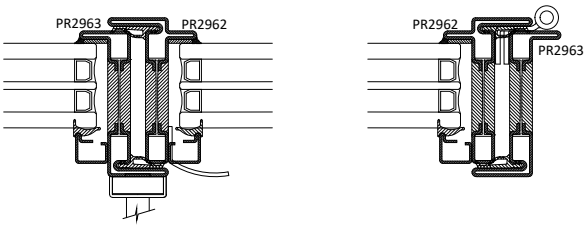

ÖFFNUNG NACH AUSSEN ZWEIFLÜGELIG PROFIL PR2962
OUVERTURE EXTERIEURE A DEUX BATTANT PROFILE PR2962

Art. *Code*	Beschreibung *Description*	Pag.
AC2684 D/S	Set Baskülеverschluss zweiflügeliges Fenster *Kit crémone fermeture fenêtre à deux battants*	4.3.26|27 4.5.13|14
AC2680	Zuzieh-Griff Flügel *Béquille à tirer battant*	4.5.24
AC2648	Dreiteiliges Anschraubband *Paumelle à trois lames à visser*	4.3.36|37
AC2649	Zweiteiliges Anschraubband *Paumelle à deux lames à visser*	4.3.40|41
AC2631.A-B	Anschweißband *Paumelles à visser*	4.4.7
AC2632.B-C	Anschweißband *Paumelles à visser*	4.4.7
AC2626 R	Zusatzverriegelung *Fermeture supplémentaire*	4.3.29 4.5.15

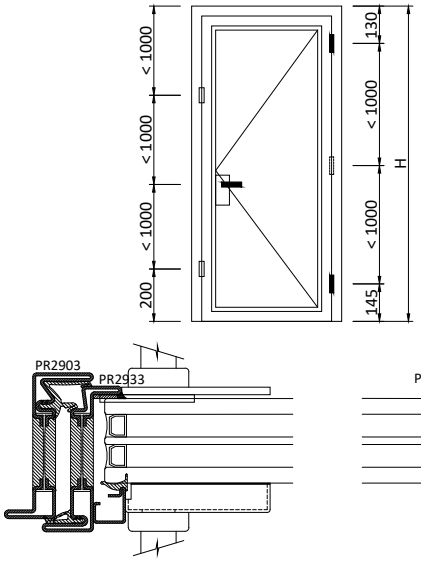

ÖFFNUNG NACH INNEN EINFLÜGELIG PROFIL PR2933
OUVERTURE INTERIEURE A UN BATTANT PROFILE PR2933

Art. *Code*	Beschreibung *Description*	Pag.
AC2693	Fallen- und Riegelschloss *Serrure avec pêne et verrou à enfiler*	4.3.56
AC2694 D/S	Set Mehrpunktverriegelung *Kit serrure multipoint*	4.3.58 4.5.25|26
AC2695 D/S	Zusatzverriegelung *Point de fermeture supplémentaire*	4.3.60 4.5.27
AC2696/97	Schlossabdeckschachtel *Rosace cache serrure*	4.5.28
AC2628	Dreiteiliges Anschraubband *Paumelle à trois lames à visser*	4.3.30|31
AC2629	Zweiteiliges Anschraubband *Paumelle à deux lames à visser*	4.3.32|33
AC2631.B	Anschweißband *Paumelles à visser*	4.4.5
AC2632.B-C	Anschweißband *Paumelles à visser*	4.4.5

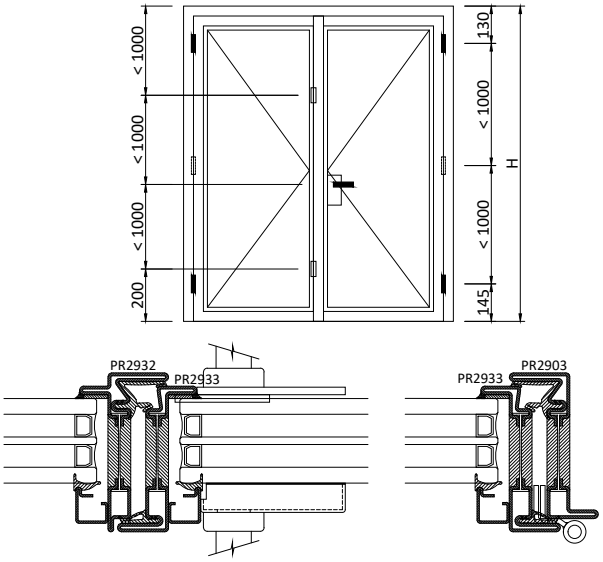

ÖFFNUNG NACH INNEN ZWEIFLÜGELIG PROFIL PR2933
OUVERTURE INTERIEURE A DEUX BATTANT PROFILE PR2933

Art. *Code*	Beschreibung *Description*	Pag.
AC2693	Fallen- und Riegelschloss *Serrure avec pêne et verrou à enfiler*	4.3.56
AC2694 D/S	Set Mehrpunktverriegelung *Kit serrure multipoint*	4.3.58 4.5.25|26
AC2695 D/S	Zusatzverriegelung *Point de fermeture supplémentaire*	4.3.60 4.5.27
AC2696/97	Schlossabdeckschachtel *Rosace cache serrure*	4.5.28
AC2621G.B AC2621G.C	Riegel für Tür-Standflügel *Verrou deuxième battant*	4.3.51
AC2628	Dreiteiliges Anschraubband *Paumelle à trois lames à visser*	4.3.30|31
AC2629	Zweiteiliges Anschraubband *Paumelle à deux lames à visser*	4.3.32|33
AC2631.B	Anschweißband *Paumelles à visser*	4.4.5
AC2632.B-C	Anschweißband *Paumelles à visser*	4.4.5

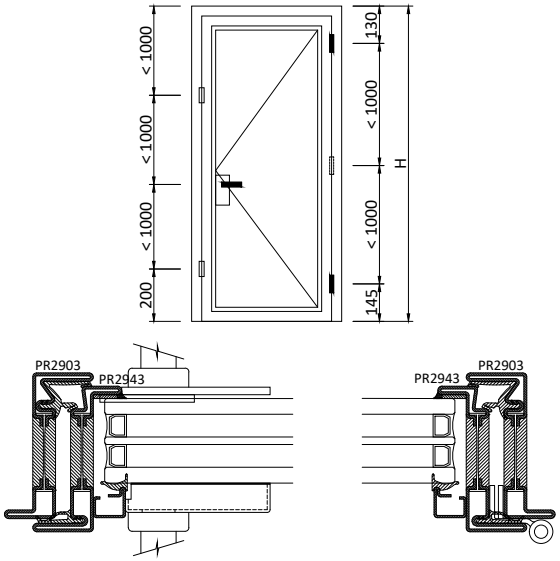

ÖFFNUNG NACH INNEN EINFLÜGELIG PROFIL PR2943
OUVERTURE INTERIEURE A UN BATTANT PROFILE PR2943

Art. *Code*	Beschreibung *Description*	Pag.
AC2693	Fallen- und Riegelschloss *Serrure avec pêne et verrou à enfiler*	4.3.56
AC2694 D/S	Set Mehrpunktverriegelung *Kit serrure multipoint*	4.3.58 4.5.25|26
AC2695 D/S	Zusatzverriegelung *Point de fermeture supplémentaire*	4.3.60 4.5.27
AC2696/97	Schlossabdeckschachtel *Rosace cache serrure*	4.5.28
AC2648	Dreiteiliges Anschraubband *Paumelle à trois lames à visser*	4.3.34|35
AC2649	Zweiteiliges Anschraubband *Paumelle à deux lames à visser*	4.3.38|39
AC2631.B	Anschweißband *Paumelles à visser*	4.4.6
AC2632.B-C	Anschweißband *Paumelles à visser*	4.4.6

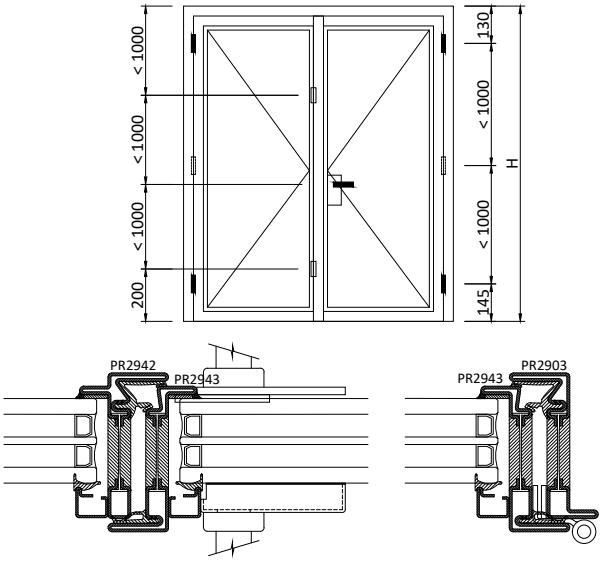

ÖFFNUNG NACH INNEN ZWEIFLÜGELIG PROFIL PR2943
OUVERTURE INTERIEURE A DEUX BATTANT PROFILE PR2943

Art. *Code*	Beschreibung *Description*	Pag.
AC2693	Fallen- und Riegelschloss *Serrure avec pêne et verrou à enfiler*	4.3.56
AC2694 D/S	Set Mehrpunktverriegelung *Kit serrure multipoint*	4.3.58 4.5.25|26
AC2695 D/S	Zusatzverriegelung *Point de fermeture supplémentaire*	4.3.60 4.5.27
AC2696/97	Schlossabdeckschachtel *Rosace cache serrure*	4.5.28
AC2621G.B AC2621G.C	Riegel für Tür-Standflügel *Verrou deuxième battant*	4.3.52
AC2648	Dreiteiliges Anschraubband *Paumelle à trois lames à visser*	4.3.34|35
AC2649	Zweiteiliges Anschraubband *Paumelle à deux lames à visser*	4.3.38|39
AC2631.B	Anschweißband *Paumelles à visser*	4.4.6
AC2632.B-C	Anschweißband *Paumelles à visser*	4.4.6

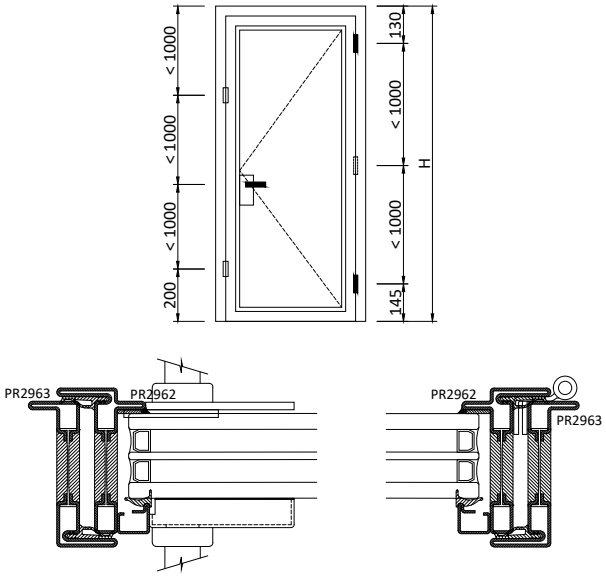

ÖFFNUNG NACH AUSSEN EINFLÜGELIG PROFIL PR2962
OUVERTURE EXTERIEURE A UN BATTANT PROFILE PR2962

Art. *Code*	Beschreibung *Description*	Pag.
AC2693	Fallen- und Riegelschloss *Serrure avec pêne et verrou à enfiler*	4.3.57
AC2694 D/S	Set Mehrpunktverriegelung *Kit serrure multipoint*	4.3.59 4.5.25|26
AC2695 D/S	Zusatzverriegelung *Point de fermeture supplémentaire*	4.3.61 4.5.27
AC2696/97	Schlossabdeckschachtel *Rosace cache serrure*	4.5.28
AC2648	Dreiteiliges Anschraubband *Paumelle à trois lames à visser*	4.3.36|37
AC2649	Zweiteiliges Anschraubband *Paumelle à deux lames à visser*	4.3.40|41
AC2631.B	Anschweißband *Paumelles à visser*	4.4.7
AC2632.B-C	Anschweißband *Paumelles à visser*	4.4.7

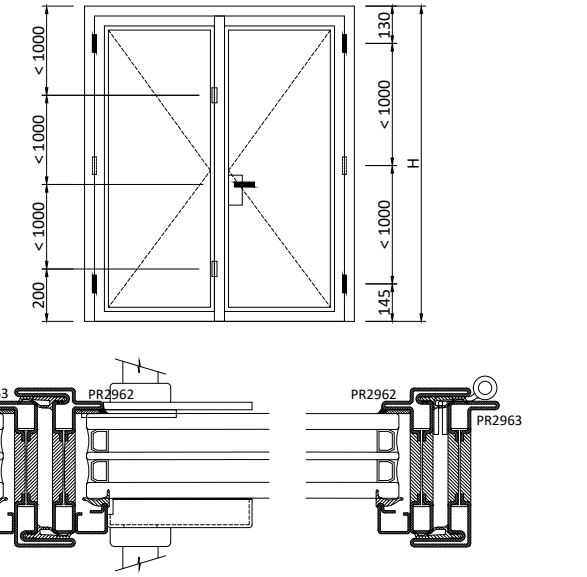

ÖFFNUNG NACH AUSSEN ZWEIFLÜGELIG PROFIL PR2962
OUVERTURE EXTERIEURE A DEUX BATTANT PROFILE PR2962

Art. *Code*	Beschreibung *Description*	Pag.
AC2693	Fallen- und Riegelschloss *Serrure avec pêne et verrou à enfiler*	4.3.57
AC2694 D/S	Set Mehrpunktverriegelung *Kit serrure multipoint*	4.3.59 4.5.25|26
AC2695 D/S	Zusatzverriegelung *Point de fermeture supplémentaire*	4.3.61 4.5.27
AC2696/97	Schlossabdeckschachtel *Rosace cache serrure*	4.5.28
AC2621G.B AC2621G.C	Riegel für Tür-Standflügel *Verrou deuxième battant*	4.3.53
AC2648	Dreiteiliges Anschraubband *Paumelle à trois lames à visser*	4.3.36|37
AC2649	Zweiteiliges Anschraubband *Paumelle à deux lames à visser*	4.3.40|41
AC2631.B	Anschweißband *Paumelles à visser*	4.4.7
AC2632.B-C	Anschweißband *Paumelles à visser*	4.4.7

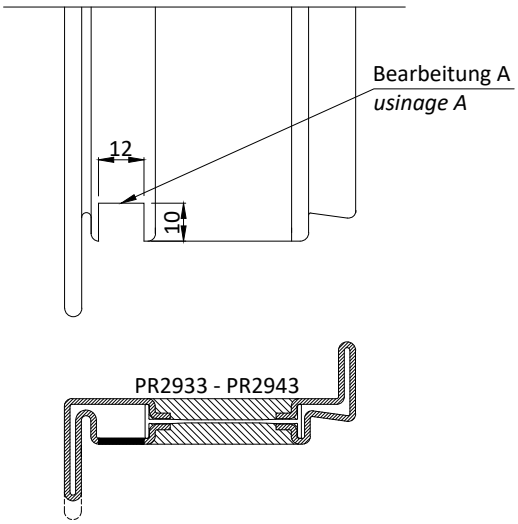

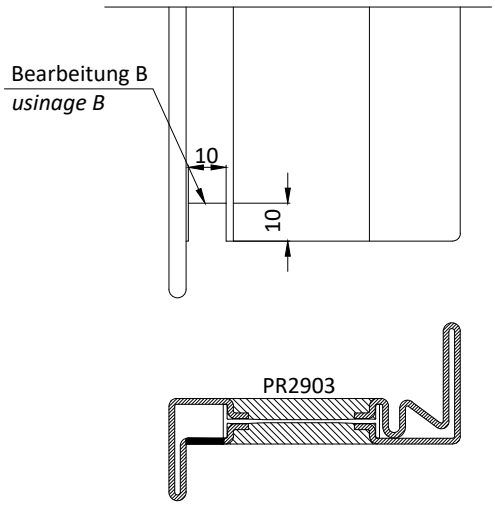

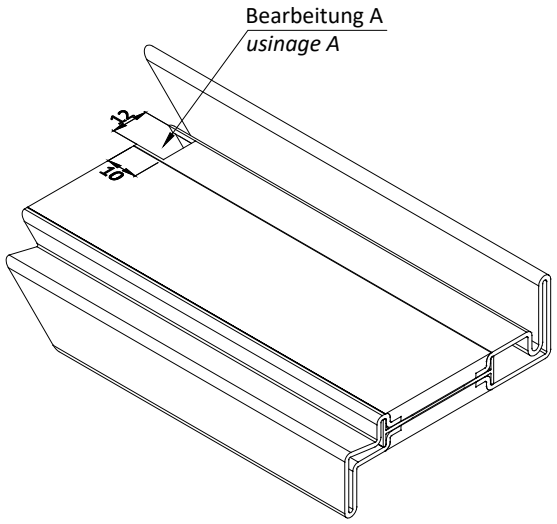

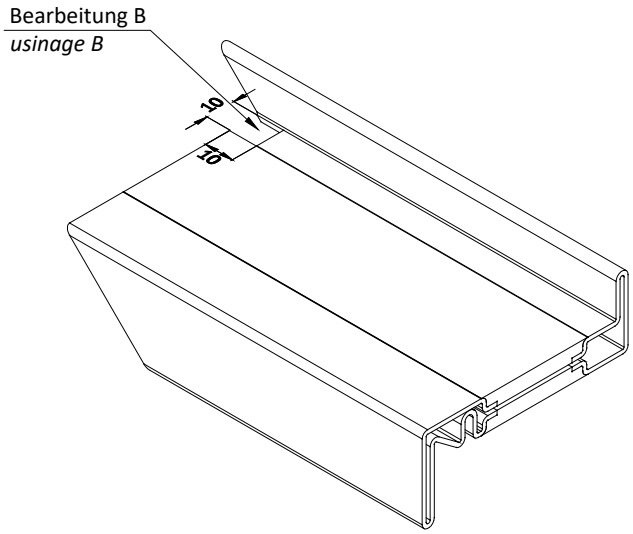

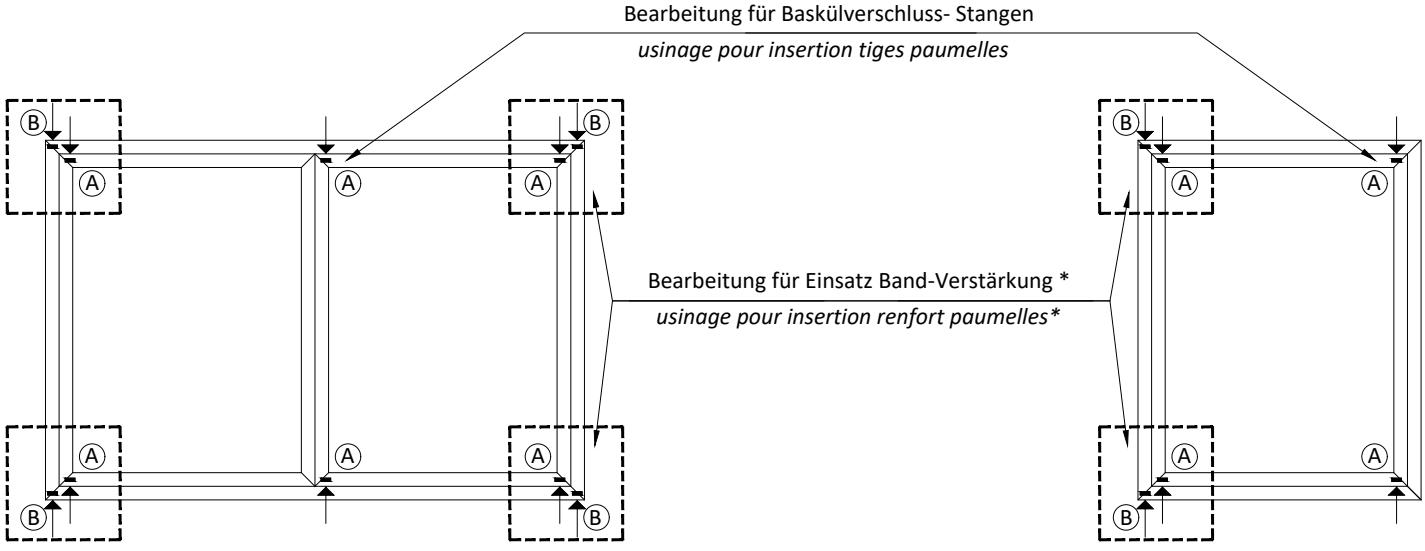

* Verarbeitung für die Verstärkung der Bänder notwendig bei Messing und Edelstahl Profilen
** Traitement pour renforcer les paumelles nécessaires pour les profils en laiton et acier inox*

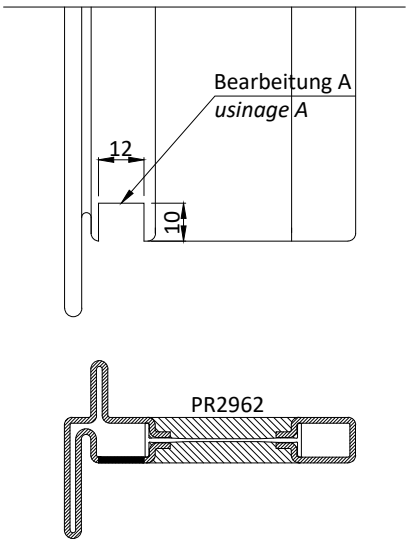

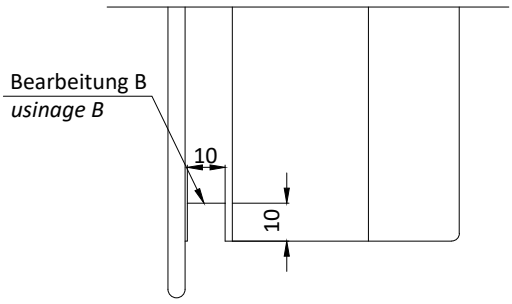

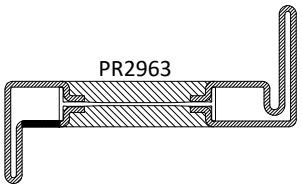

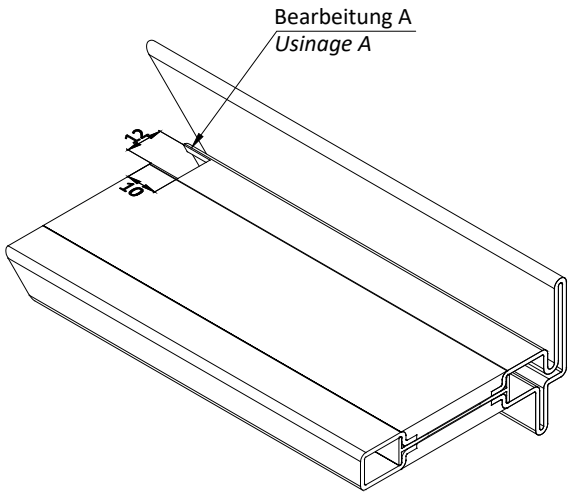

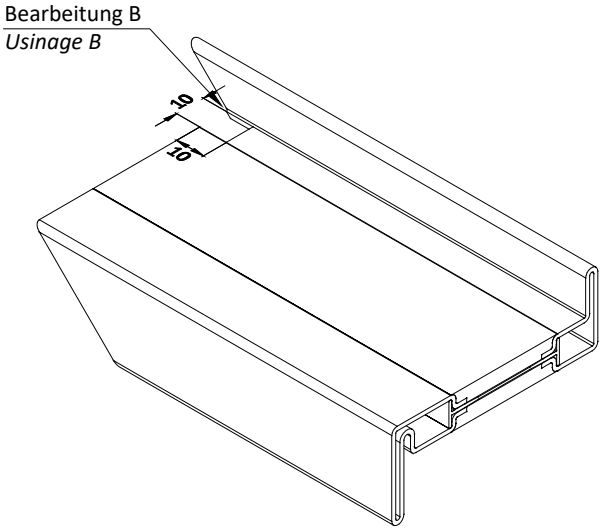

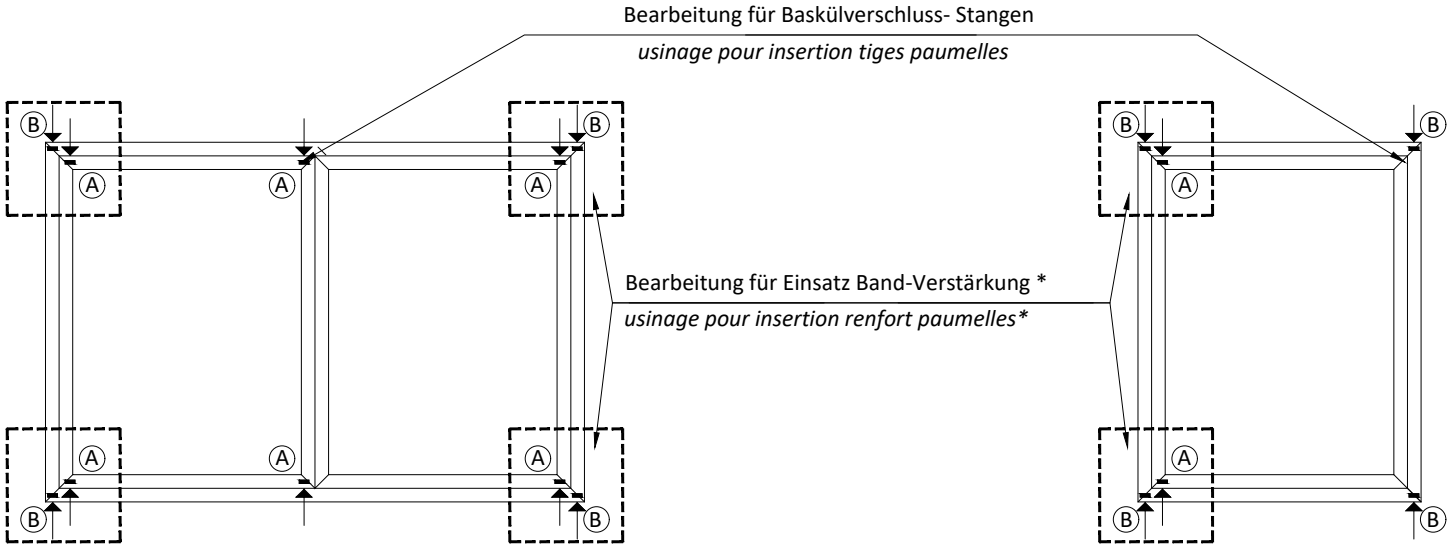

* Verarbeitung für die Verstärkung der Bänder notwendig bei Messing und Edelstahl Profilen
** Traitement pour renforcer les paumelles nécessaires pour les profils en laiton et acier inox*

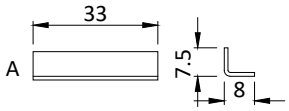

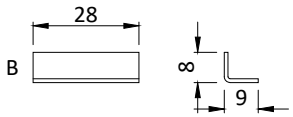

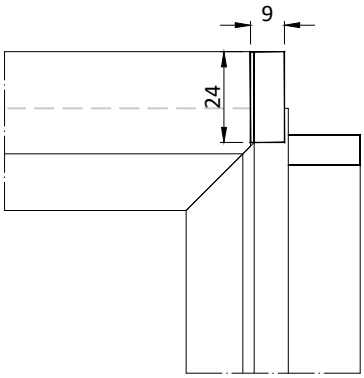

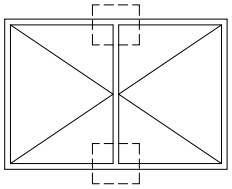

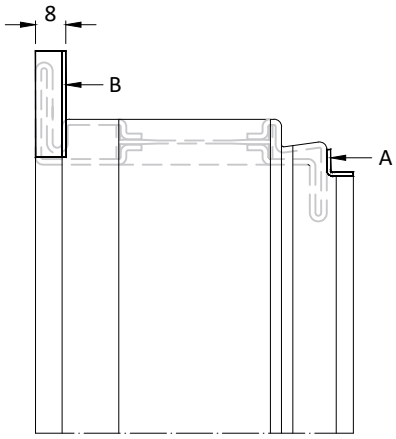

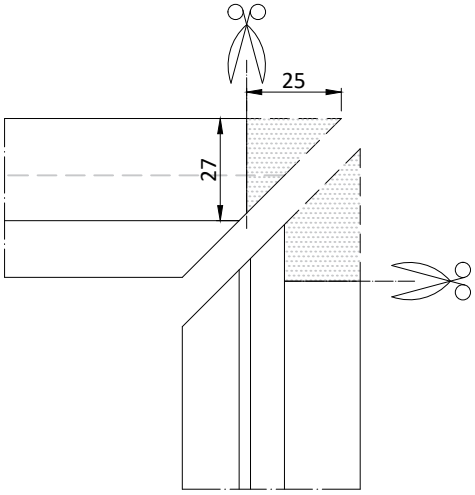

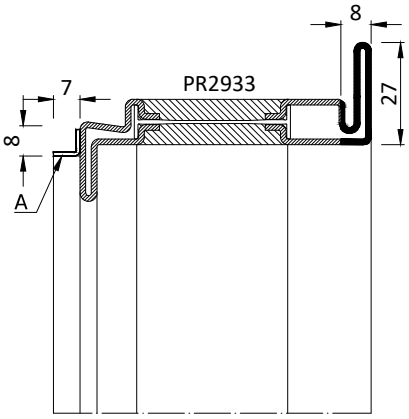

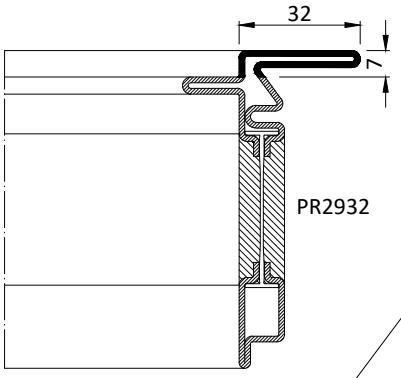

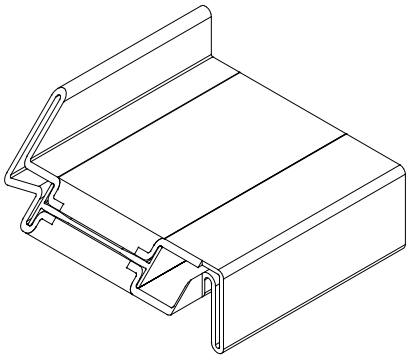

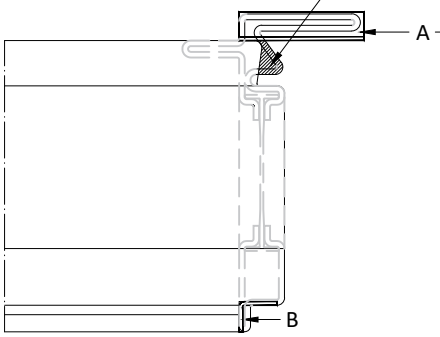

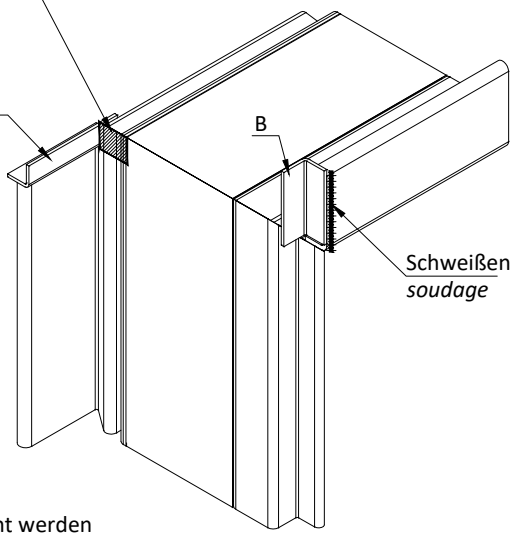

Anmerkung: die Schliessbleche werden grösser geliefert. Die sollen nach das Schweißen gestaucht werden
Note : les contre -plaques sont fournis de dimensions supérieures à fourguer après la soudure

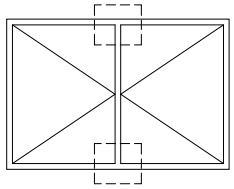

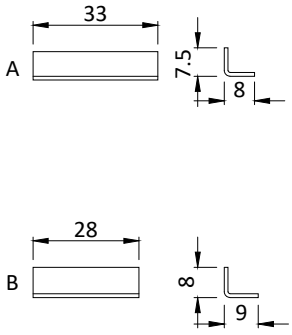

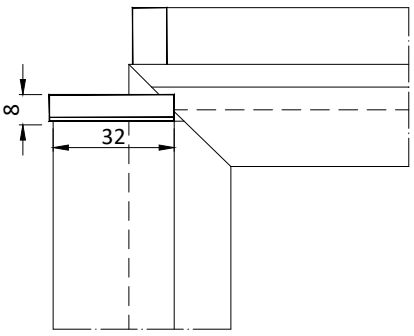

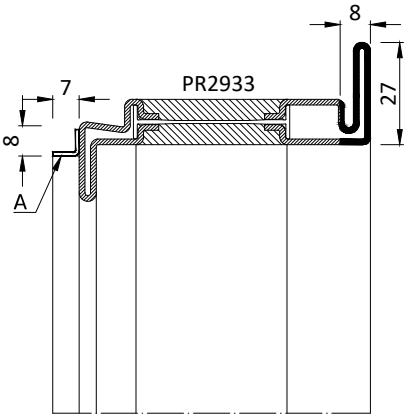

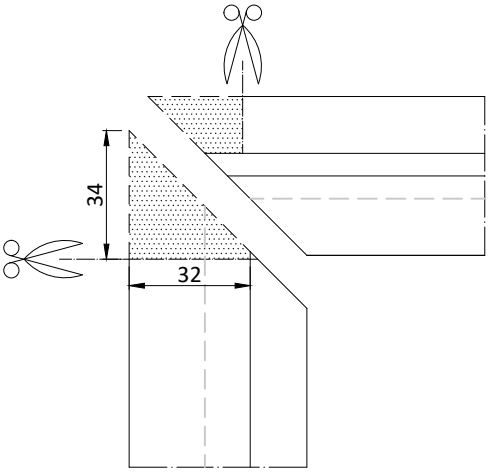

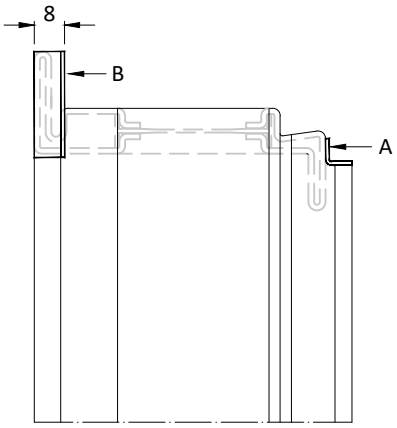

Nach den Eckaufbau zu stauchen und zu schweissen
section à refiler et à souder après l'assemblage de l'angle

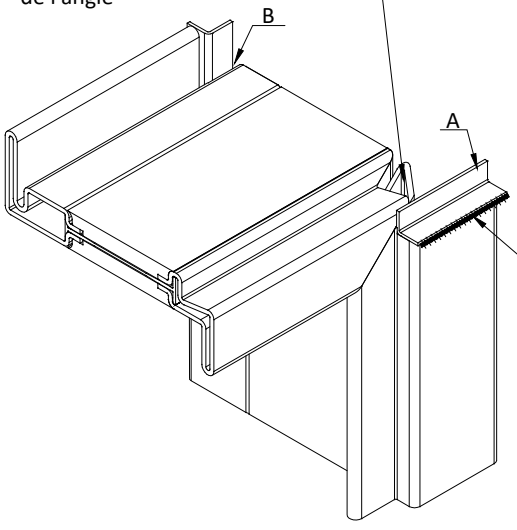

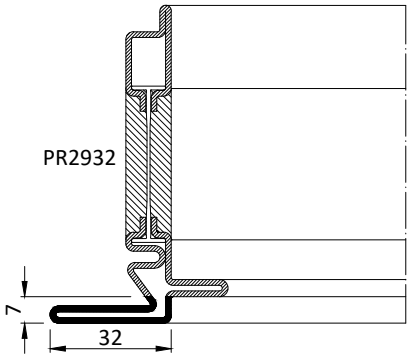

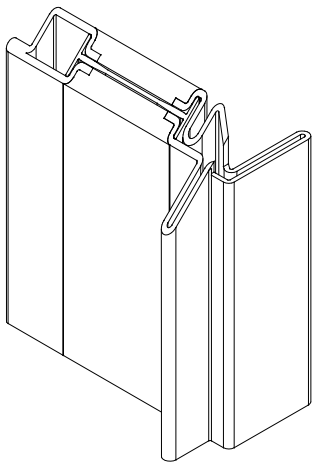

Anmerkung: die Schliessbleche werden grösser geliefert. Die sollen nach das Schweißen gestaucht werden
Note : les contre -plaques sont fournies de dimensions supérieures à refiler après la soudure

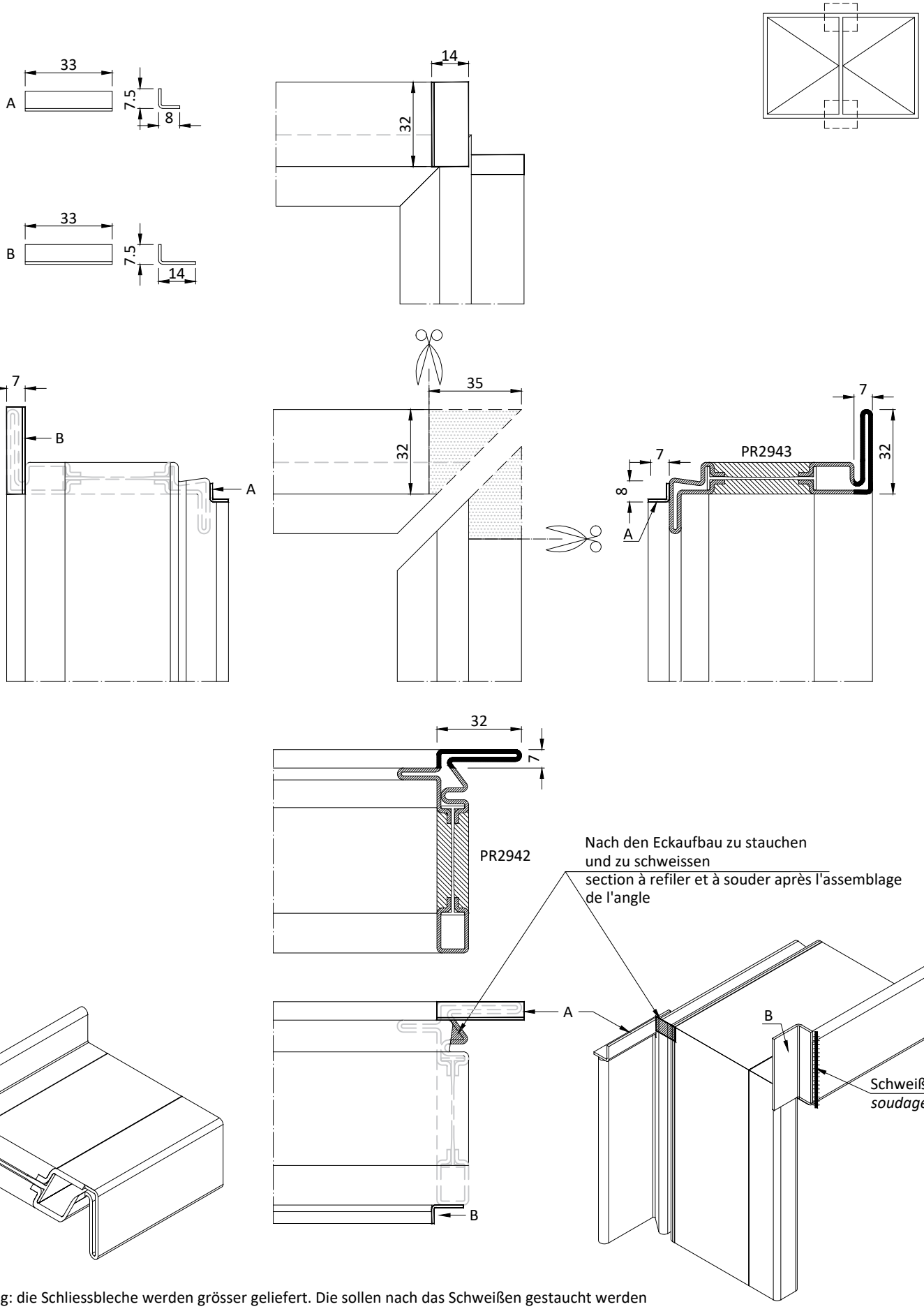

Anmerkung: die Schliessbleche werden grösser geliefert. Die sollen nach das Schweißen gestaucht werden
Note : les contre -plaques sont fournies de dimensions supérieures à refiler après la soudure

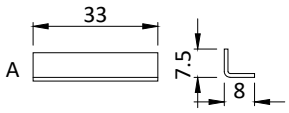

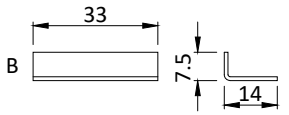

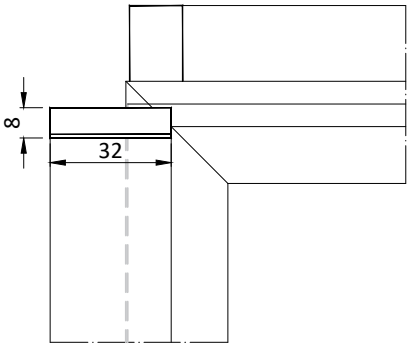

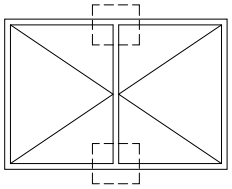

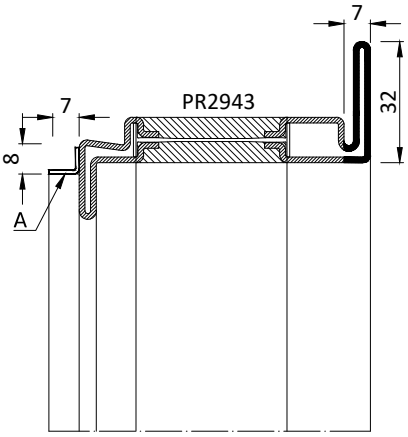

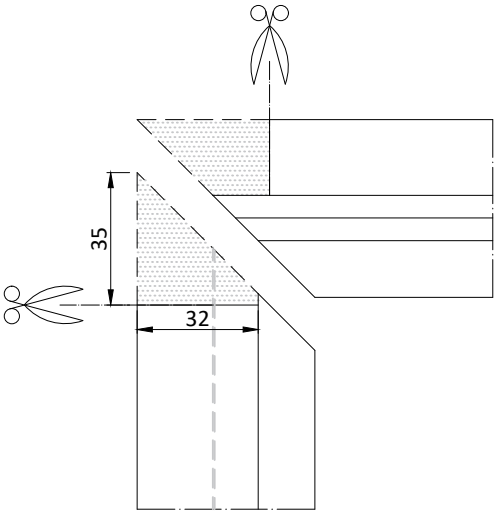

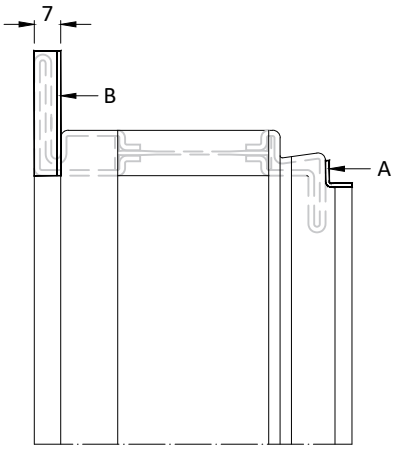

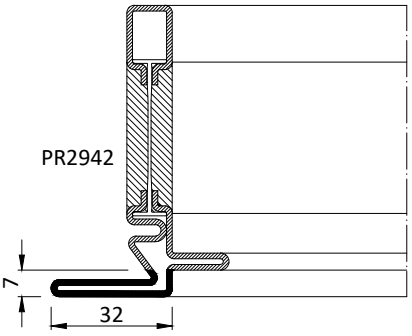

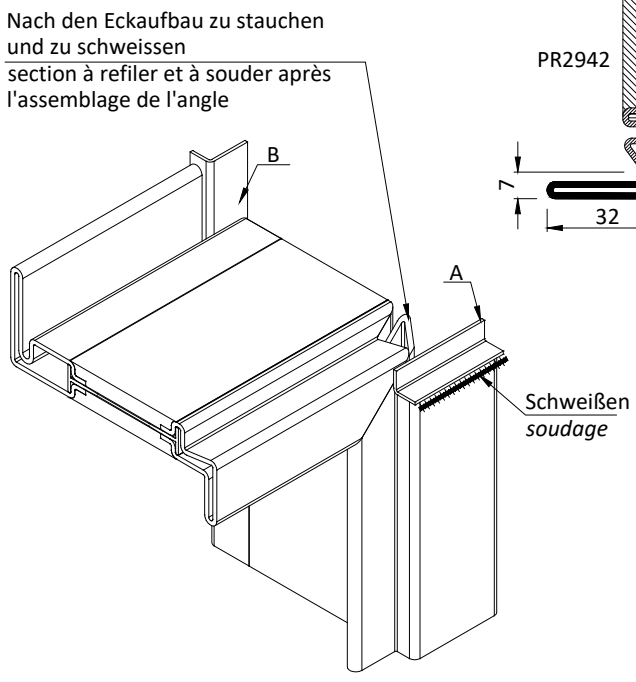

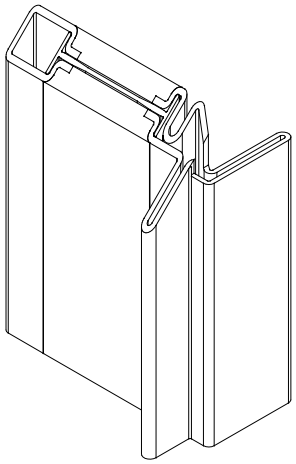

Anmerkung: die Schliessbleche werden grösser geliefert. Die sollen nach das Schweißen gestaucht werden
Note : les contre -plaques sont fournies de dimensions supérieures à refiler après la soudure

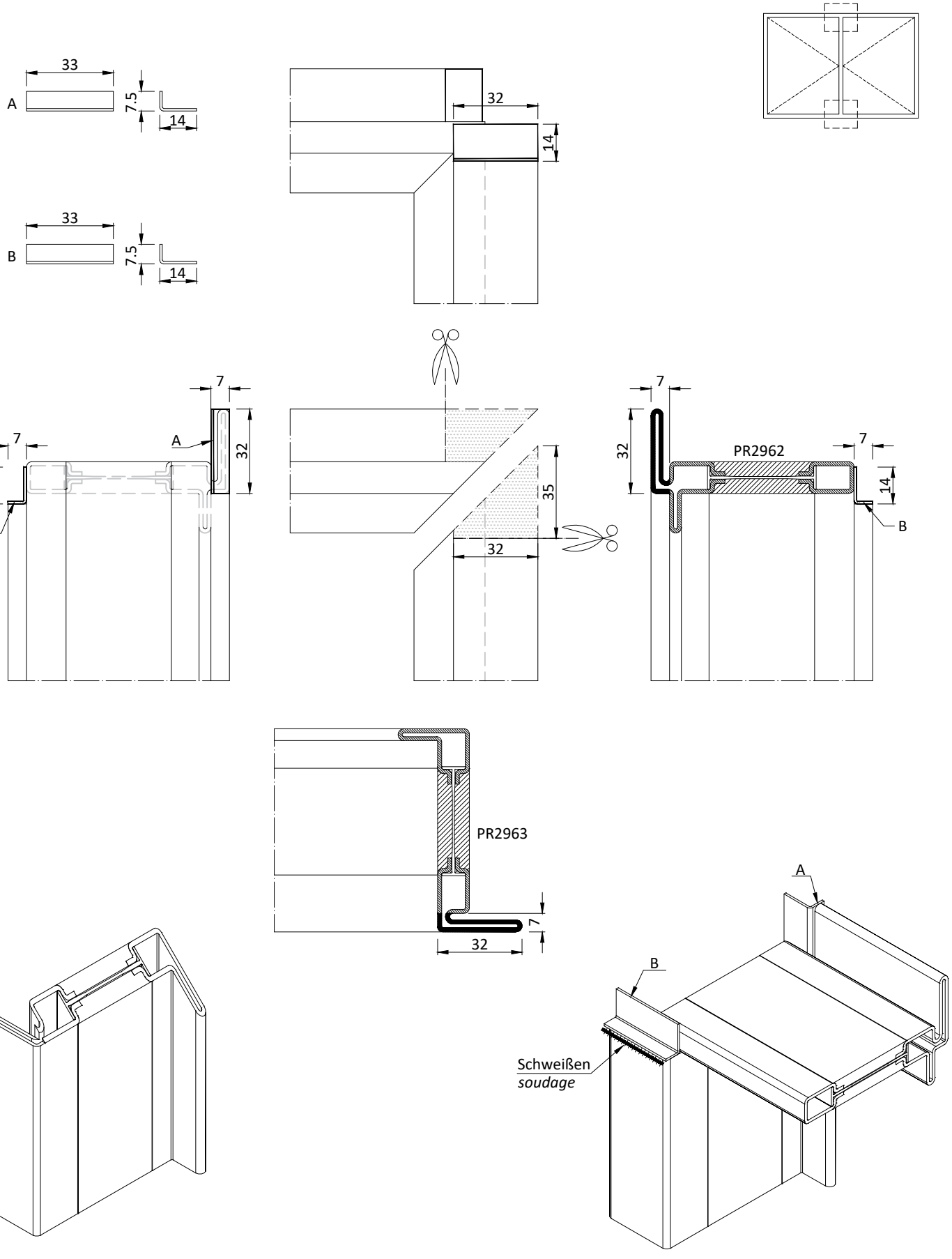

Anmerkung: die Schliessbleche werden grösser geliefert. Die sollen nach das Schweißen gestaucht werden
Note : les contre -plaques sont fournies de dimensions supérieures à refileraprès la soudure

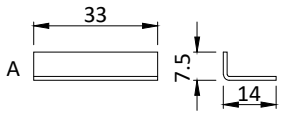

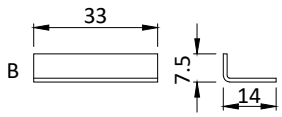

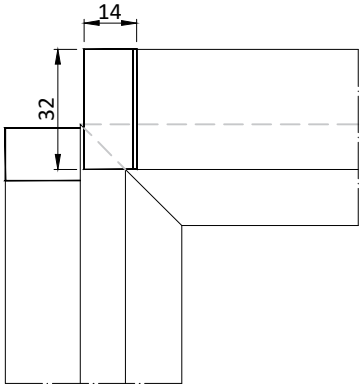

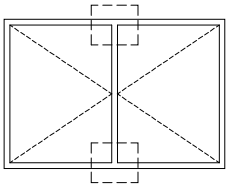

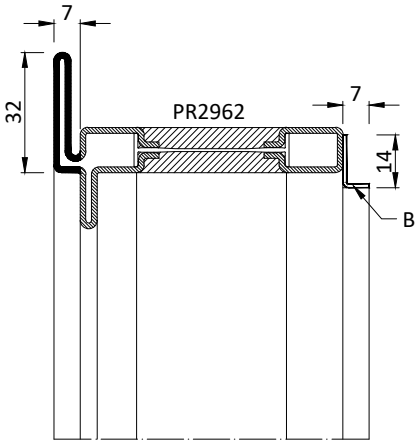

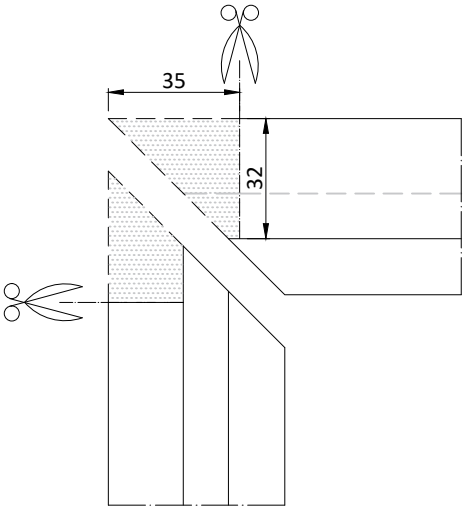

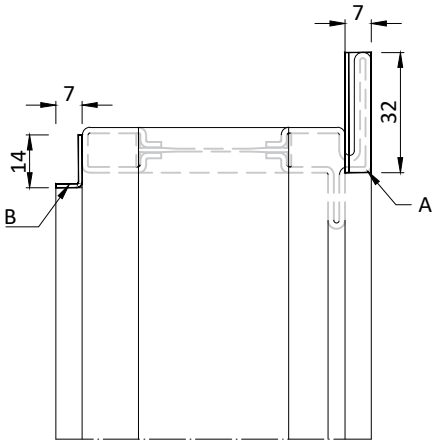

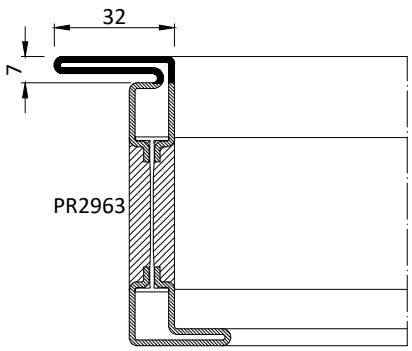

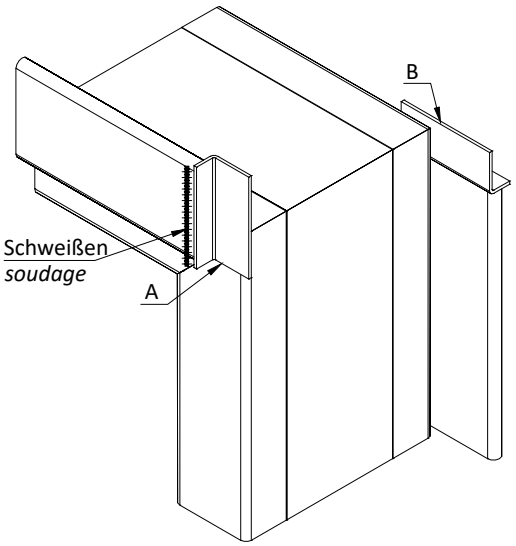

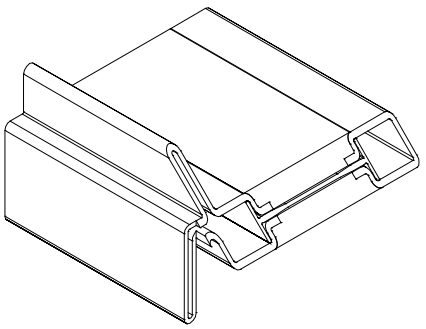

Anmerkung: die Schliessbleche werden grösser geliefert. Die sollen nach das Schweißen gestaucht werden
Note : les contre -plaques sont fournies de dimensions supérieures à refileraprès la soudure

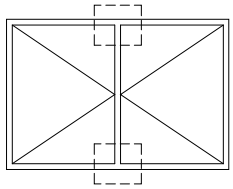

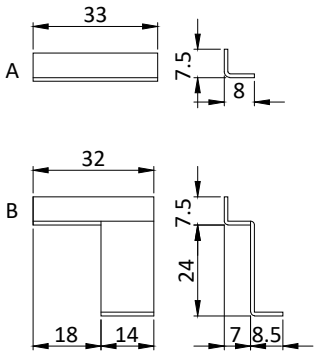

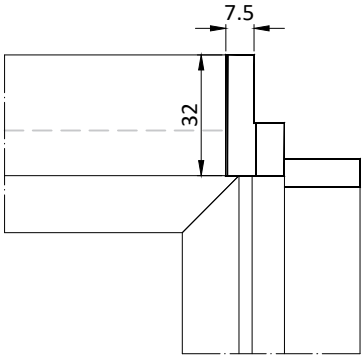

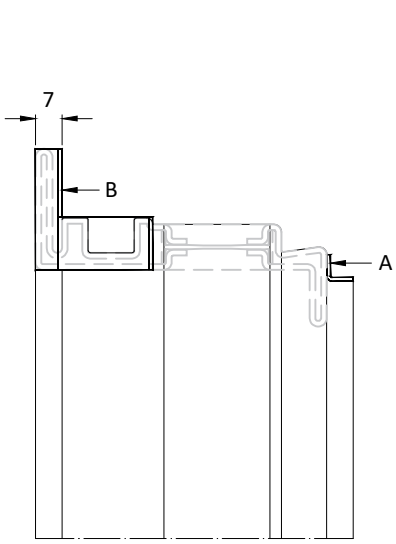

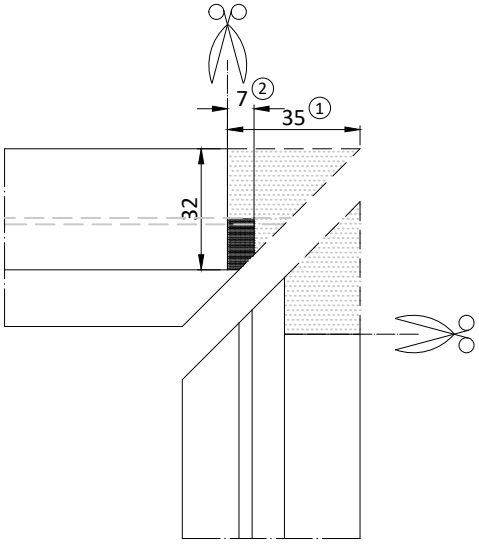

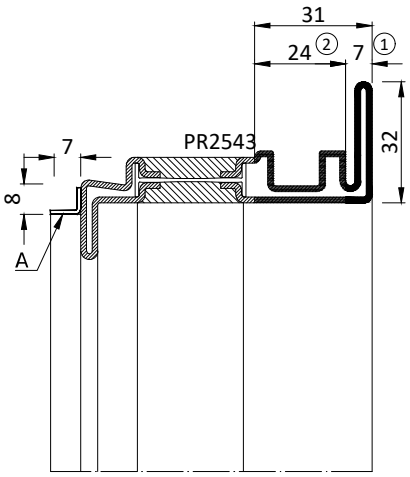

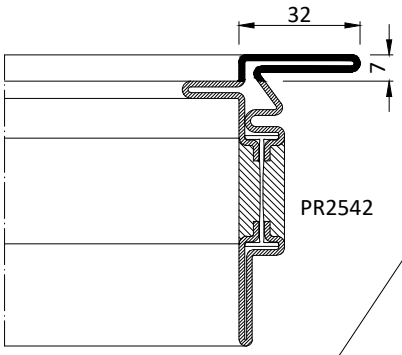

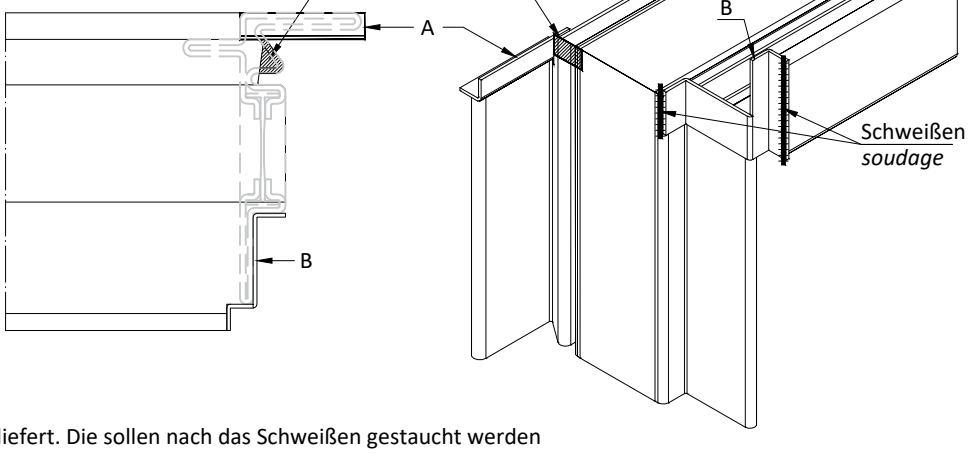

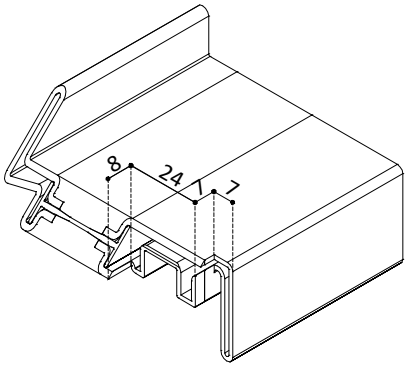

Anmerkung: die Schliessbleche werden grösser geliefert. Die sollen nach das Schweißen gestaucht werden
Note : les contre -plaques sont fournies de dimensions supérieures à refiler après la soudure

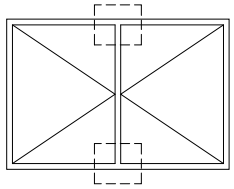

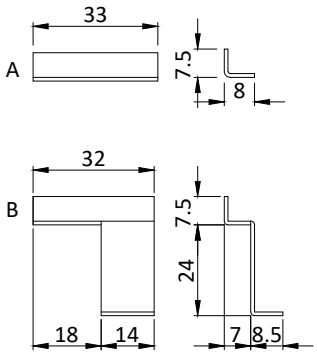

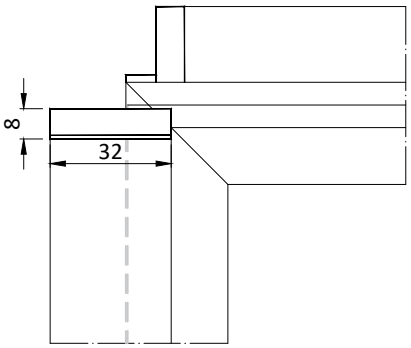

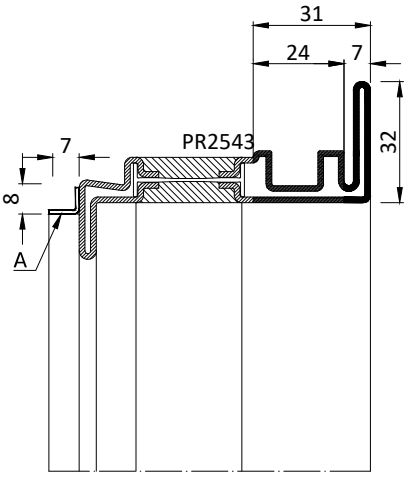

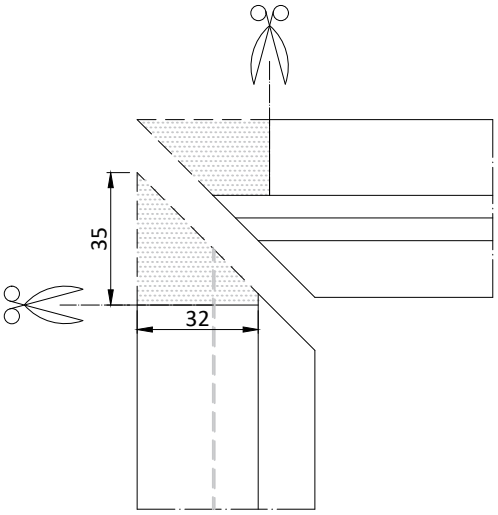

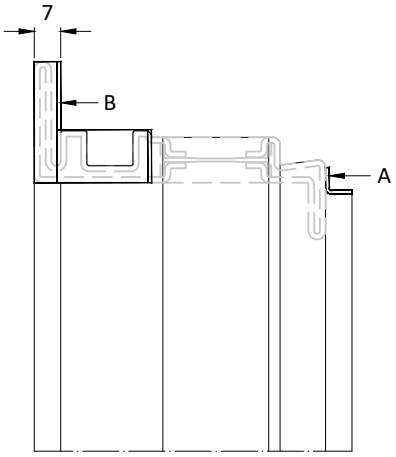

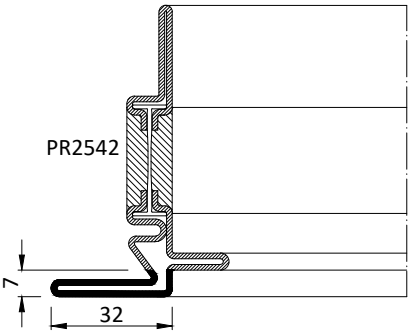

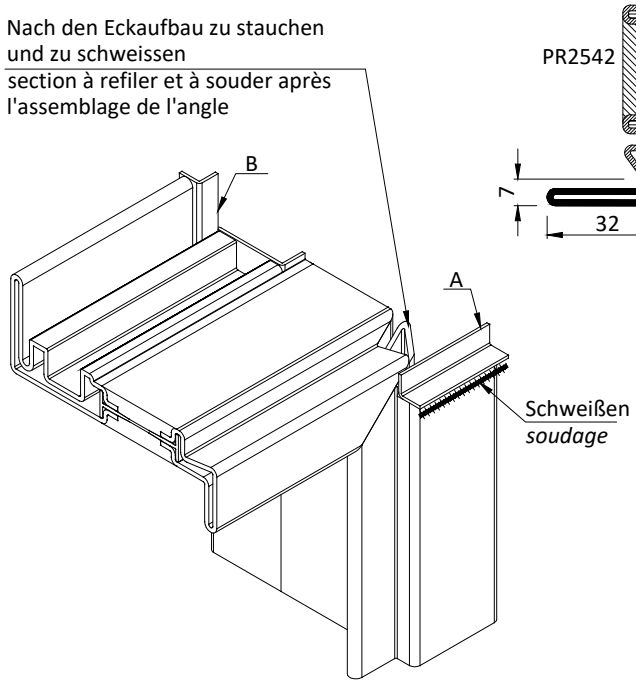

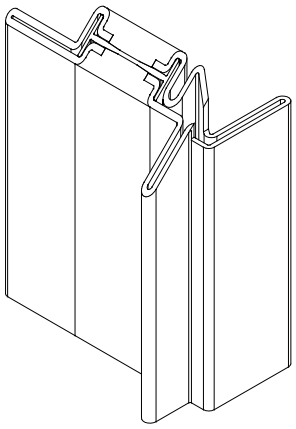

Anmerkung: die Schliessbleche werden grösser geliefert. Die sollen nach das Schweißen gestaucht werden
Note : les contre -plaques sont fournies de dimensions supérieures à refiler après la soudure

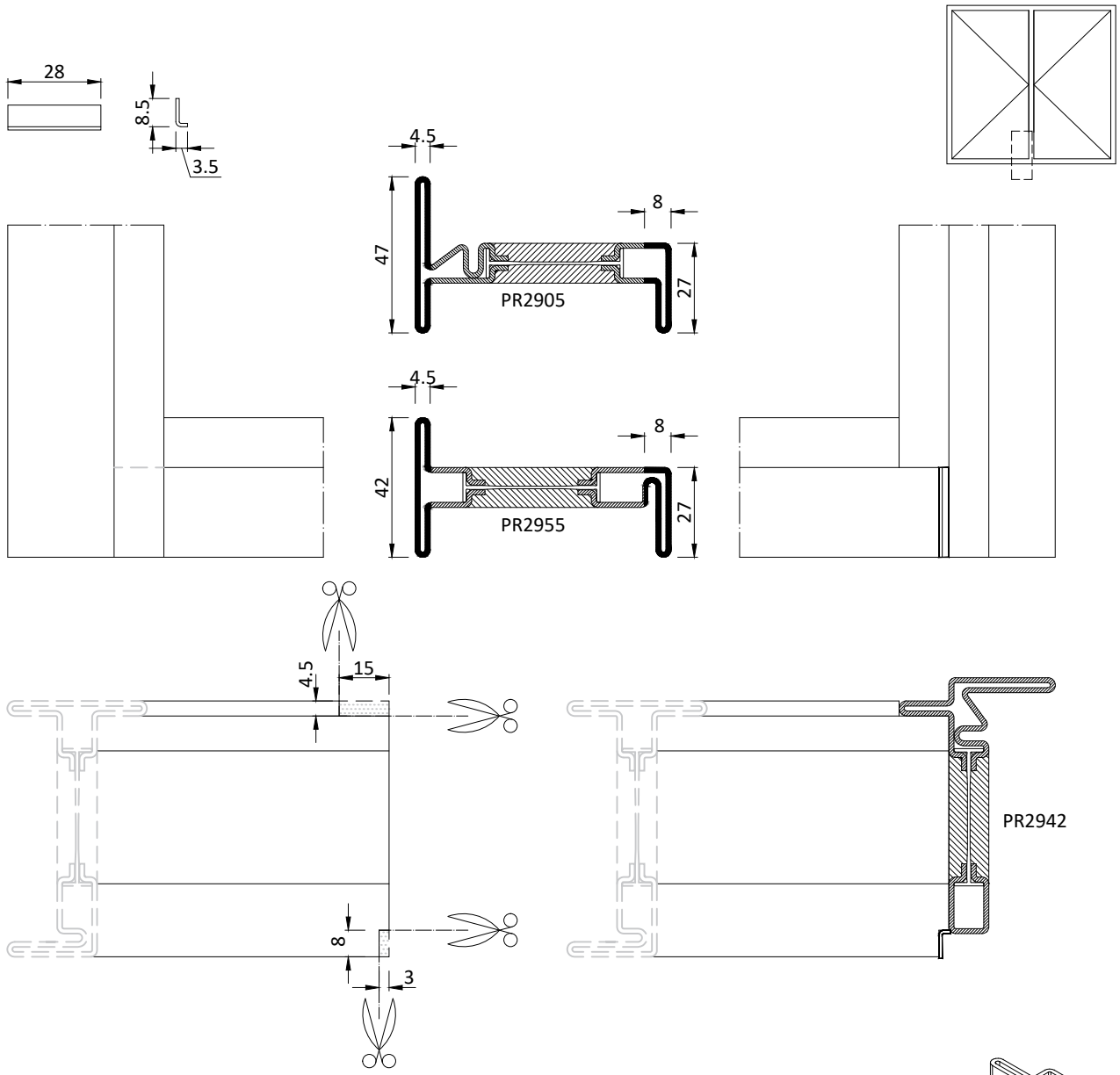

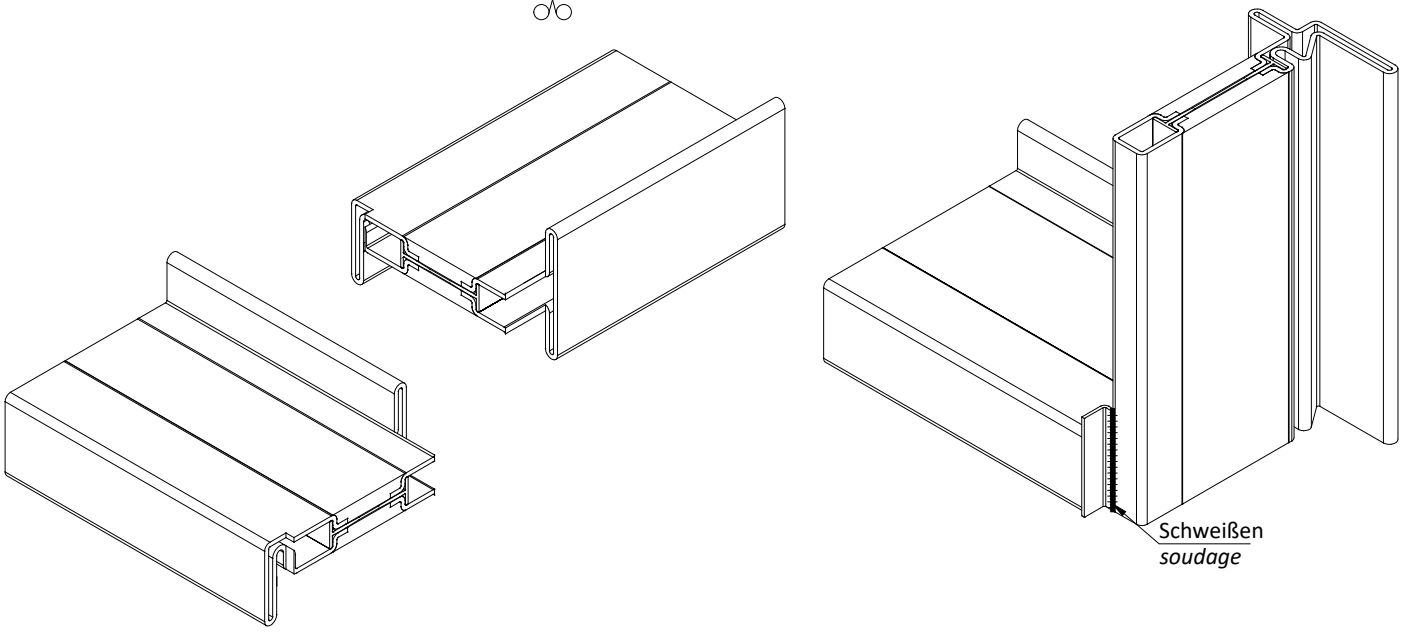

Anmerkung: die Schliessbleche werden grösser geliefert. Die sollen nach das Schweißen gestaucht werden
Note : les contre -plaques sont fournies de dimensions supérieures à refiler après la soudure

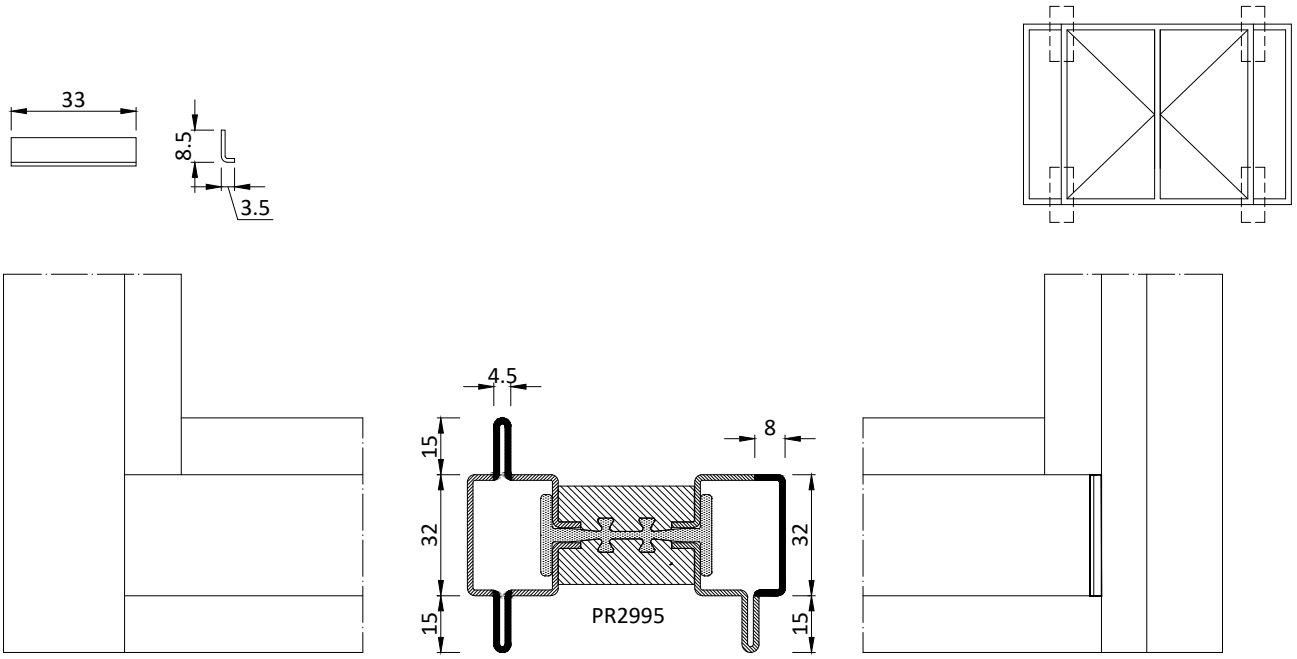

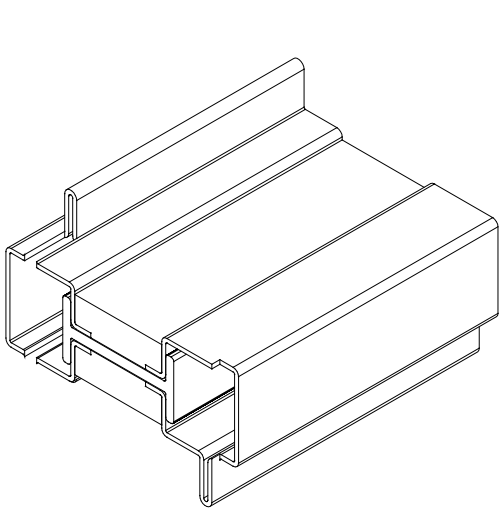

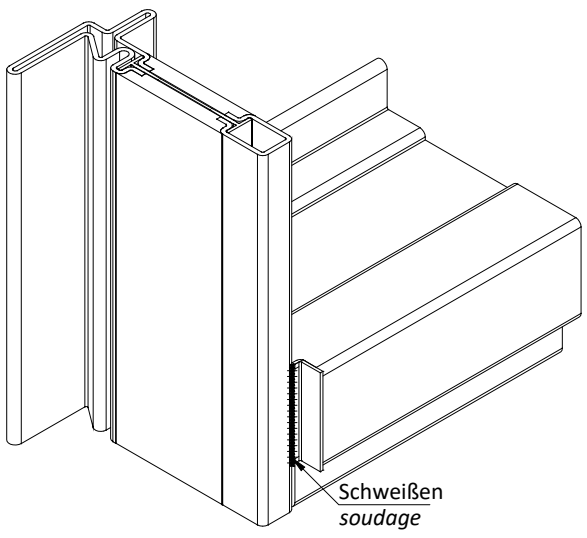

Anmerkung: die Schliessbleche werden grösser geliefert. Die sollen nach das Schweißen gestaucht werden
Note : les contre -plaques sont fournies de dimensions supérieures à refiler après la soudure

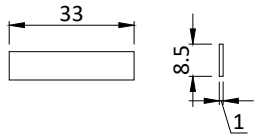

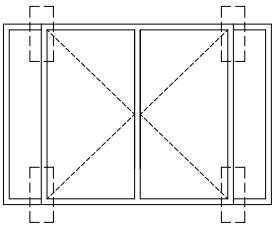

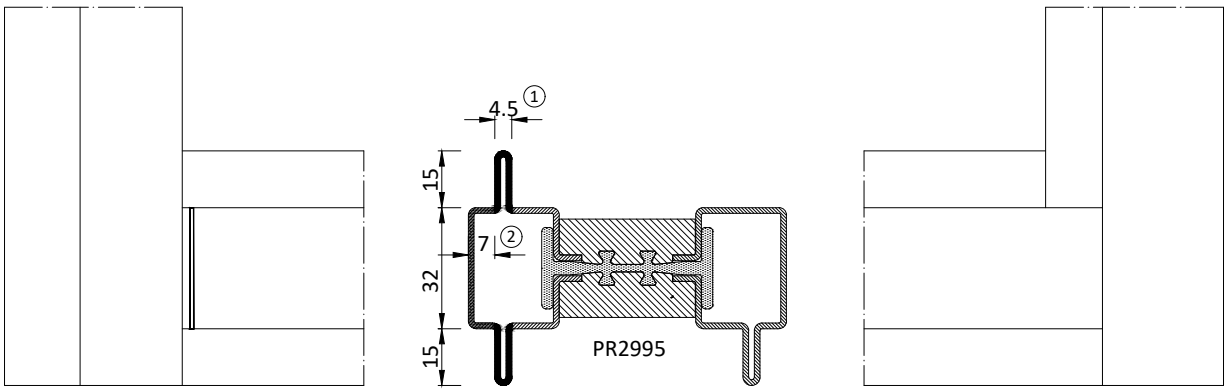

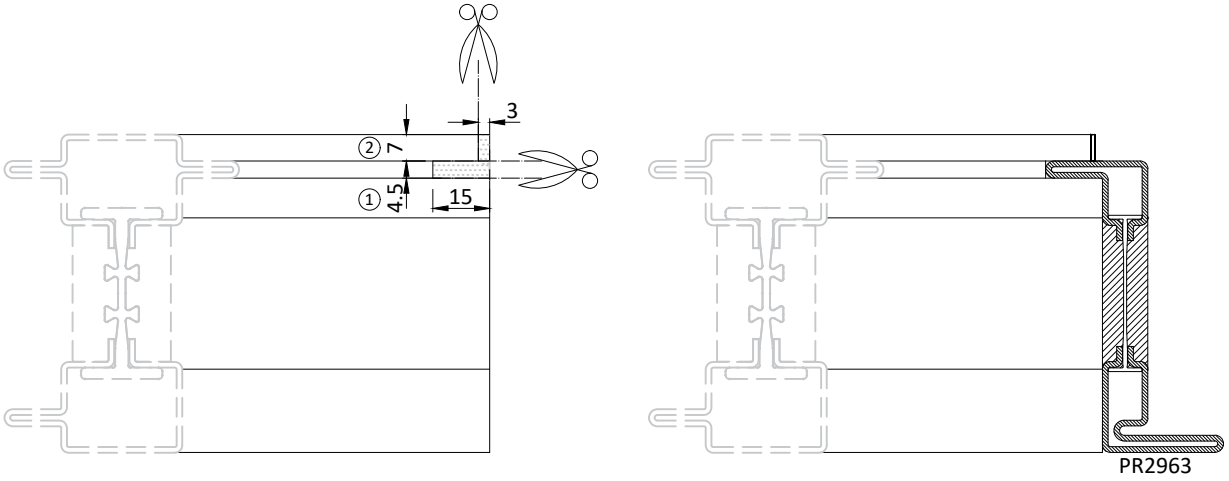

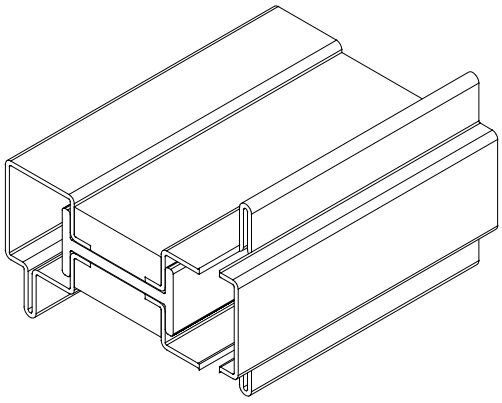

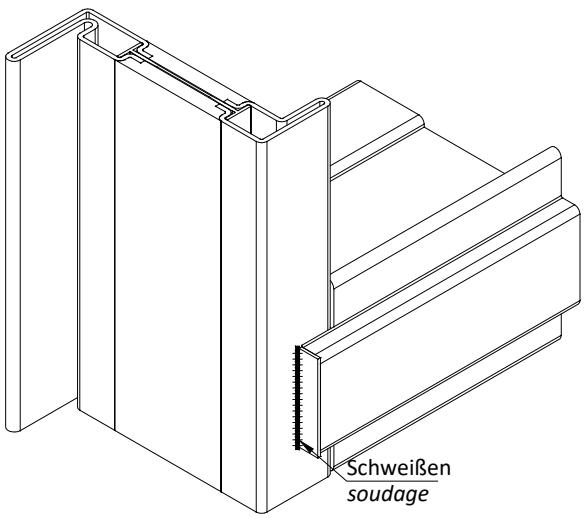

Anmerkung: die Schliessbleche werden grösser geliefert. Die sollen nach das Schweißen gestaucht werden
Note : les contre -plaques sont fournies de dimensions supérieures à refiler après la soudure

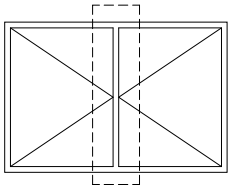

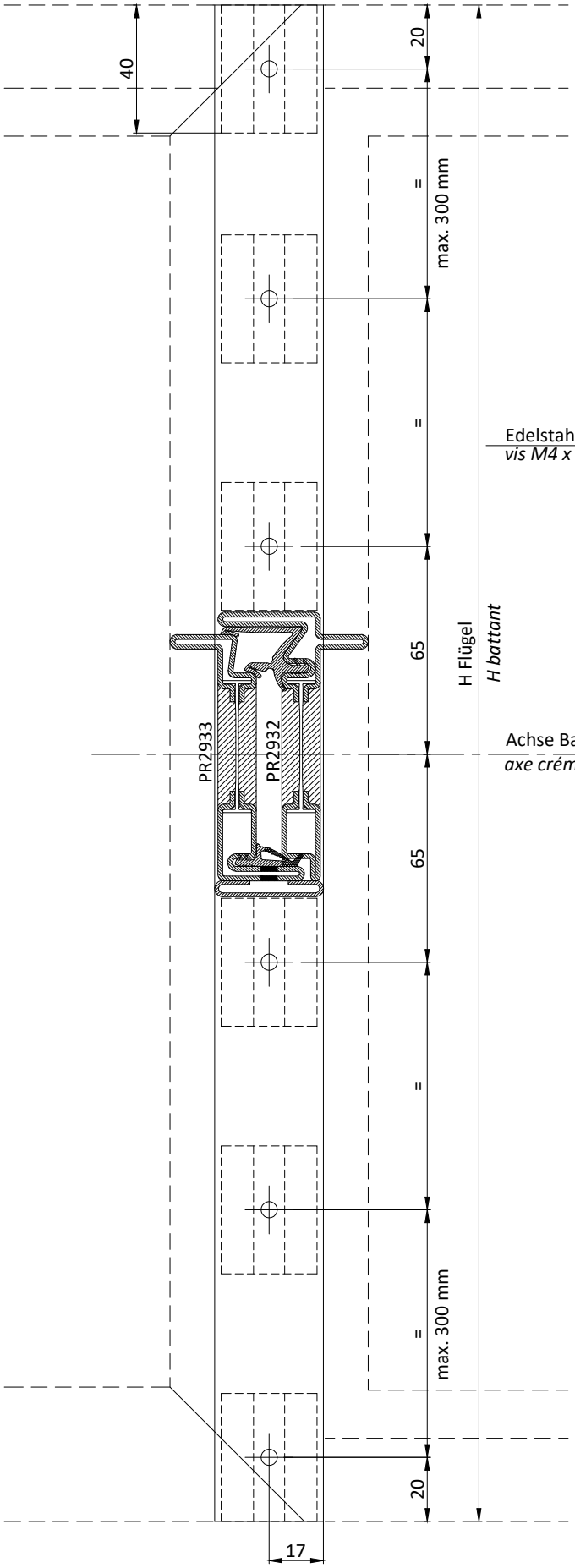
40
20
=
max. 300 mm
=
65
H Flügel
H battant
PR2933
PR2932
Achse Basküleverschluss
axe crémone
65
=
=
max. 300 mm
=
20
17

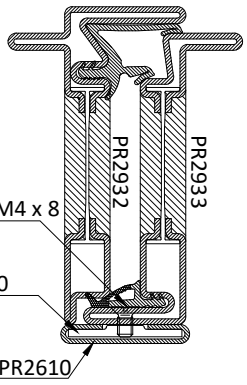
PR2933
PR2932
Edelstahl Schrauben M4 x 8
vis M4 x 8 inoxydable
AC2610
PR2610

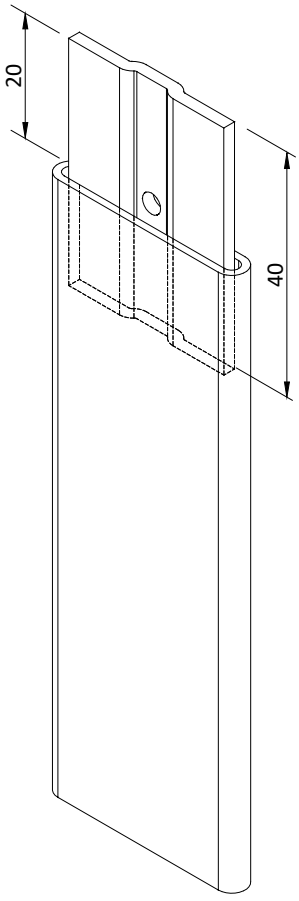
20
40

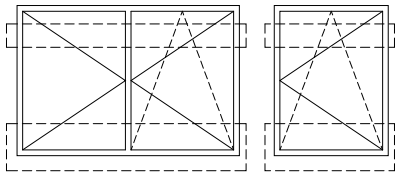

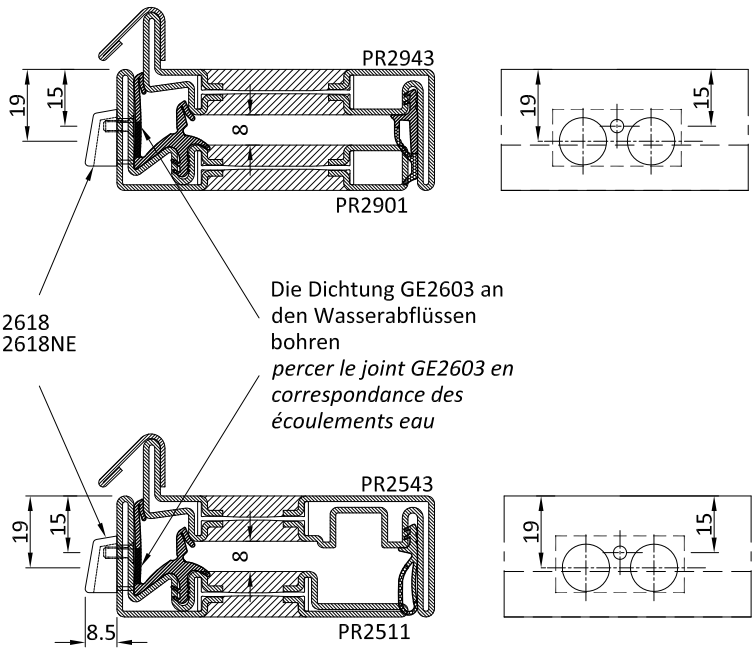

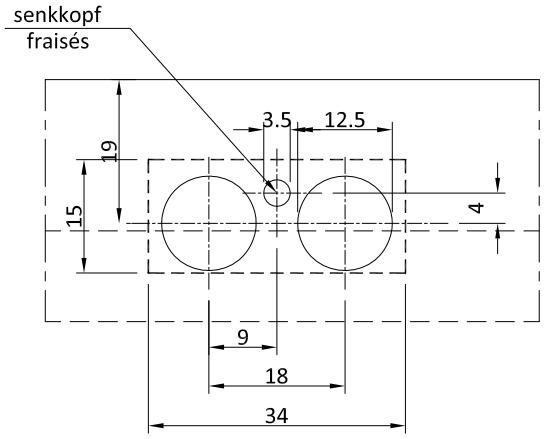

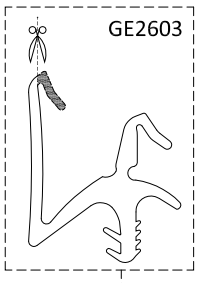

Die Dichtung 20 mm schneiden | *Couper le joint à 20 mm*

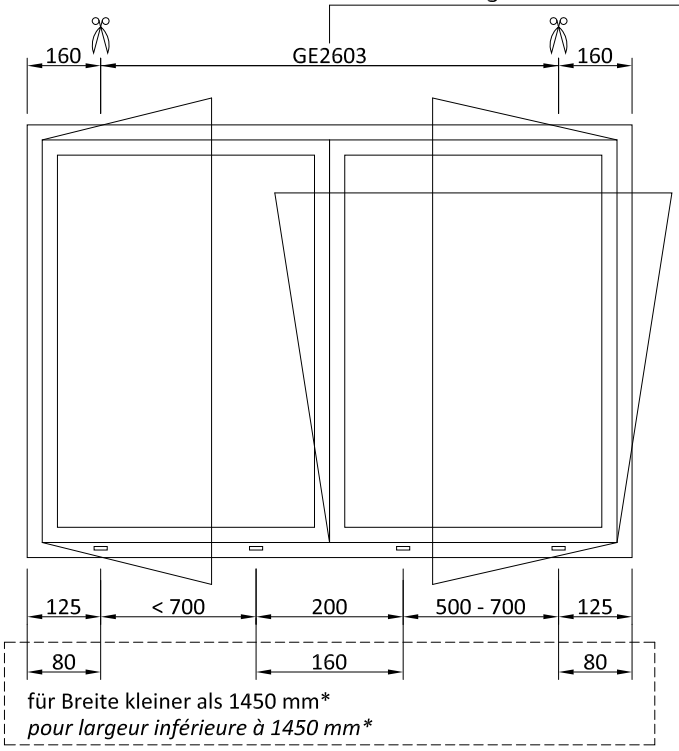

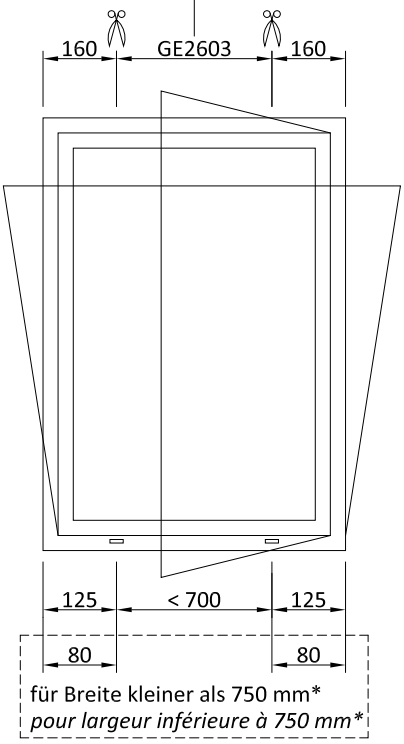

* Die Dichtung 30 mm AC2617N vulkanisierte ecke
** couper le AC2617N pièce d'angle moulée à 30 mm*

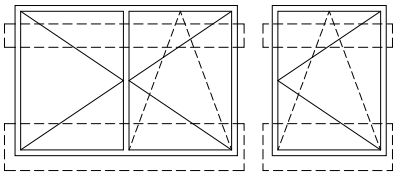

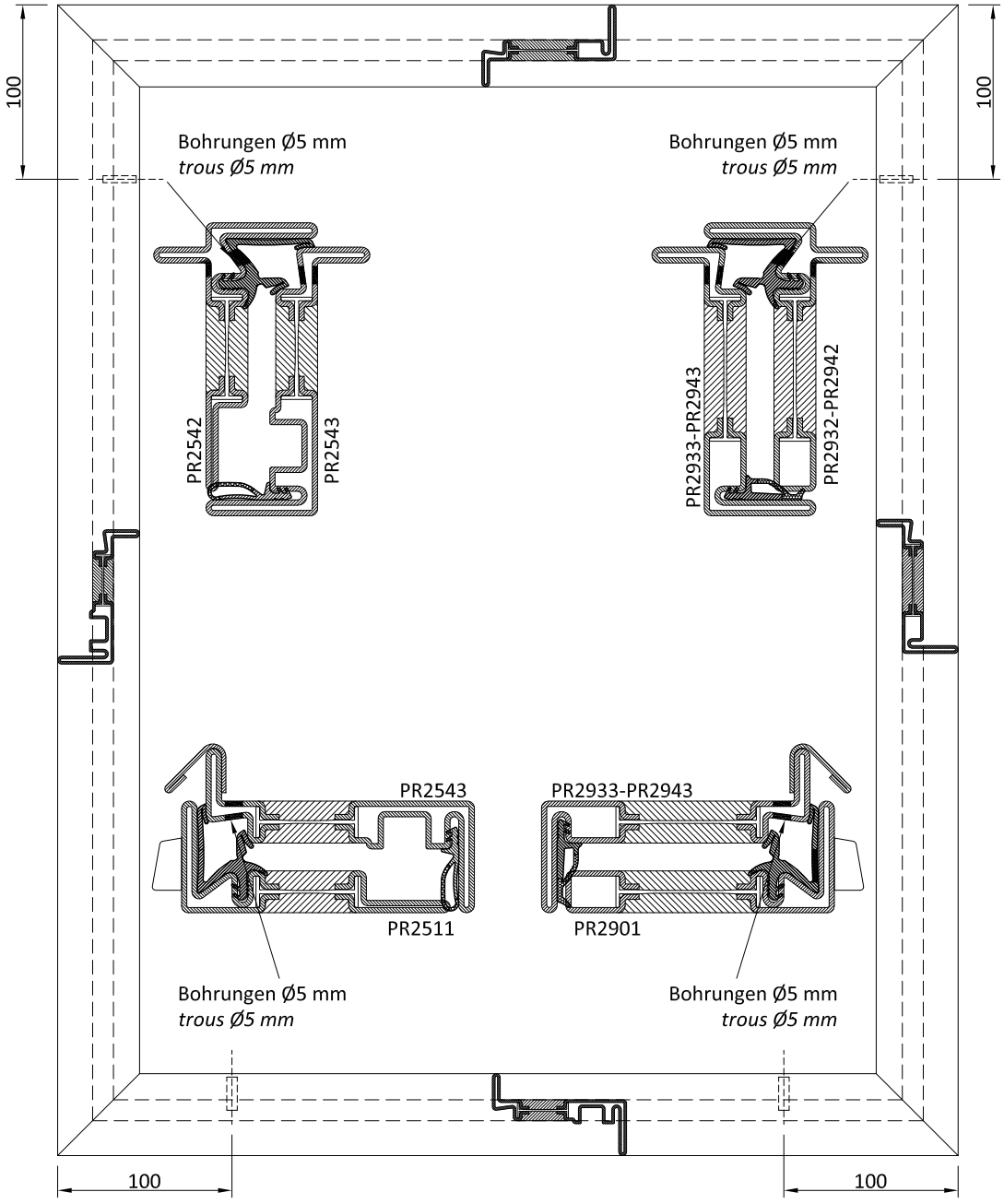
100
100
Bohrungen Ø5 mm
trous Ø5 mm
Bohrungen Ø5 mm
trous Ø5 mm
PR2542
PR2543
PR2933-PR2943
PR2932-PR2942
PR2543
PR2511
PR2933-PR2943
PR2901
Bohrungen Ø5 mm
trous Ø5 mm
Bohrungen Ø5 mm
trous Ø5 mm
100
100

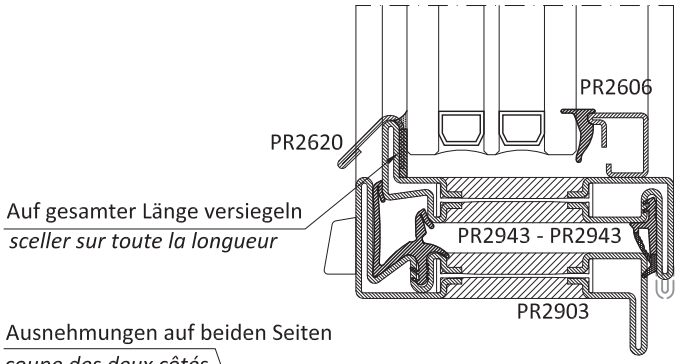

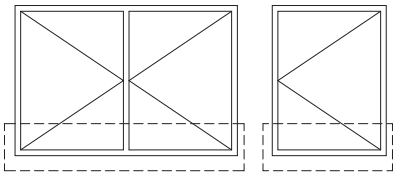

Bearbeitung geeignet
für Profile
PR2542-PR2543

Usinage réalisable pour profilés PR2542 - PR2543

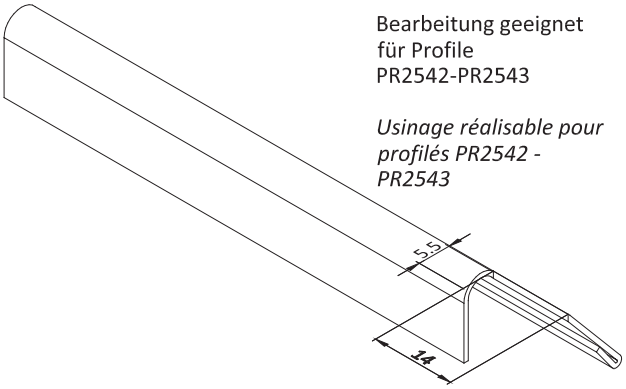

Ausnehmungen auf beiden Seiten
coupe des deux côtés

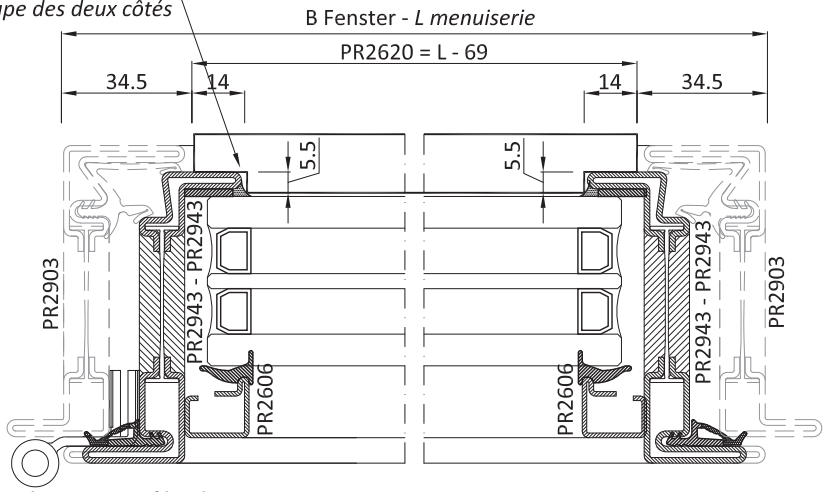

Ausnehmungen auf beiden Seiten
coupe des deux côtés

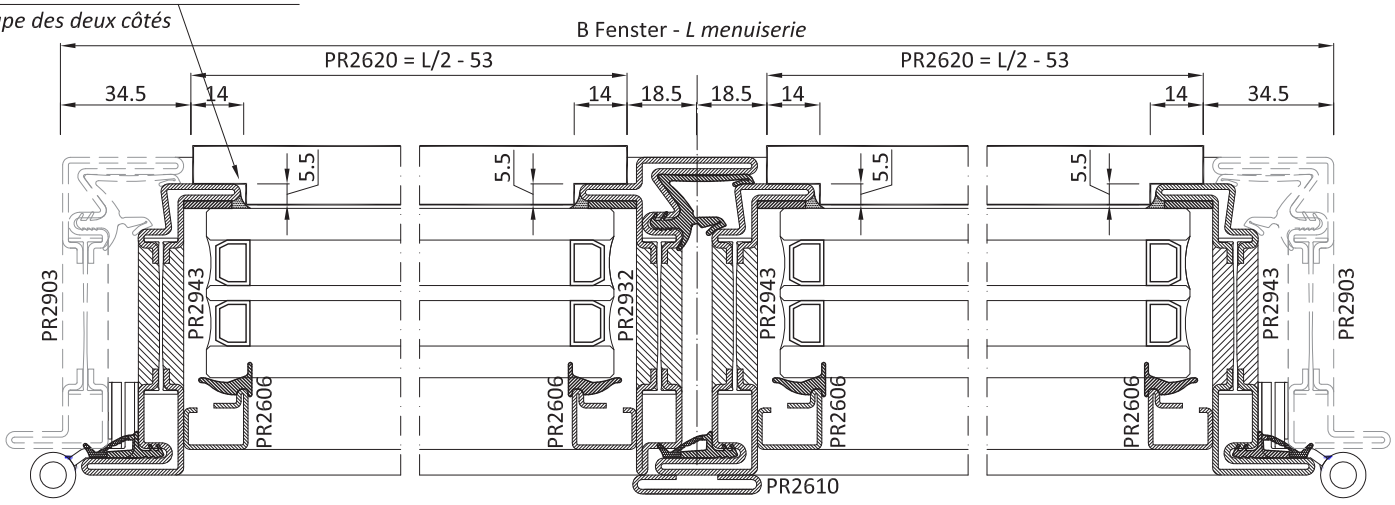

Ausnehmungen auf beiden Seiten
coupe des deux côtés

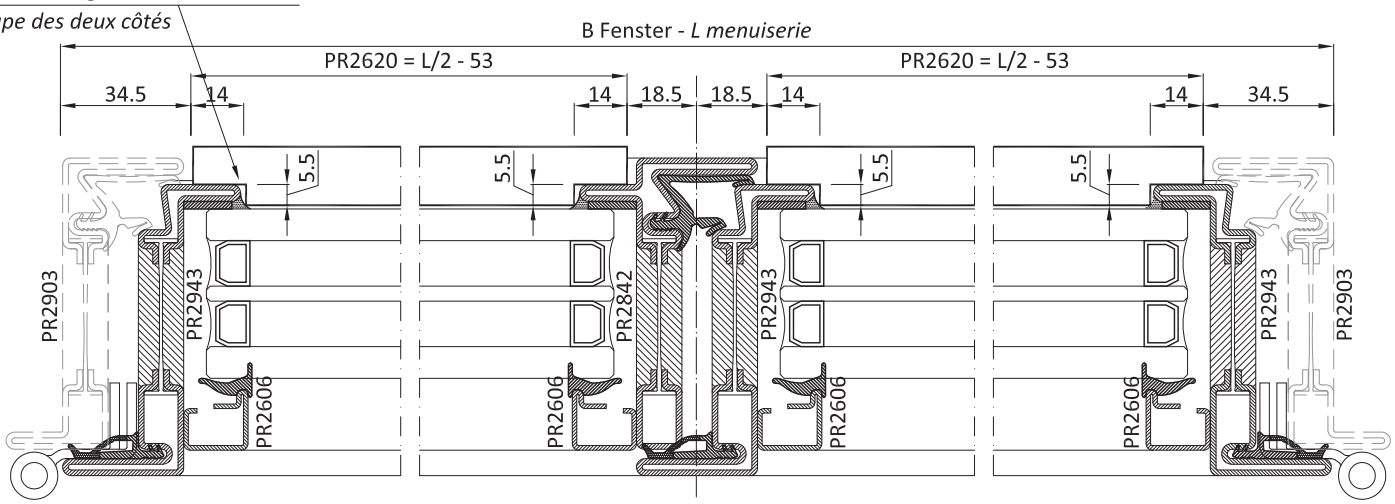

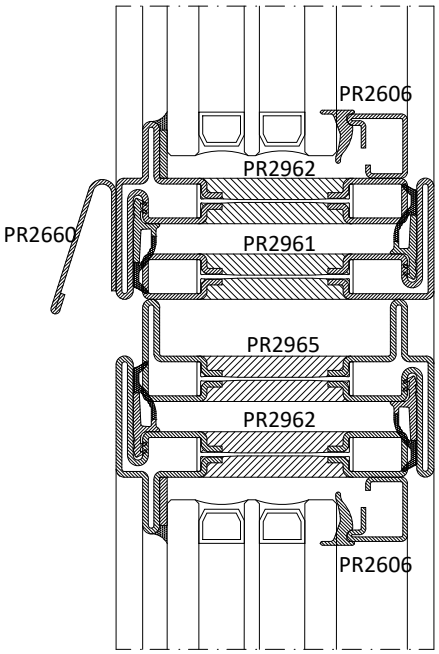
PR2606
PR2962
PR2660
PR2961
PR2965
PR2962
PR2606

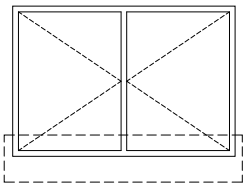

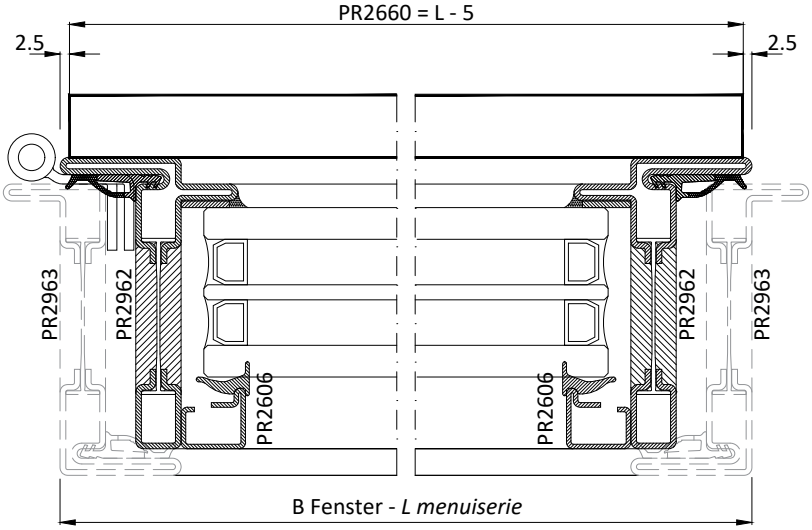
PR2660 = L - 5
2.5
2.5
PR2963
PR2962
PR2606
PR2606
PR2962
PR2963
B Fenster - *L menuiserie*

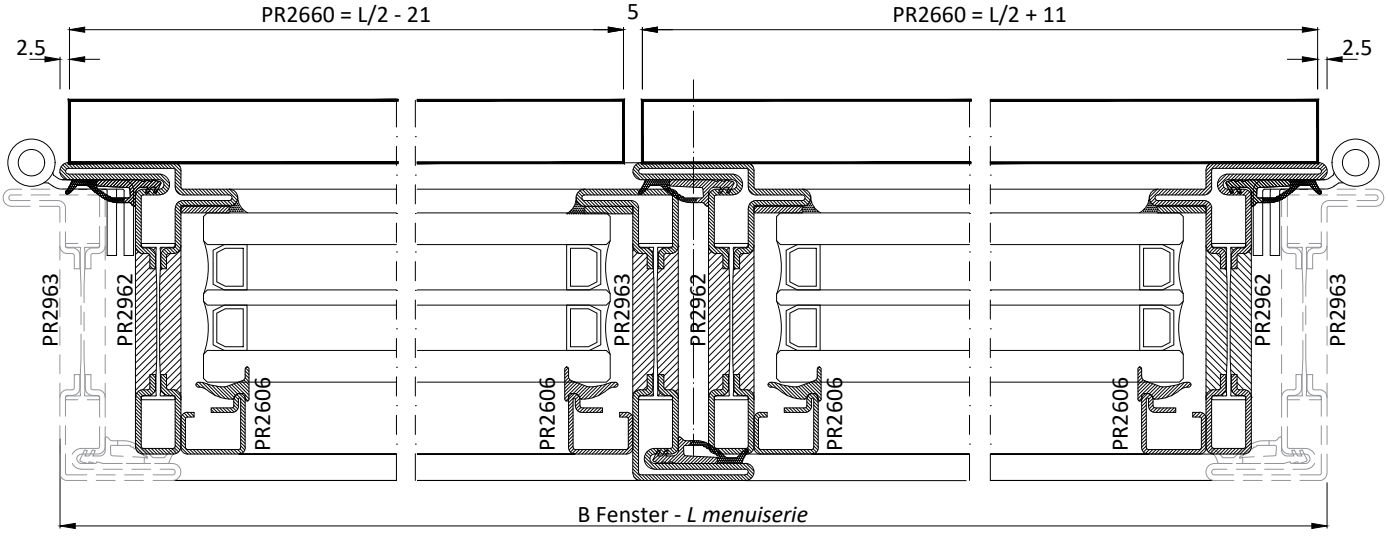
PR2660 = L/2 - 21
5
PR2660 = L/2 + 11
2.5
2.5
PR2963
PR2962
PR2606
PR2606
PR2963
PR2962
PR2606
PR2962
PR2963
B Fenster - *L menuiserie*

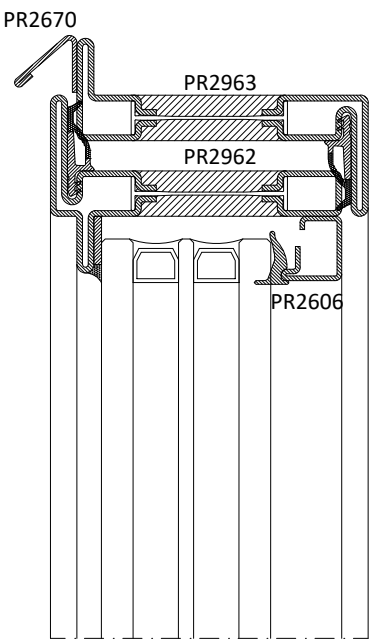
PR2670
PR2963
PR2962
PR2606

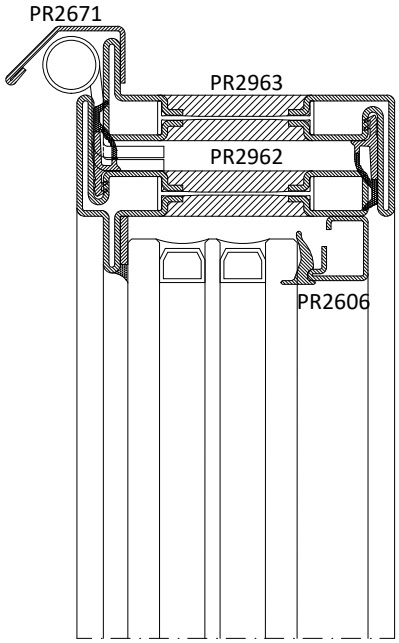
PR2671
PR2963
PR2962
PR2606

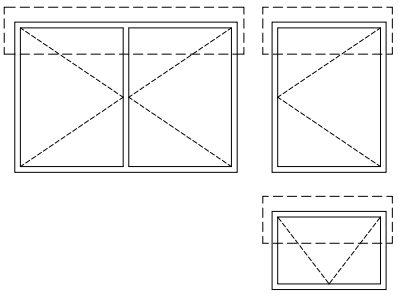

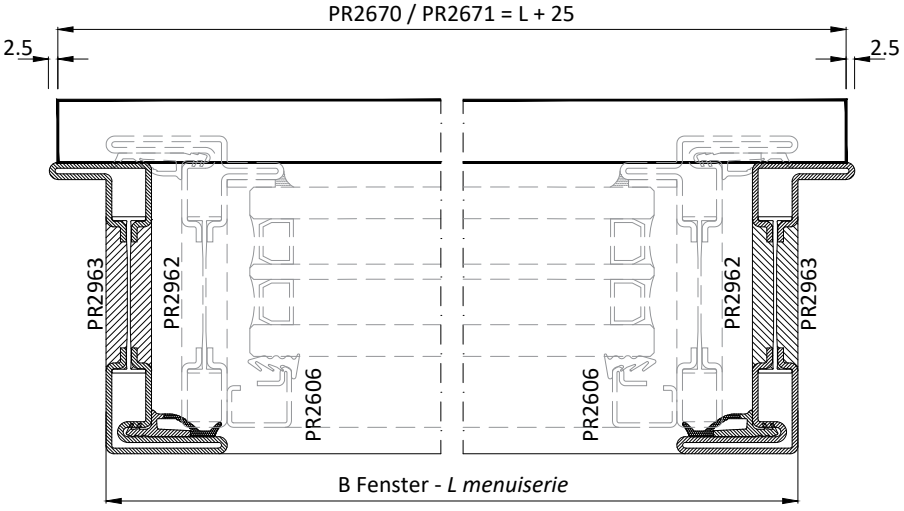
PR2670 / PR2671 = L + 25
2.5
2.5
PR2963
PR2962
PR2606
PR2606
PR2962
PR2963
B Fenster - *L menuiserie*

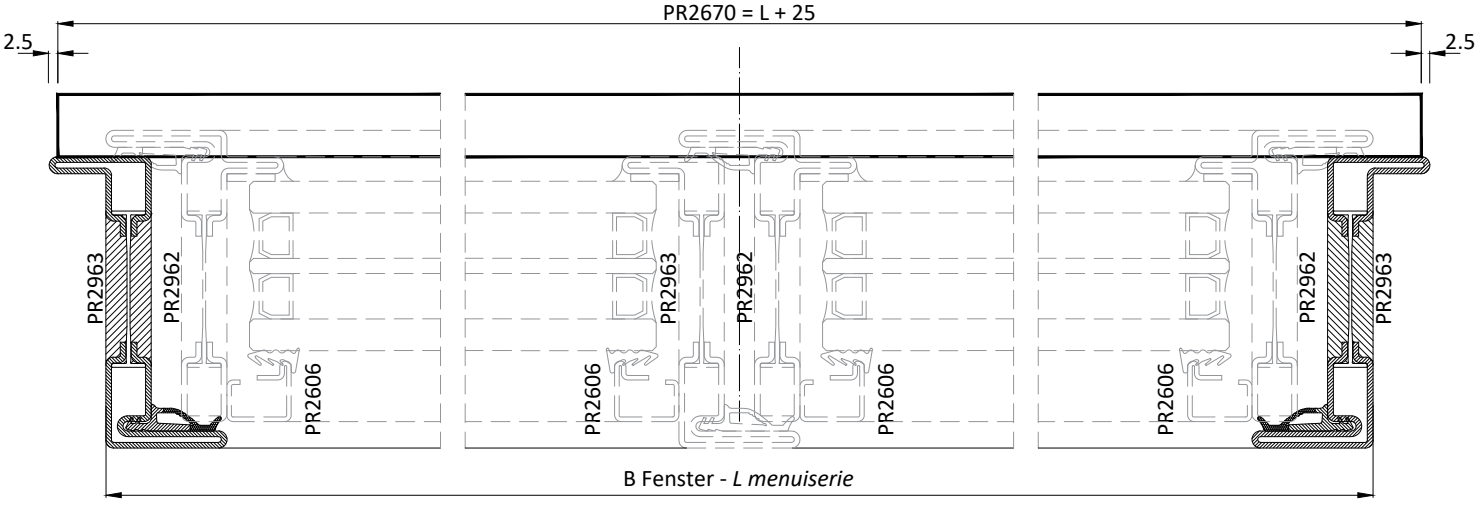
PR2670 = L + 25
2.5
2.5
PR2963
PR2962
PR2606
PR2606
PR2963
PR2962
PR2606
PR2962
PR2963
B Fenster - *L menuiserie*

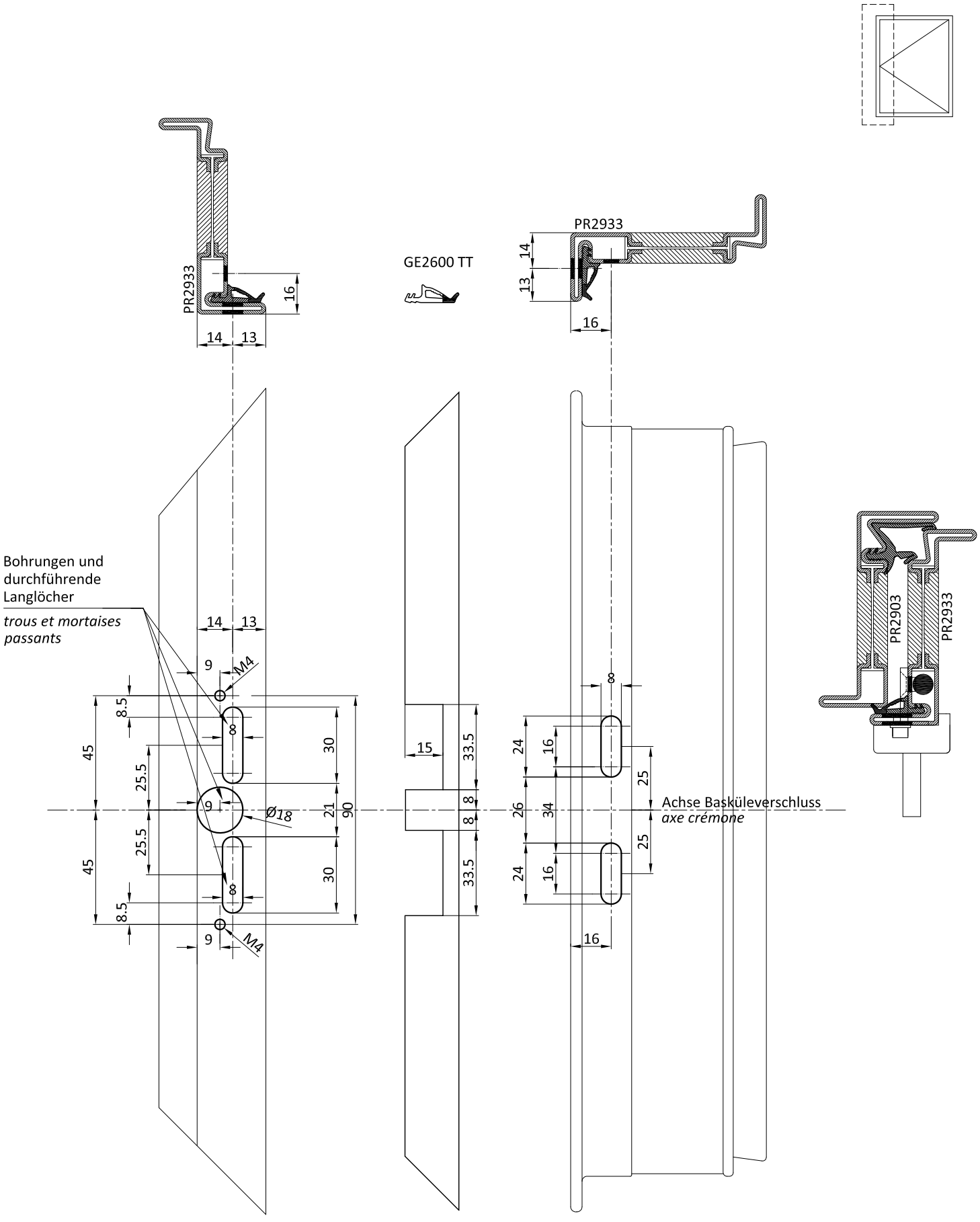

Für den Einbau der Baskülverschluss AC2623D/S bitte die Schablone AT2823 verwenden
Utiliser le gabarit AT2823 pour l'application de la crémone AC2623D/S

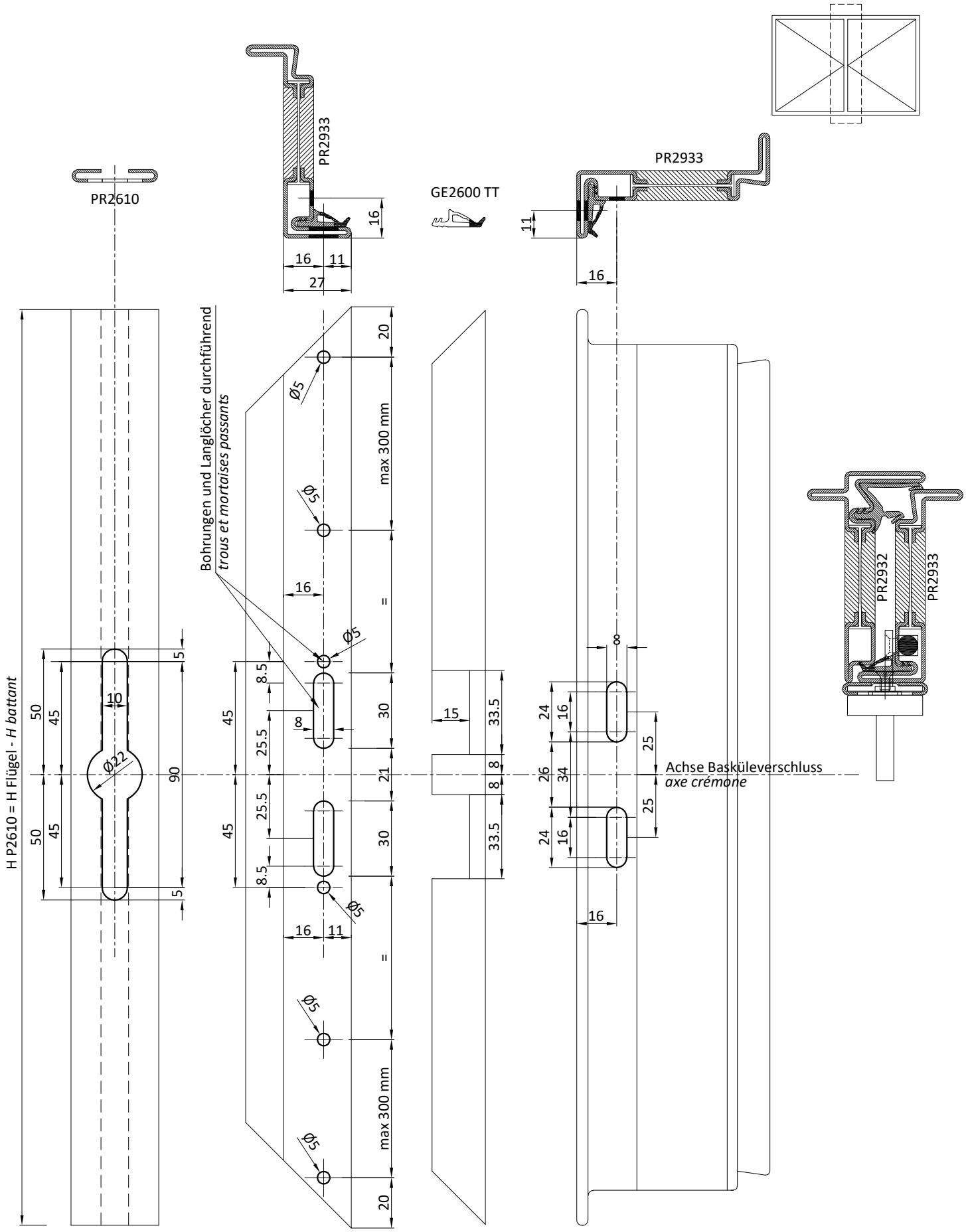

Für den Einbau der Baskülverschluss AC2624D/S bitte die Schablone AT2824 verwenden
Utiliser le gabarit AT2824 pour l'application de la crémone AC2624D/S

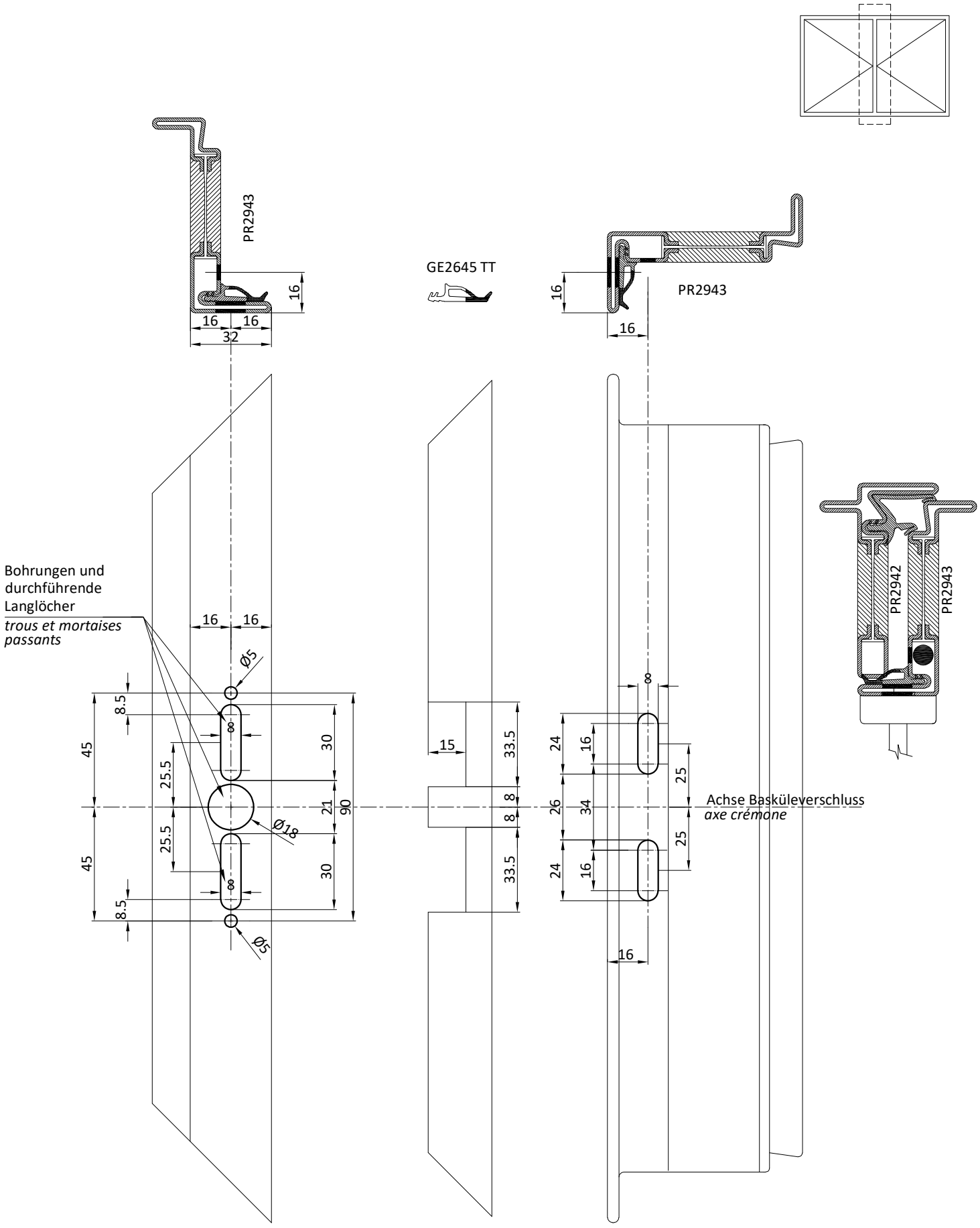

Für den Einbau der Baskülverschluss AC2624D/S bitte die Schablone AT2825 verwenden
Utiliser le gabarit AT2825 pour l'application de la crémone AC2624D/S

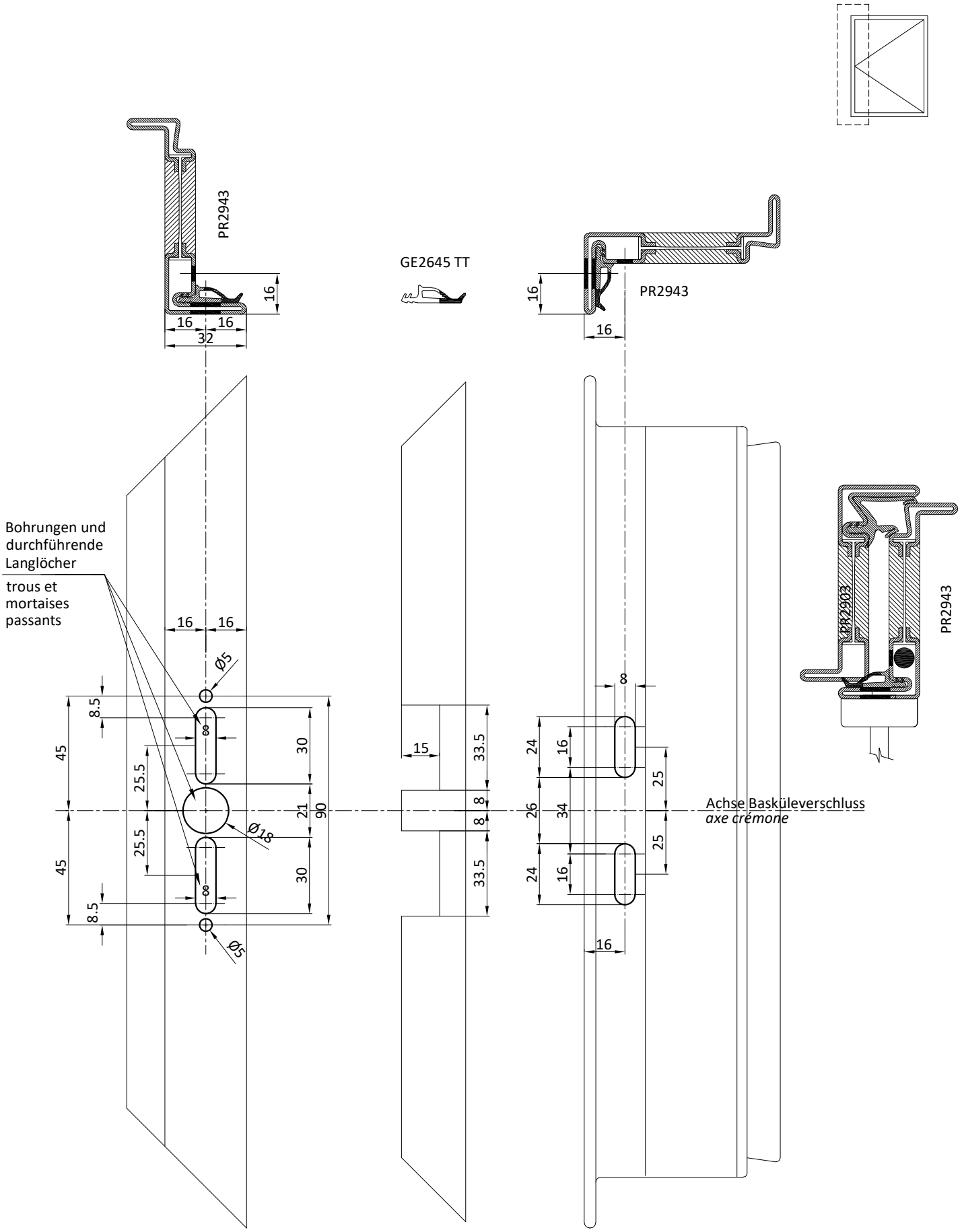

Für den Einbau der Baskülverschluss AC2625D/S bitte die Schablone AT2825 verwenden
Utiliser le gabarit AT2825 pour l'application de la crémone AC2625D/S

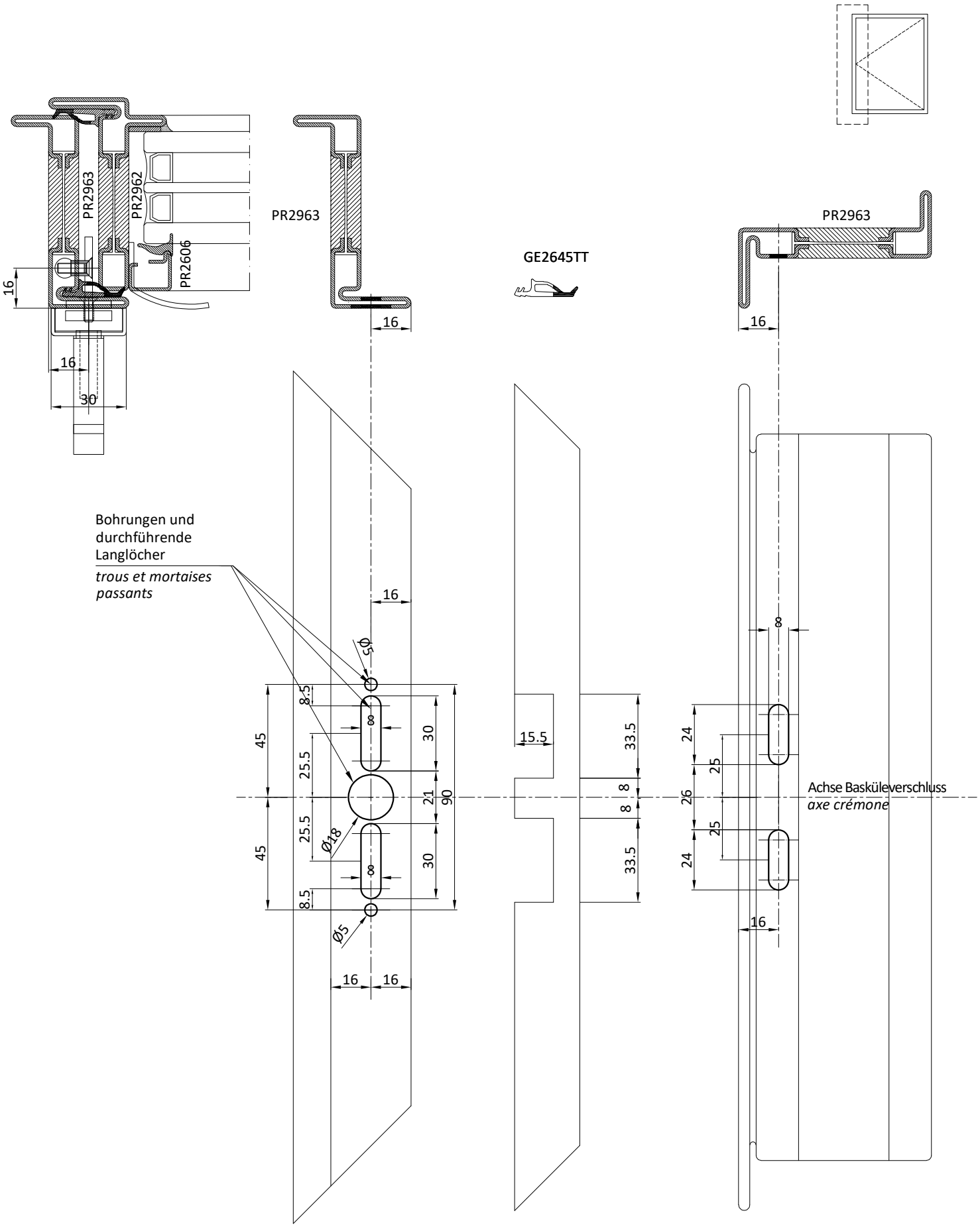

Für den Einbau der Baskülverschluss AC2683D/S bitte die Schablone AT2825 verwenden
Utiliser le gabarit AT2825 pour l'application de la crémone AC2683D/S

Bearbeitung Schließblech Einbau
usinage application gâche

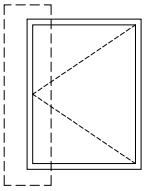

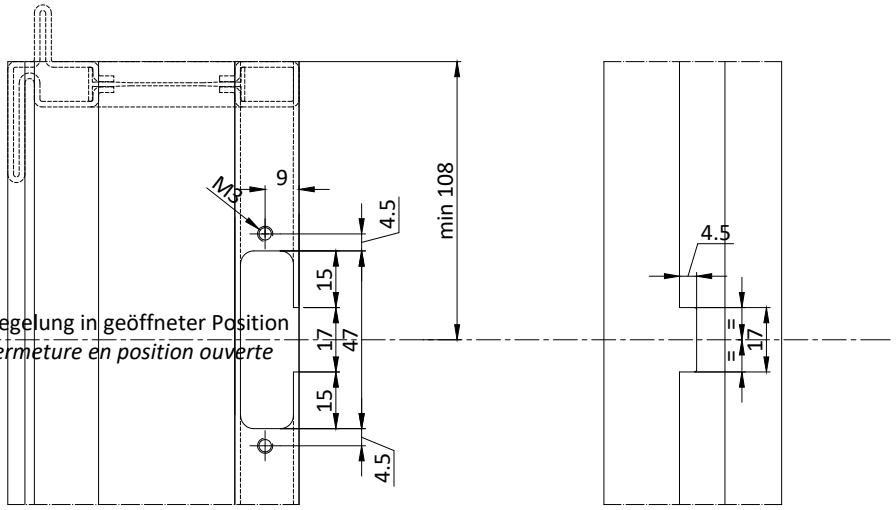

Bolzenachse Dreifachverriegelung in geöffneter Position
axe cliquet d'arrêt 3ème fermeture en position ouverte

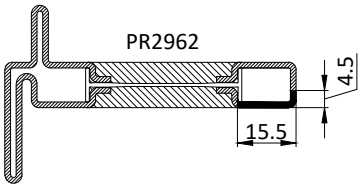

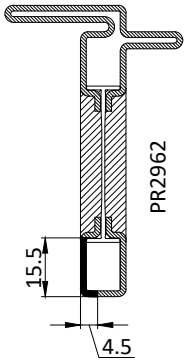

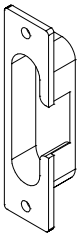

Schließblech Dreifachverriegelung
gâche 3ème fermeture

Bearbeitung Einbau Schließzapfen
usinage application cliquet d'arrêt

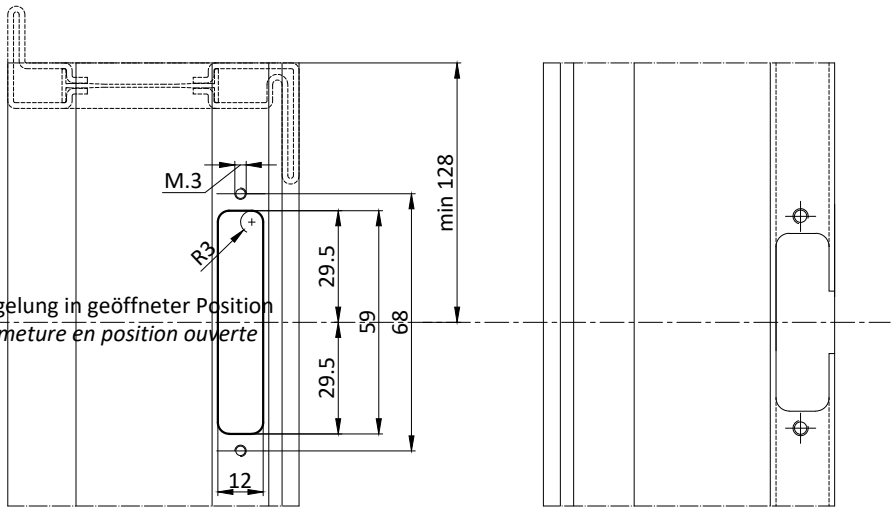

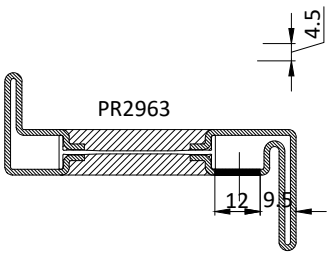

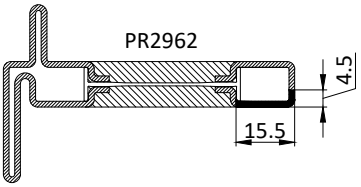

Bolzenachse Dreifachverriegelung in geöffneter Position
axe cliquet d'arrêt 3ème fermeture en position ouverte

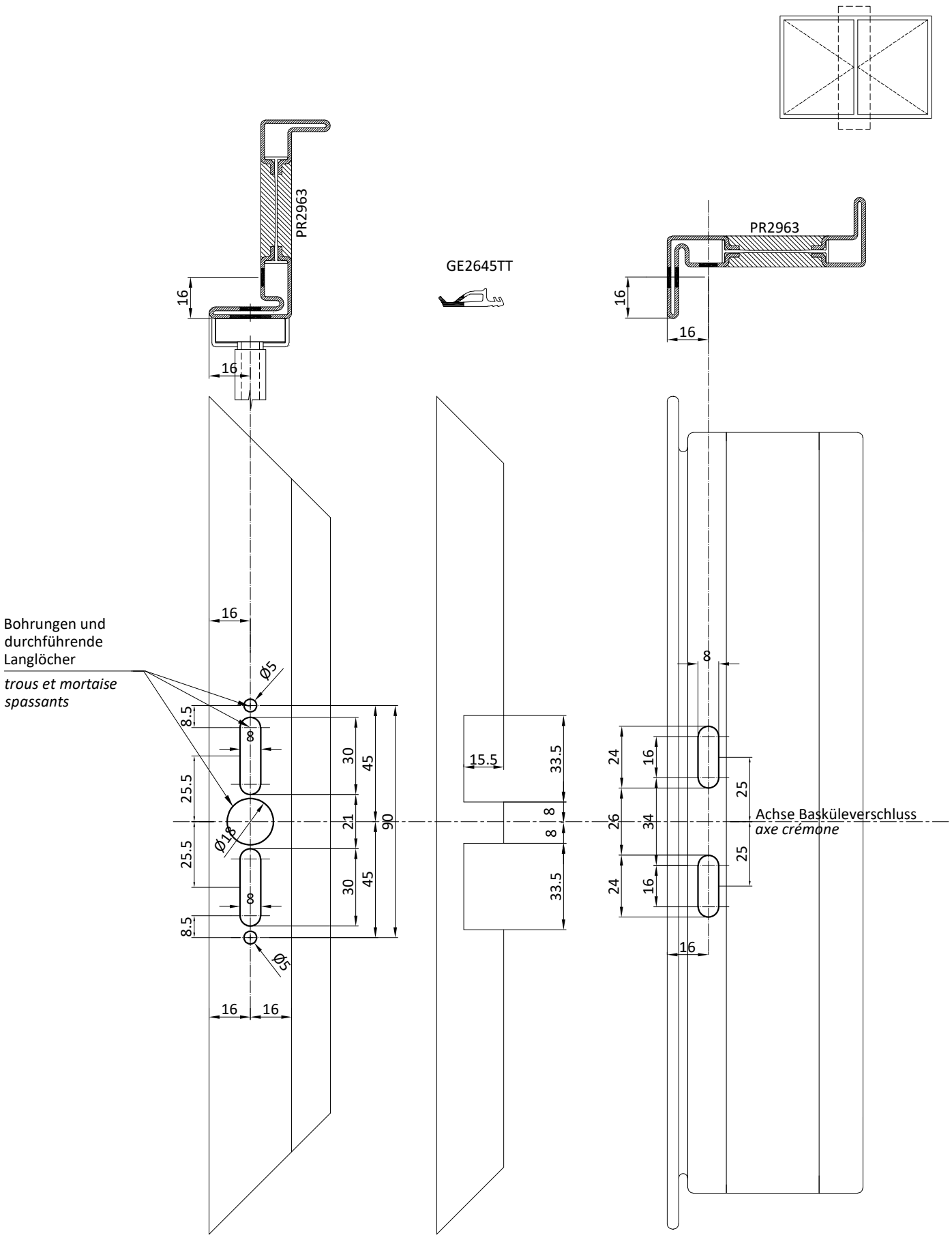

Für den Einbau der Baskülverschluss AC2684D/S bitte die Schablone AT2825 verwenden
Utiliser le gabarit AT2825 pour l'application de la crémone AC2684D/S

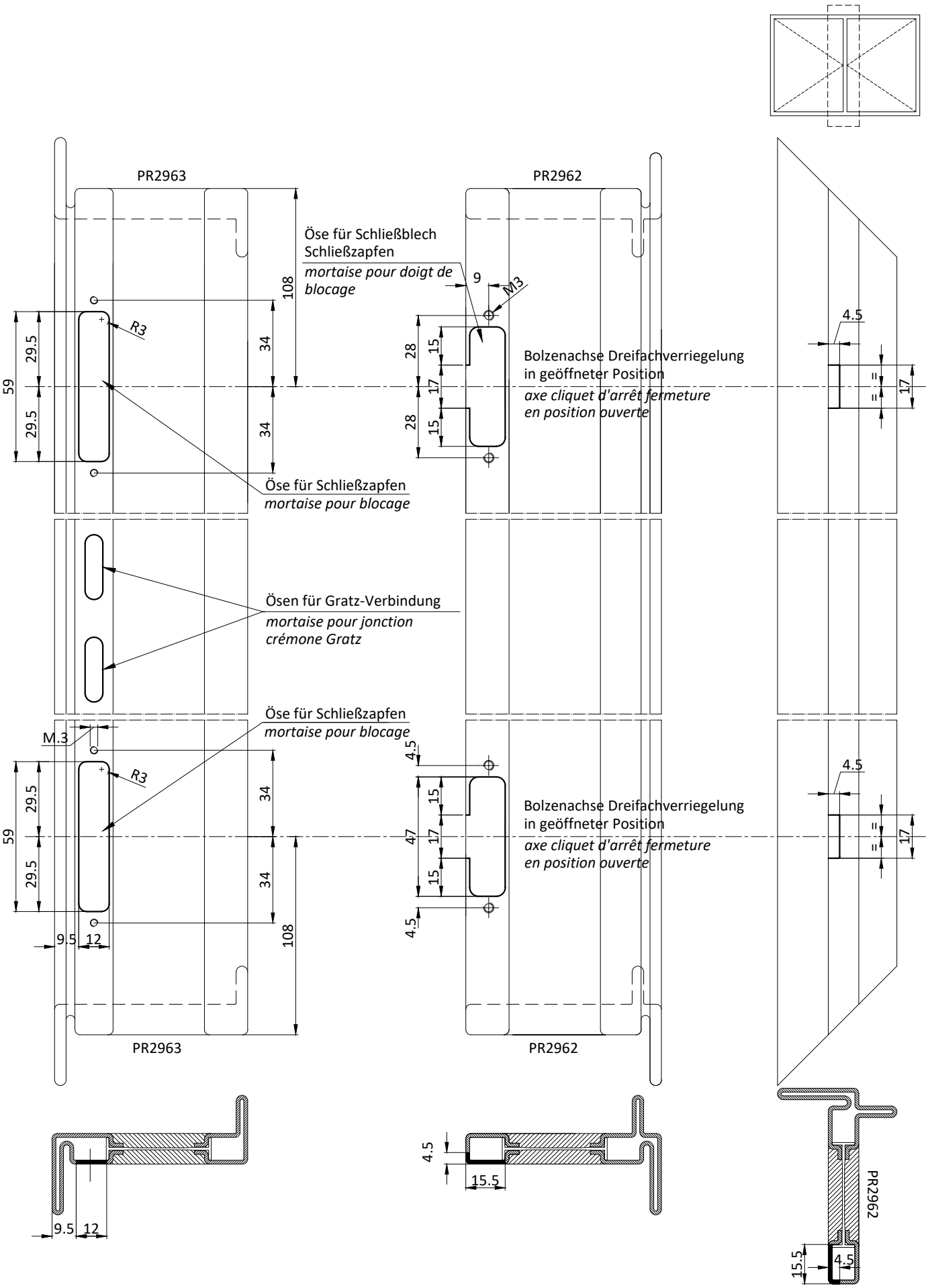
PR2963
PR2962
Öse für Schließblech
Schließzapfen
mortaise pour doigt de blocage
9
M3
108
34
34
59
29.5
29.5
R3
28
15
17
28
15
Bolzenachse Dreifachverriegelung
in geöffneter Position
axe cliquet d'arrêt fermeture en position ouverte
4.5
17
Öse für Schließzapfen
mortaise pour blocage
Ösen für Gratz-Verbindung
mortaise pour jonction crémone Gratz
M.3
4.5
47
15
17
15
4.5
9.5
12
PR2963
PR2962
PR2962
4.5
15.5
9.5
12
15.5
4.5

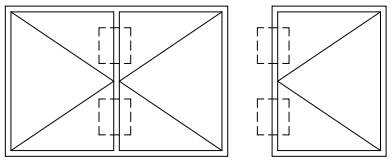

Bearbeitung Einbau Schließblech
usinage application gâche

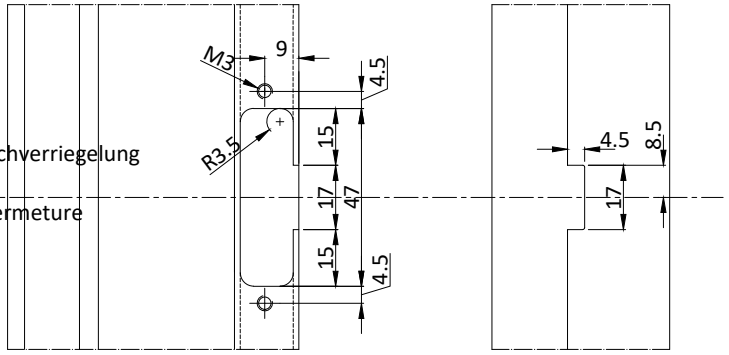

Schließzapfenachse Dreifachverriegelung
in geöffneter Stellung
axe cliquet d'arrêt 3ème fermeture
en position ouverte

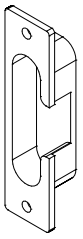

Schließblech Dreifachverriegelung
gâche 3ème fermeture

N.B.: Abstand der Schließteile max. 1000mm

N.B.: Distance entre les point s de fermeture max. 1000 mm

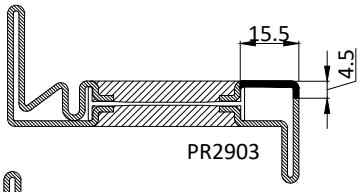

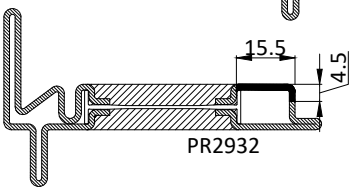

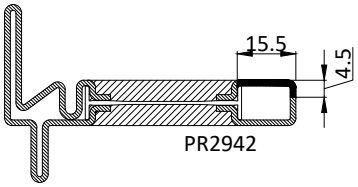

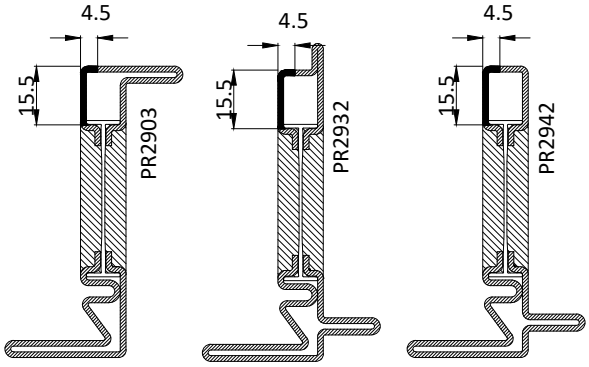

Bearbeitung Einbau Schließzapfen
usinage application doigt de blocage

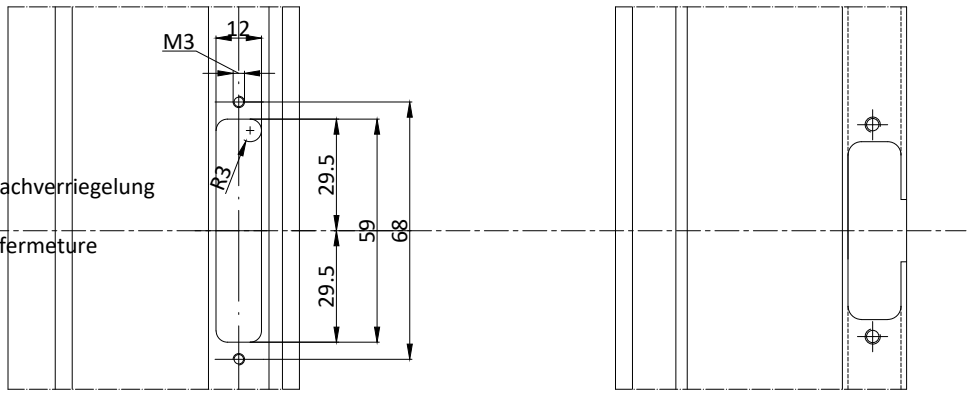

Schließzapfenachse Dreifachverriegelung
in geöffneter Stellung
axe cliquet d'arrêt 3ème fermeture
en position ouverte

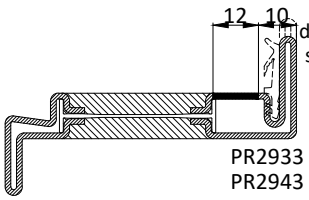

Die Dichtung durchschneiden, wo sich der Verschluss überkreuzt

couper le joint au croisement de la fermeture

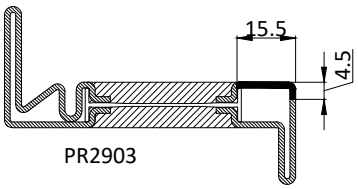

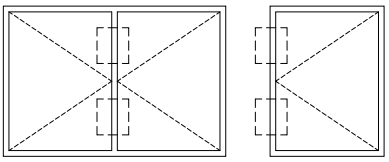

Bearbeitung Einbau Schließblech
usinage application gâche

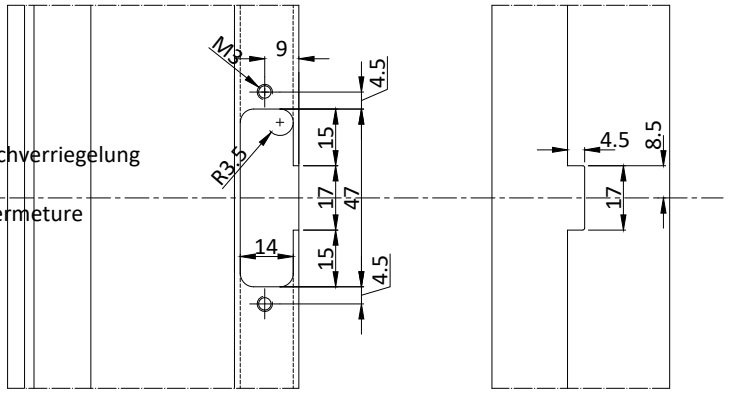

Schließzapfenachse Dreifachverriegelung
in geöffneter Stellung
axe cliquet d'arrêt 3ème fermeture
en position ouverte

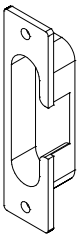

Schließblech Dreifachverriegelung
gâche 3ème fermeture

N.B.: Abstand der Schließteile max. 1000mm

N.B.: Distance entre les point s de fermeture max. 1000 mm

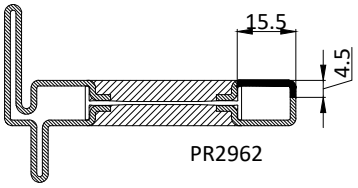

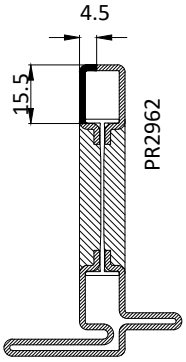

Bearbeitung Einbau Schließzapfen
usinage application cliquet d'arrêt

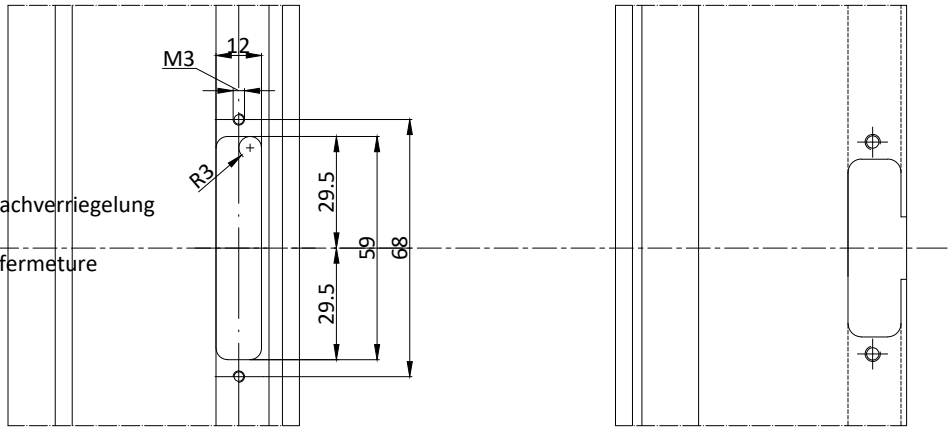

Schließzapfenachse Dreifachverriegelung
in geöffneter Stellung
axe cliquet d'arrêt 3ème fermeture
en position ouverte

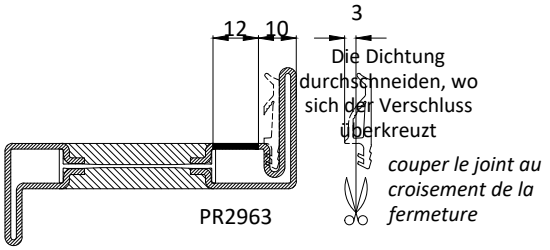

Die Dichtung durchschneiden, wo sich der Verschluss überkreuzt

couper le joint au croisement de la fermeture

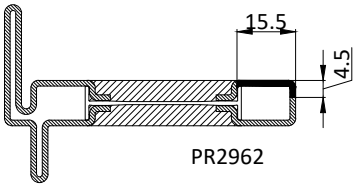

Max. Gewicht pro Flügel 100 kg
Poids max. par battant 100 kg

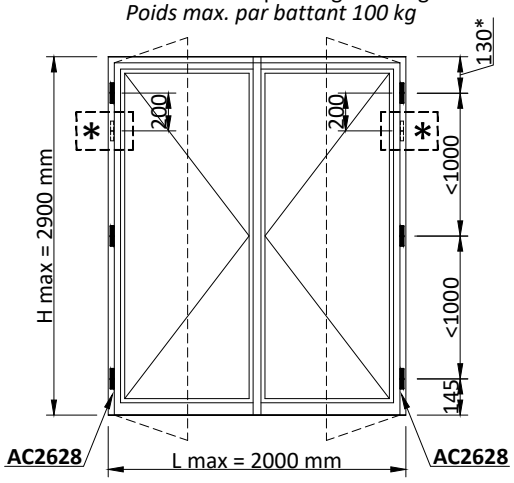

✱ Paumelle supplémentaire pour
poids de vantail > de 100 kg - pois max 130 kg
Zusatzliches Band Für Flügelgewicht
> di 100 kg - max 130 kg

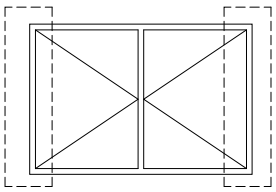

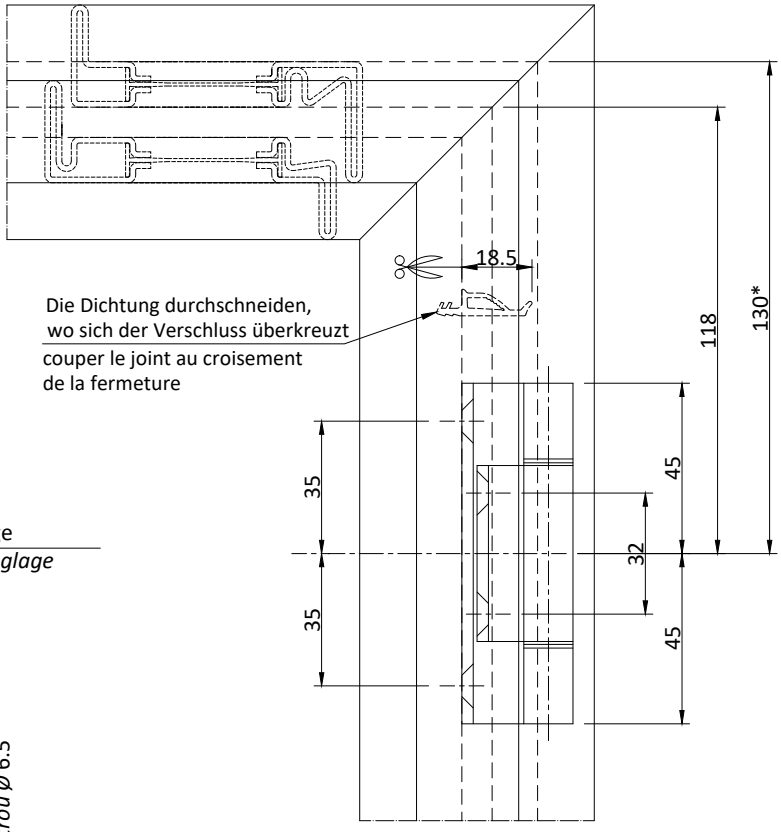

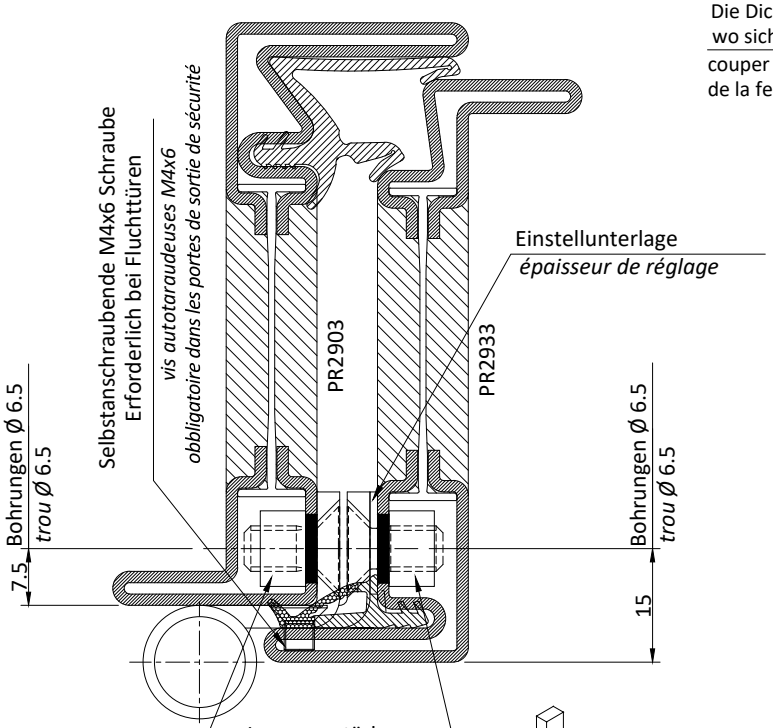

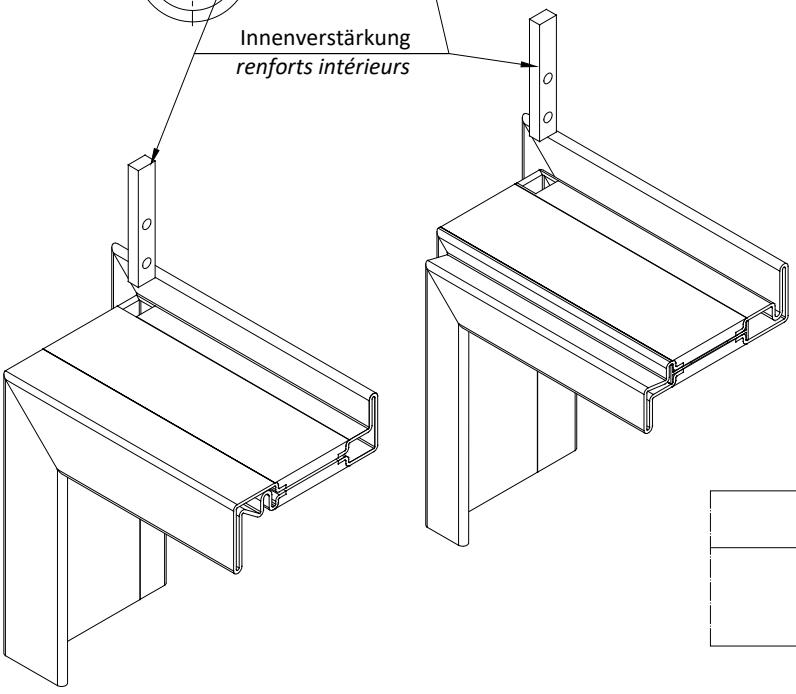

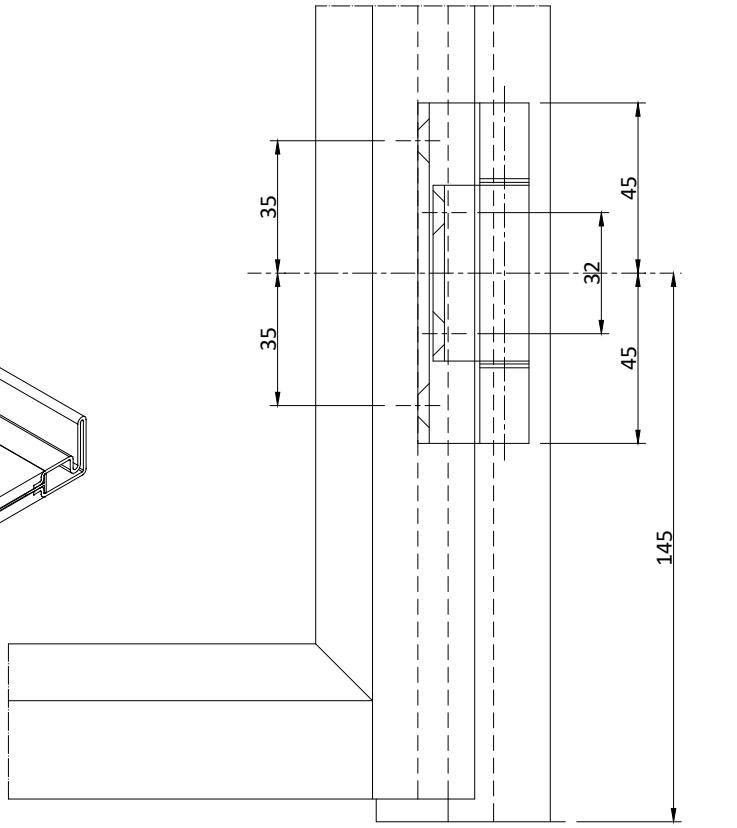

*150 mm Messing | *laiton*

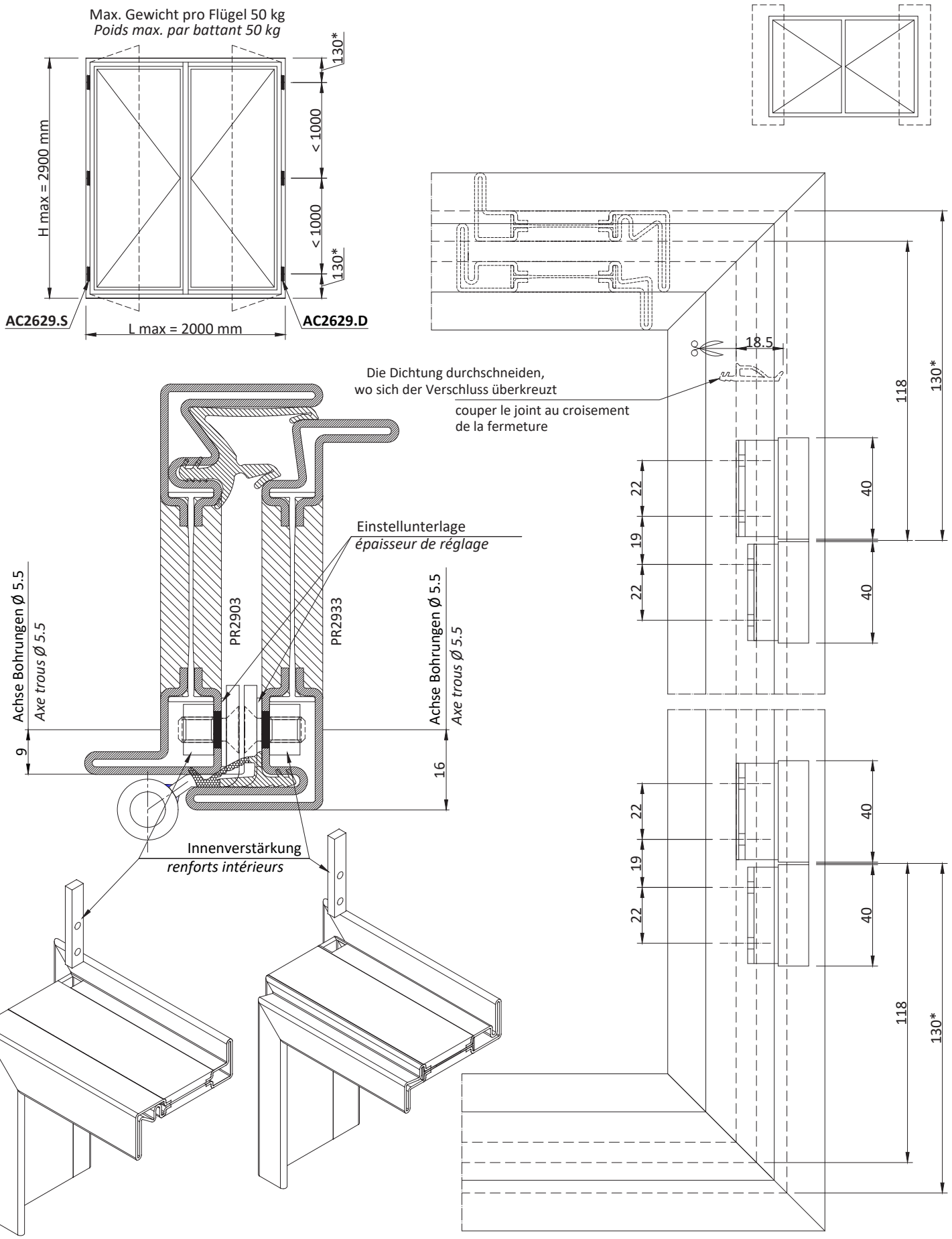

Für den Einbau der Bänder AC2629.D-S bitte die Schablone AT2629 verwenden
Utiliser le gabarit AT2629 pour l'application des paumelles AC2629.D-S

*150 mm Messing|*laiton*

Max. Gewicht pro Flügel 100 kg
Poids max. par battant 100 kg

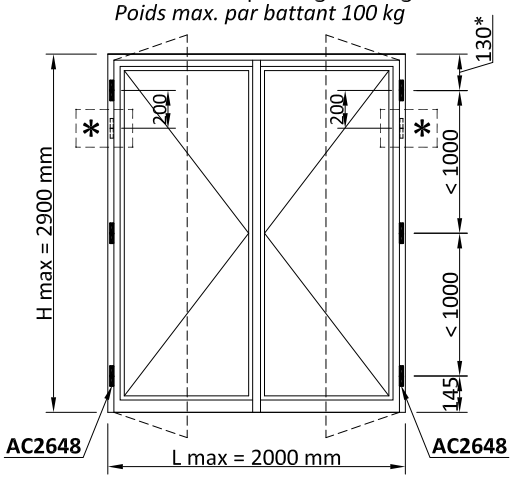

✱ Paumelle supplémentaire pour
poids de vantail > de 100 kg - pois max 130 kg
Zusatzliches Band Für Flügelgewicht
> di 100 kg - max 130 kg

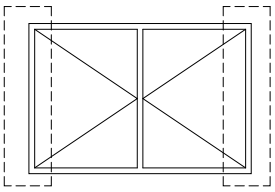

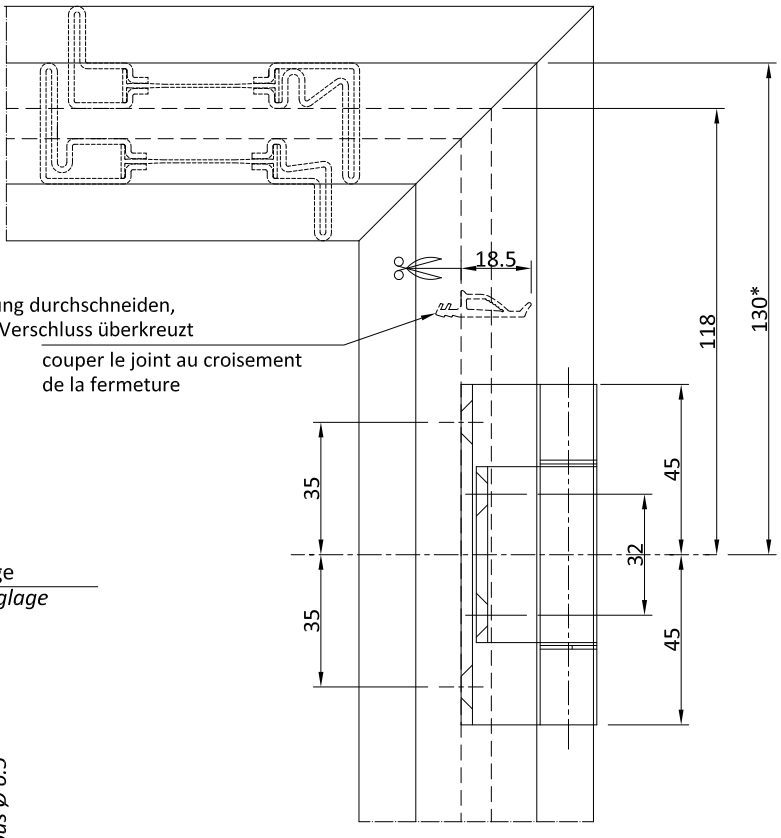

Die Dichtung durchschneiden,
wo sich der Verschluss überkreuzt
couper le joint au croisement
de la fermeture

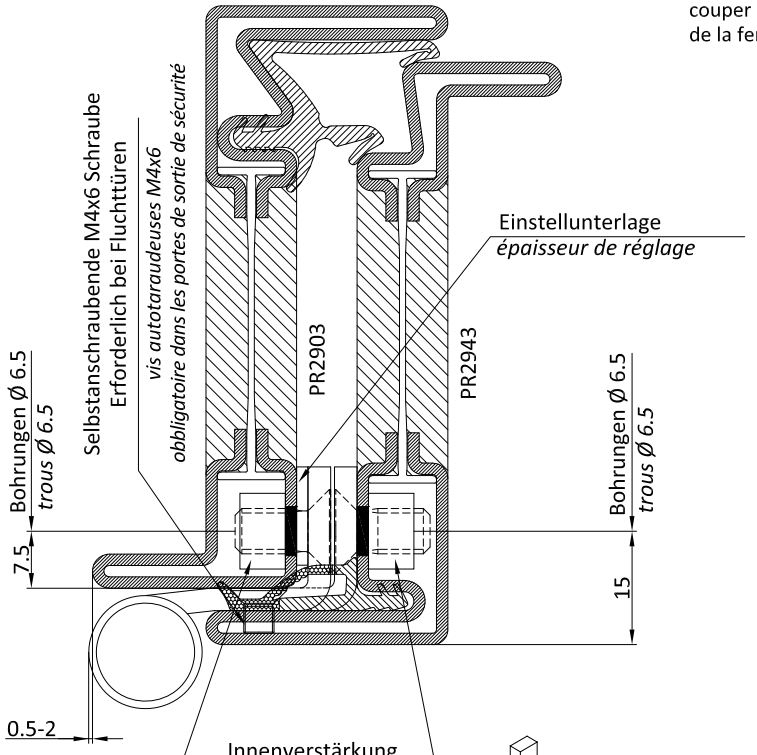

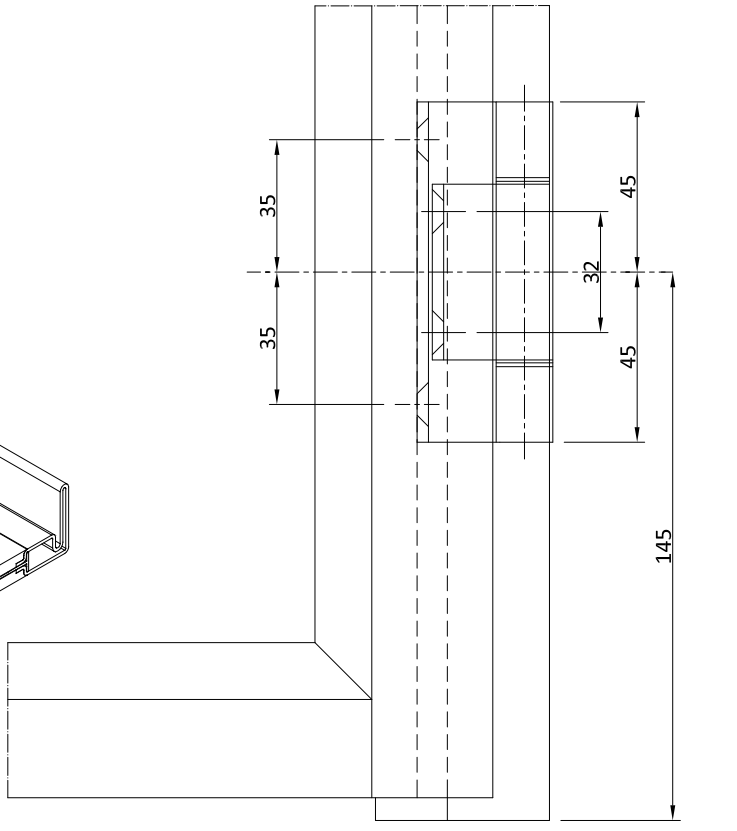

Innenverstärkung
renforts intérieurs

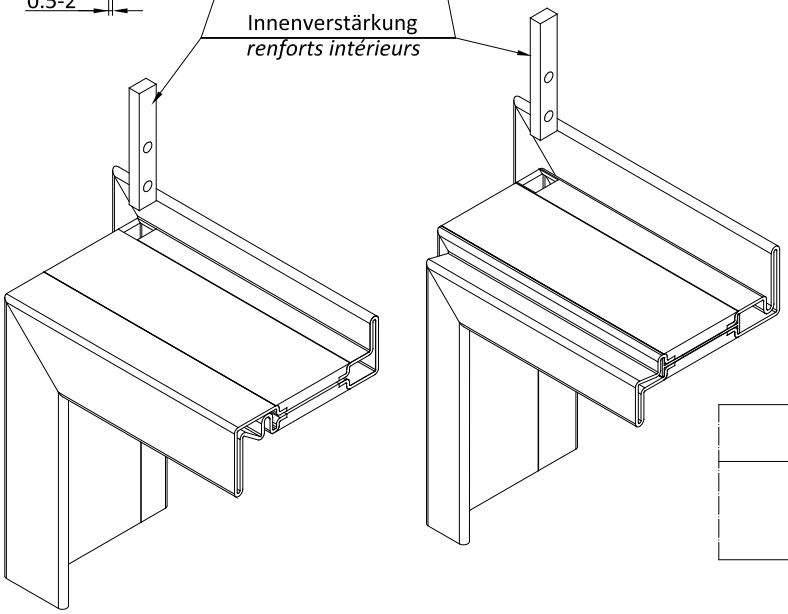

*150 mm Messing|*laiton*

Max. Gewicht pro Flügel 100 kg
Poids max. par battant 100 kg

✱ Paumelle supplémentaire pour
poids de vantail > de 100 kg - pois max 130 kg
Zusatzliches Band Für Flügelgewicht
> di 100 kg - max 130 kg

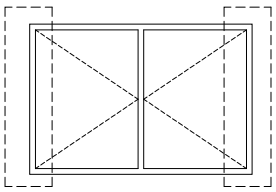

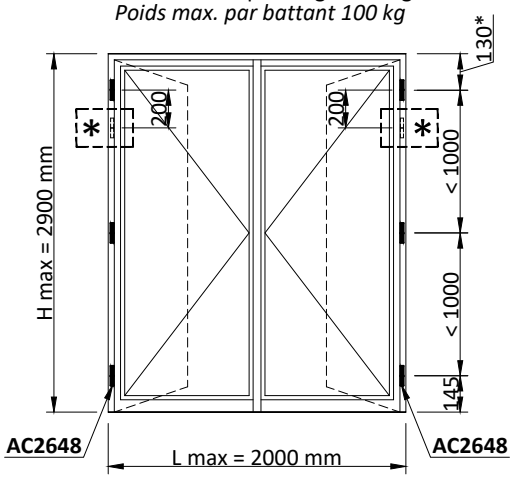

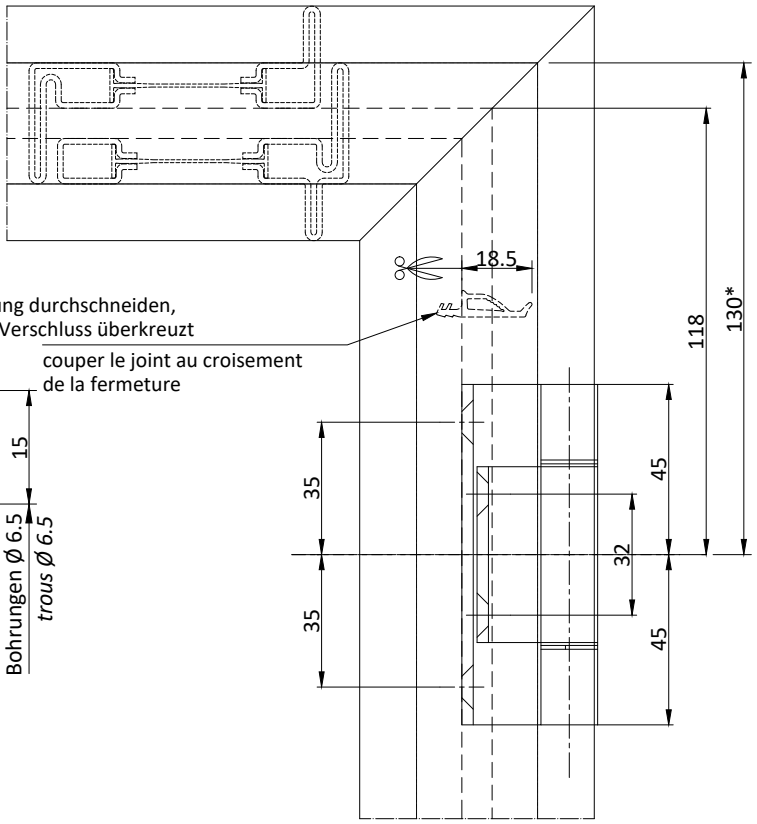

Die Dichtung durchschneiden,
wo sich der Verschluss überkreuzt
couper le joint au croisement
de la fermeture

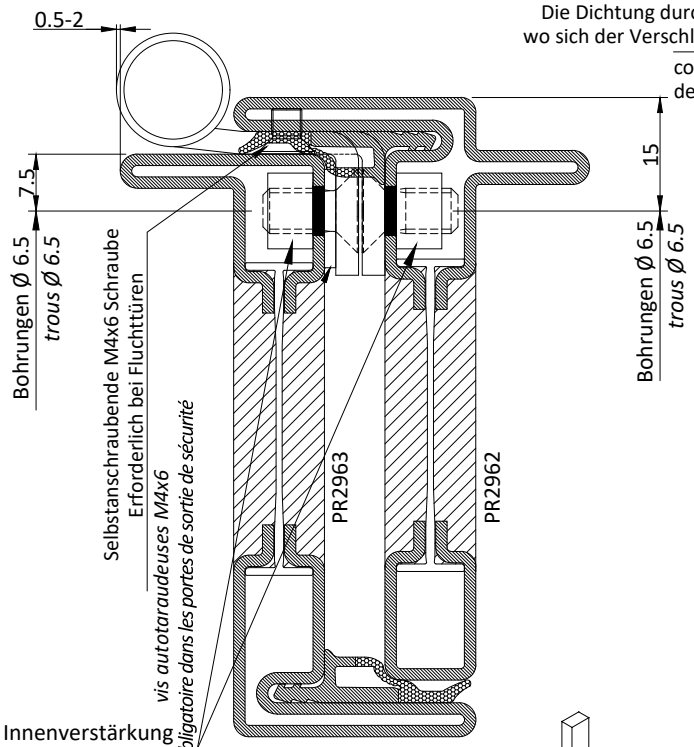

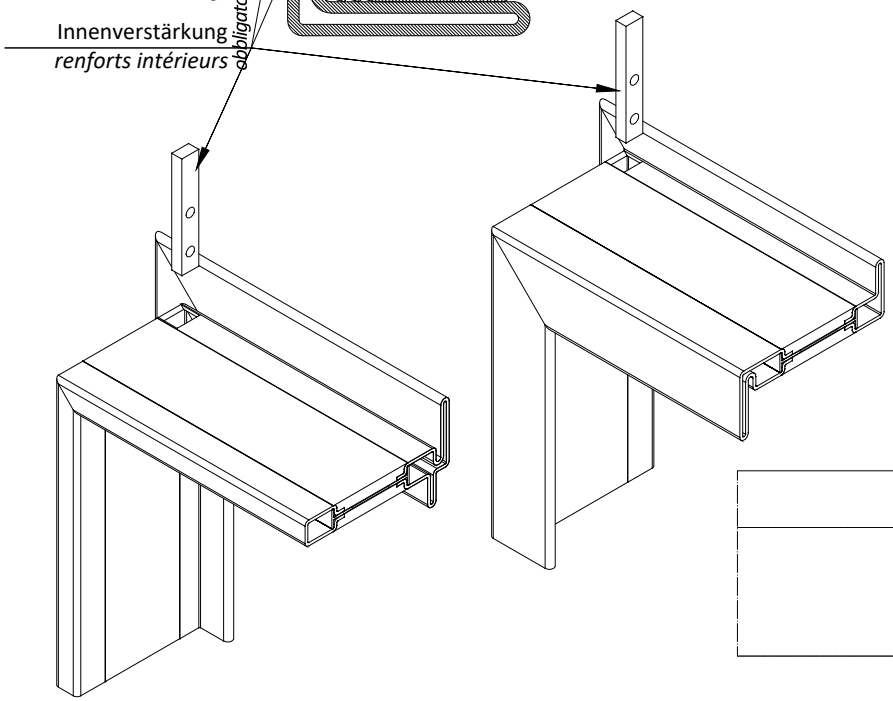

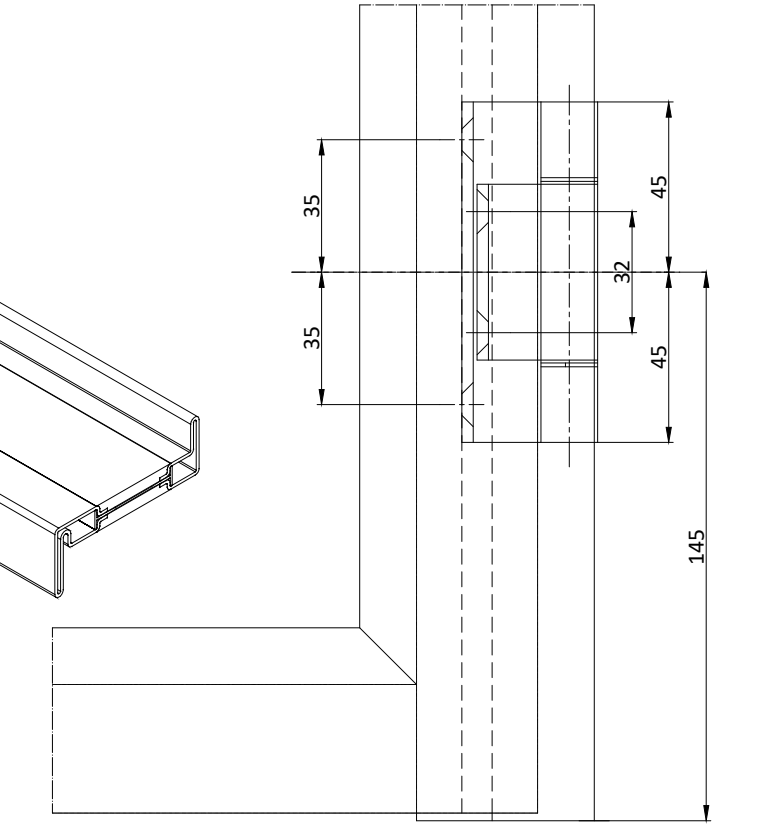

*150 mm Messing|*laiton*

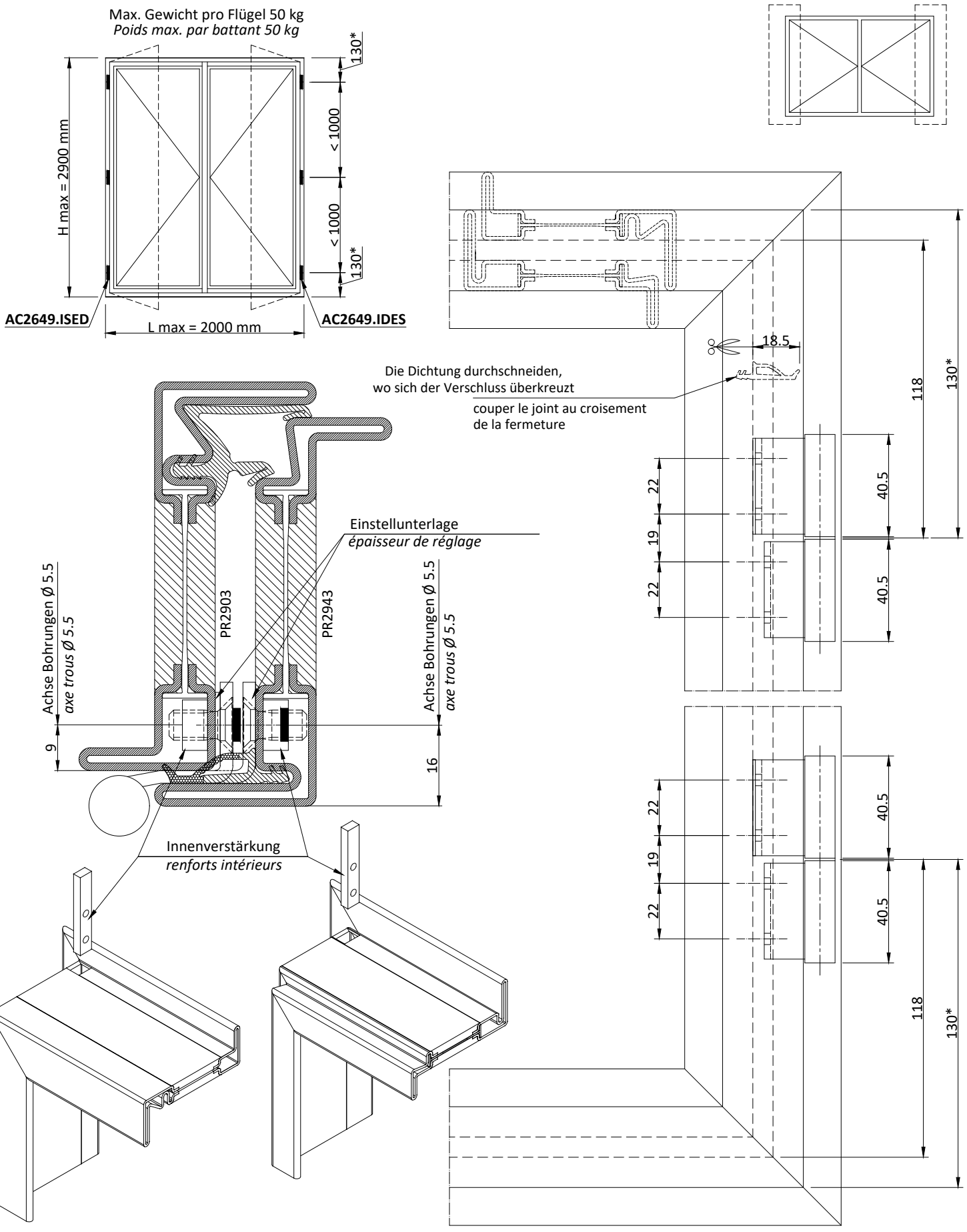

Für den Einbau der Bänder AC2649.ISED - AC2649.IDES bitte die Schablone AT2629 verwenden
Utiliser le gabarit AT2629 pour l'application des paumelles AC2649.ISED - AC2649.IDES

*150 mm Messing|*laiton*

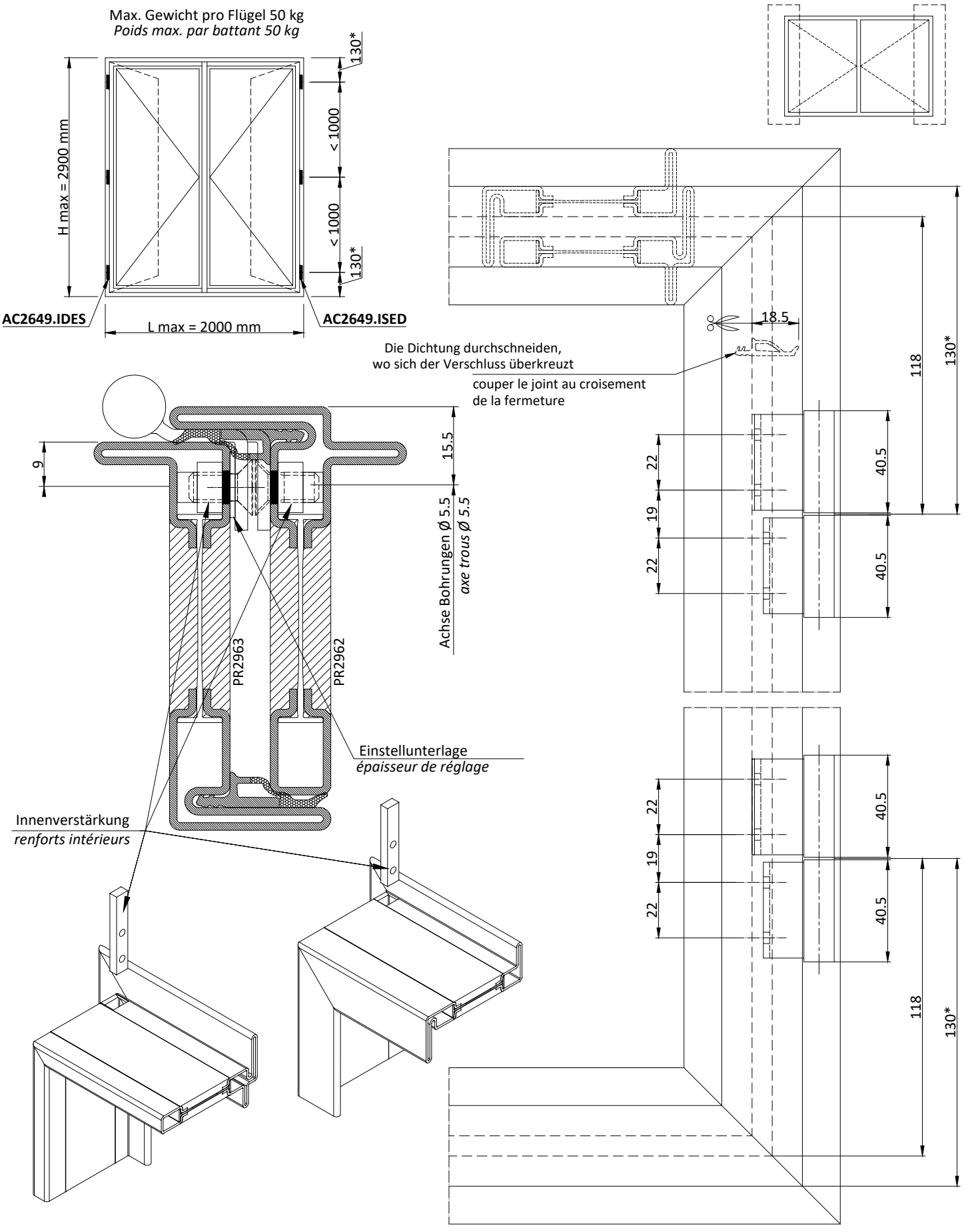

Für den Einbau der Bänder AC2649.ISED - AC2649.IDES bitte die Schablone AT2629 verwenden
Utiliser le gabarit AT2629 pour l'application des paumelles AC2649.ISED - AC2649.IDES

*150 mm Messing|*laiton*

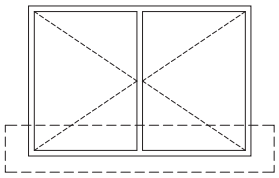

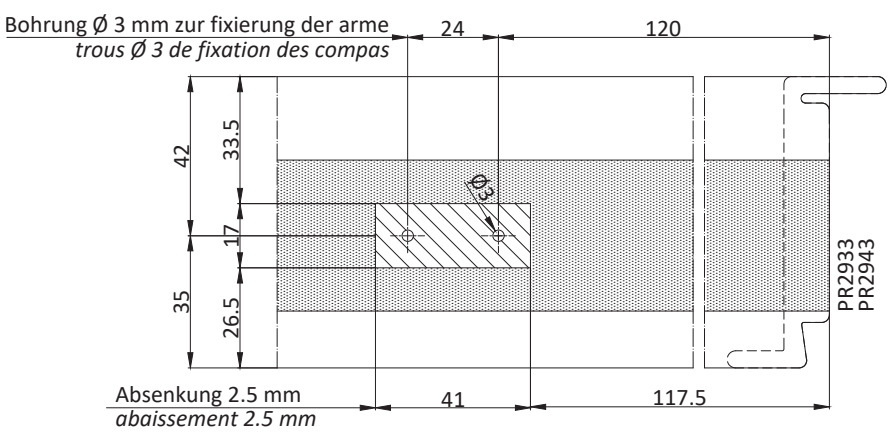

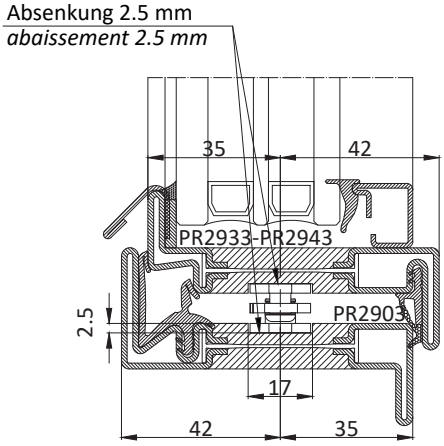

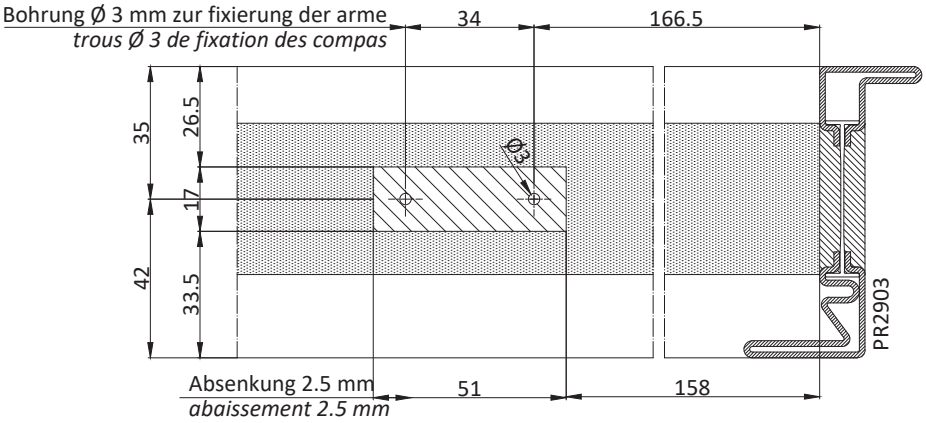

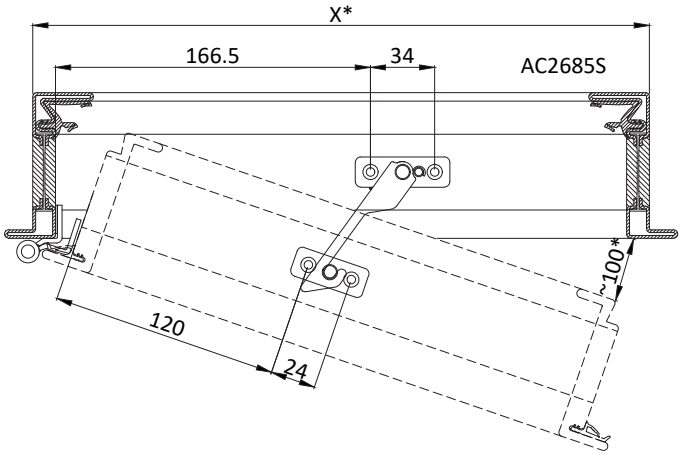

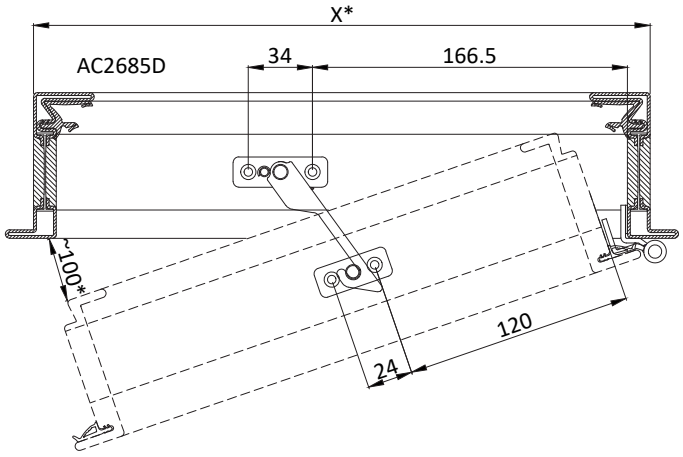

* Simulation einer Anbringung an Rahmenbreite (X) 500 mm und max. Öffnung zirka ~100 mm
** simulation d'application sur largeur châssis (X) 500 mm et ouverture maximum ~ 100 mm*

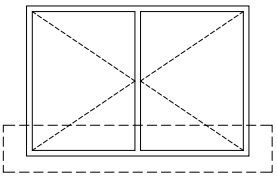

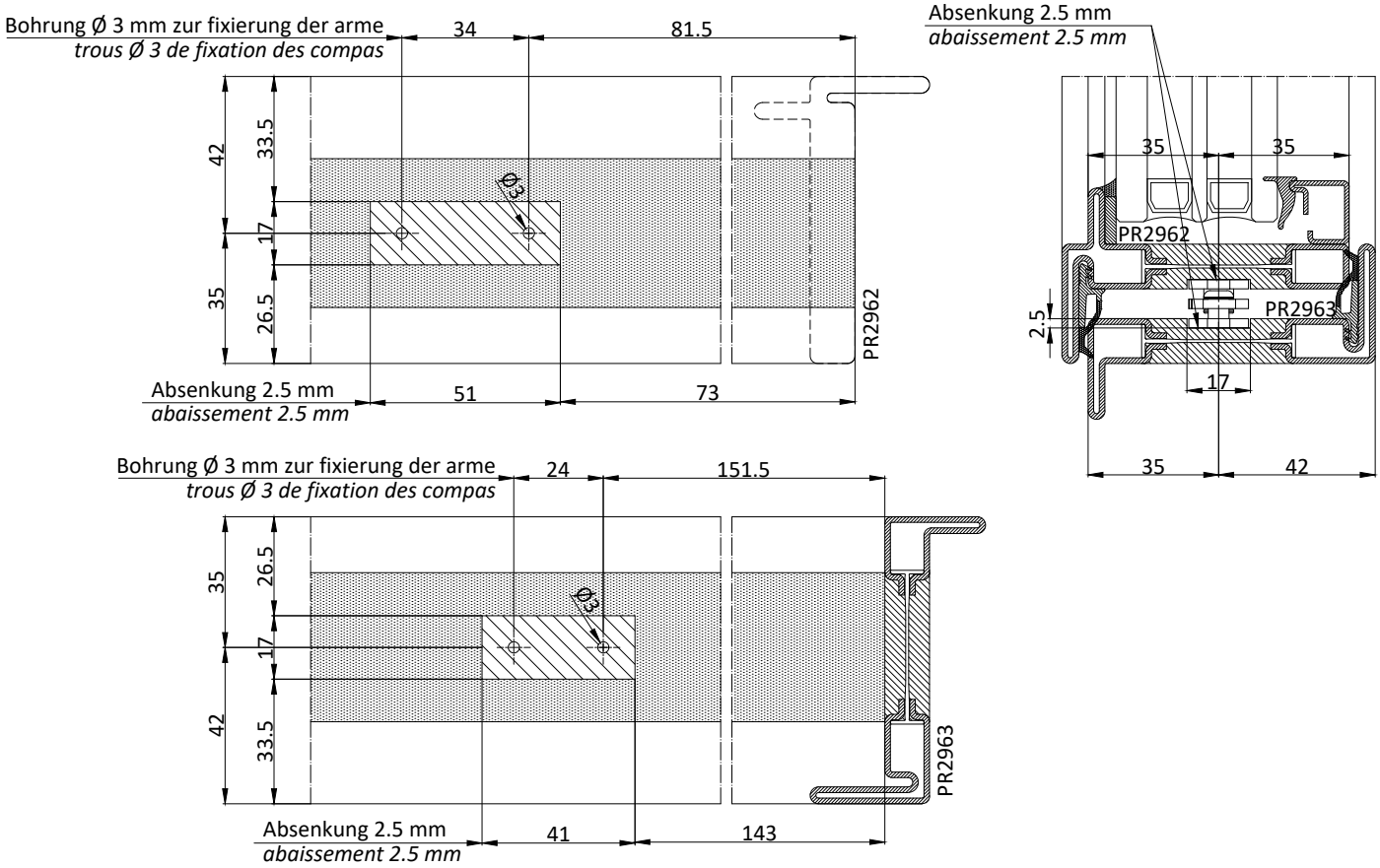

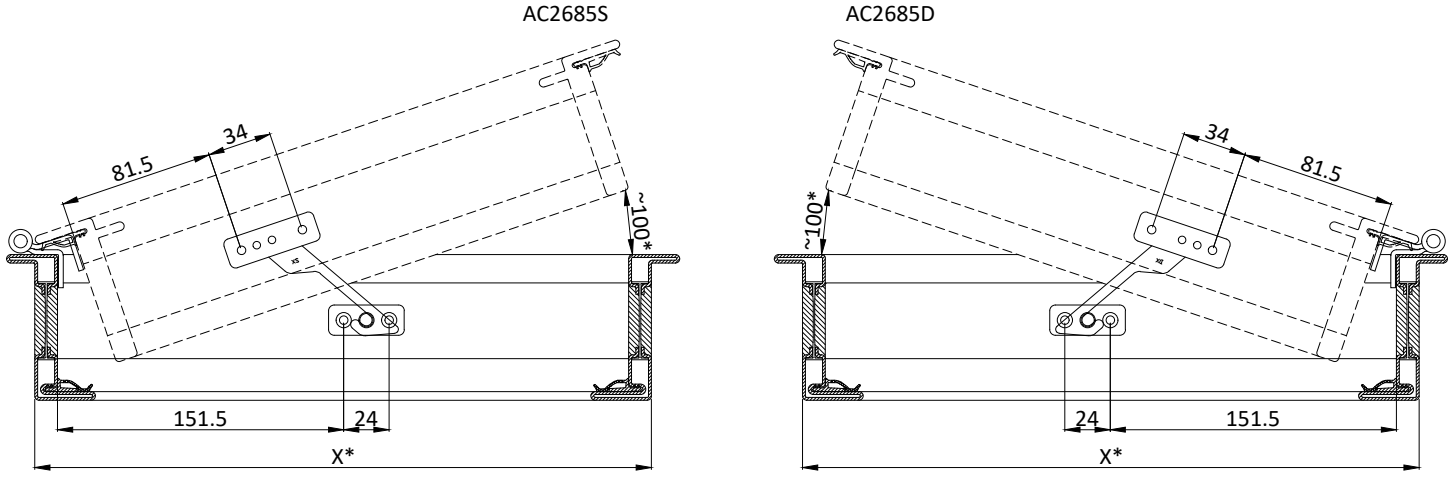

* Simulation einer Anbringung an Rahmenbreite (X) 500 mm und max. Öffnung zirka ~100 mm

** simulation d'application sur largeur châssis (X) 500 mm et ouverture maximum ~ 100 mm*

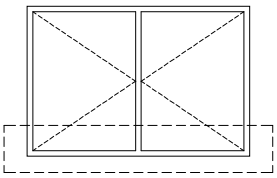

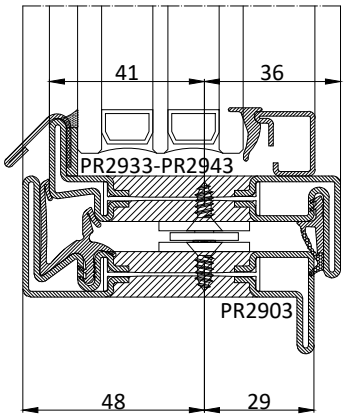

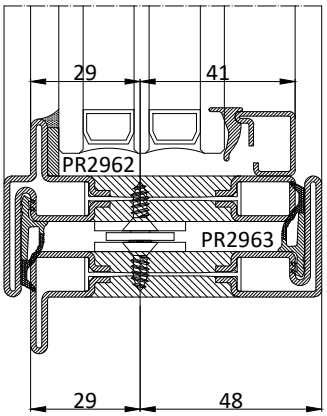

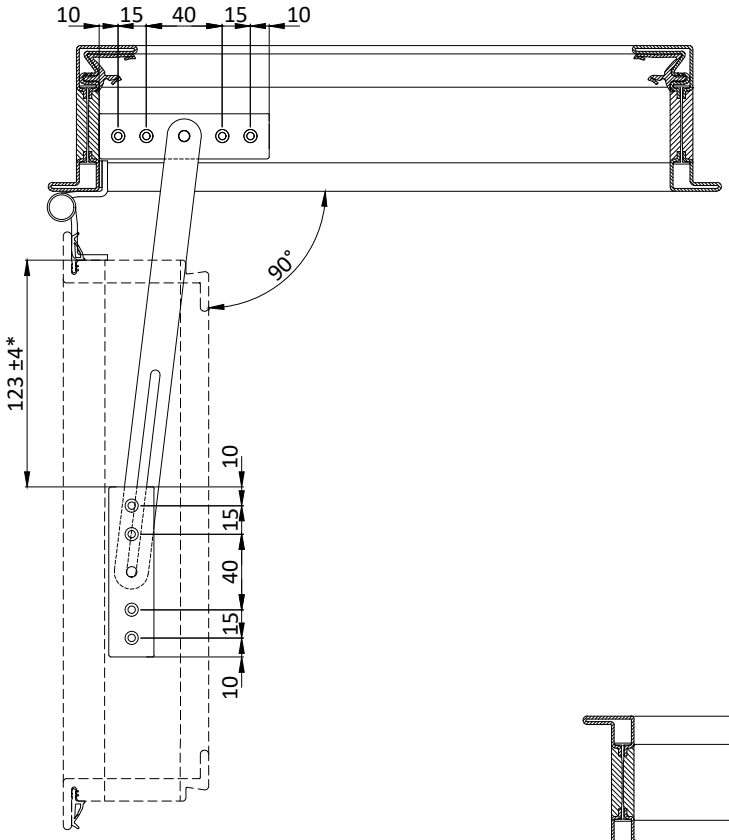

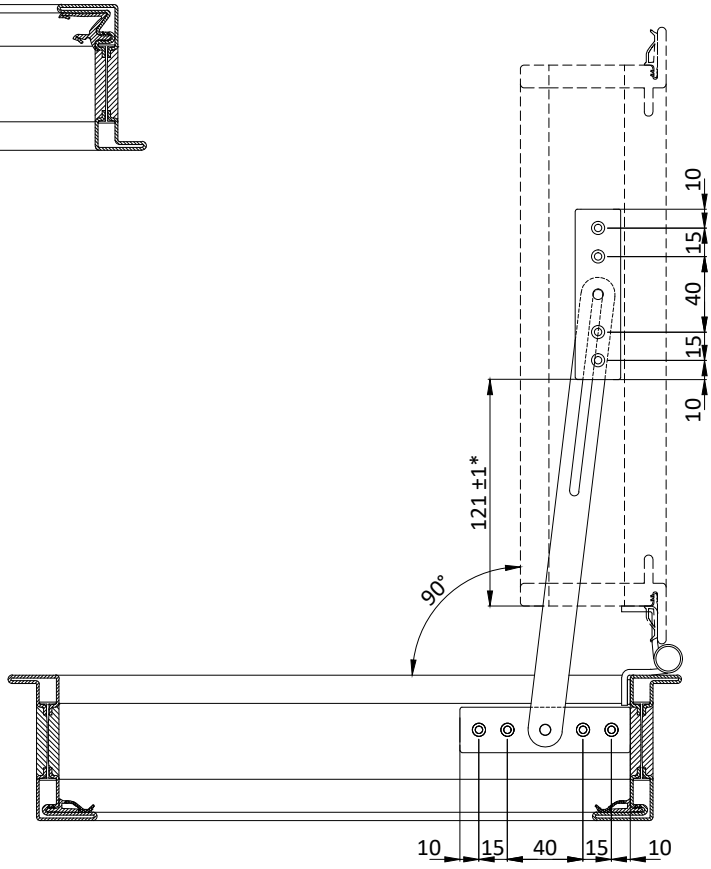

* Variable Abmessung je nach Profil und verwendeten Scharnieren. Die Platzierung am Flügel vor Ort ist empfehlenswert.
* *dimension variable suivant le profilé et les paumelles utilisés. Il est recommandé le positionnement sur le battant.*

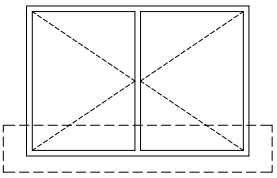

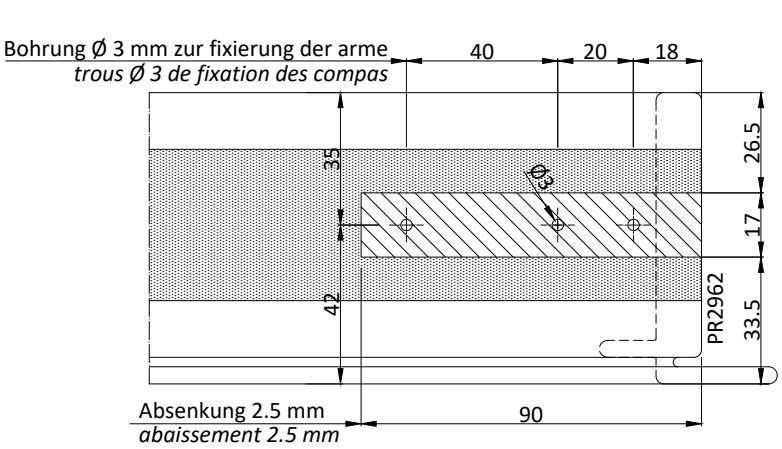

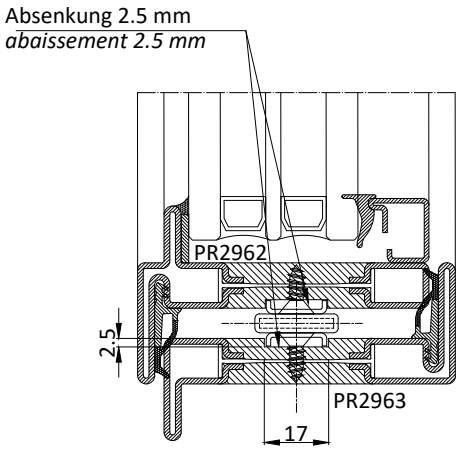

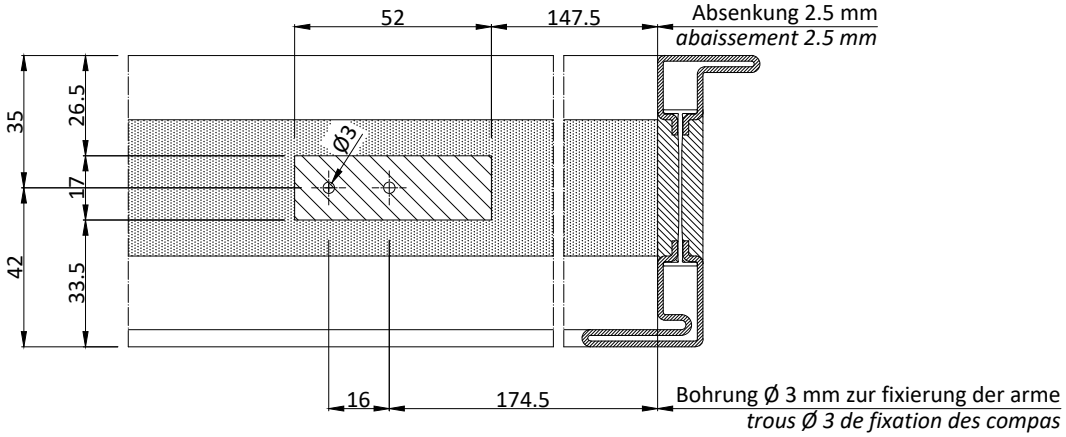

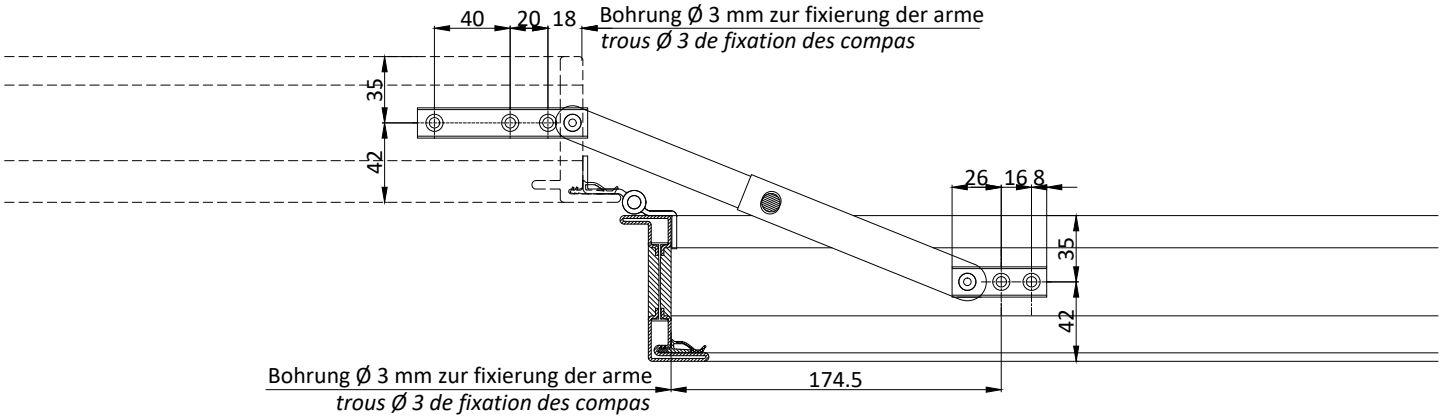

* VORSICHT Öffnen Sie den Begrenzer nicht mit Gewalt über den mechanischen Endanschlag hinaus
** ATTENTION ne pas forcer l'ouverture du limiteur au-delà de la fin de course mécanique*

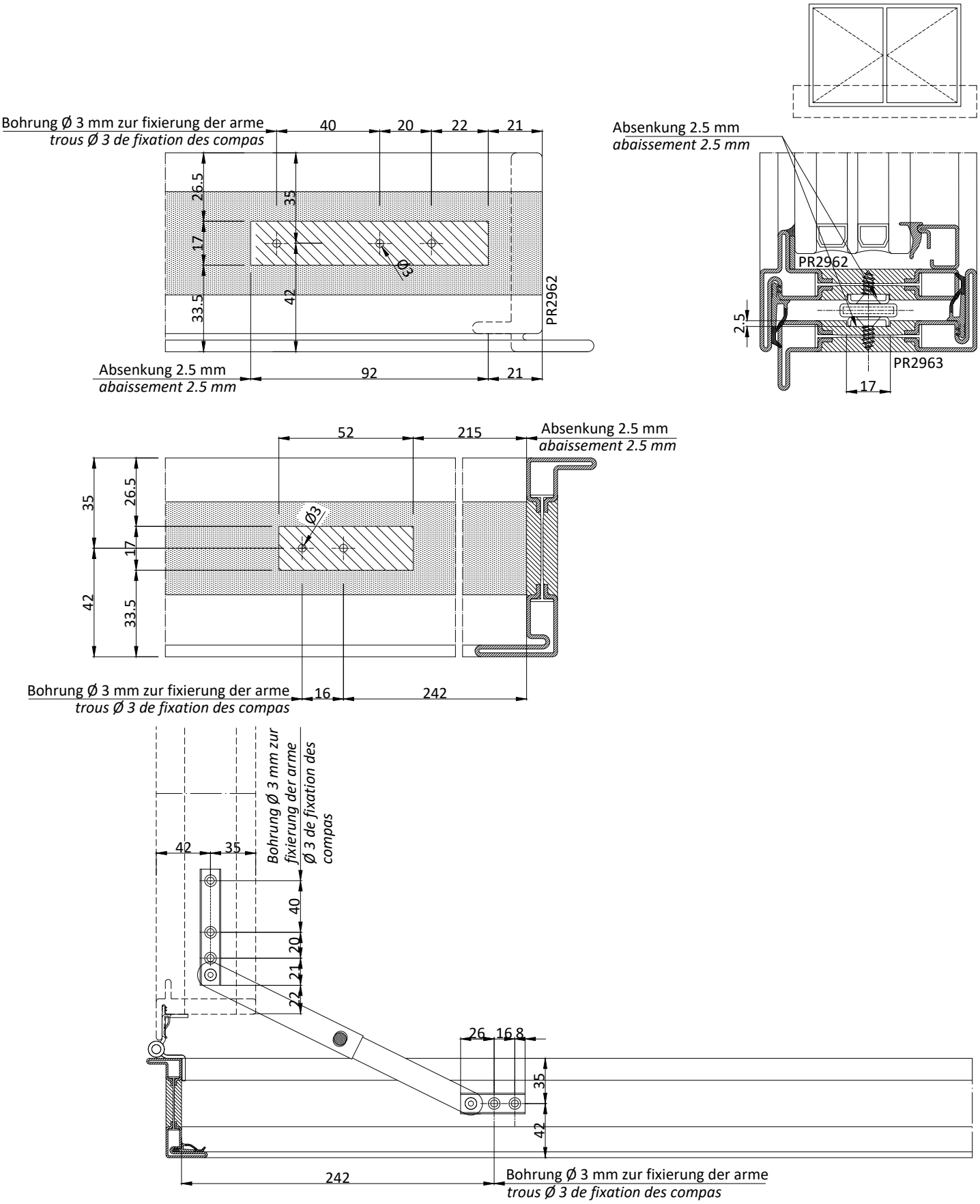

* VORSICHT Öffnen Sie den Begrenzer nicht mit Gewalt über den mechanischen Endanschlag hinaus

** ATTENTION ne pas forcer l'ouverture du limiteur au-delà de la fin de course mécanique*

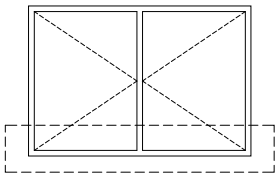

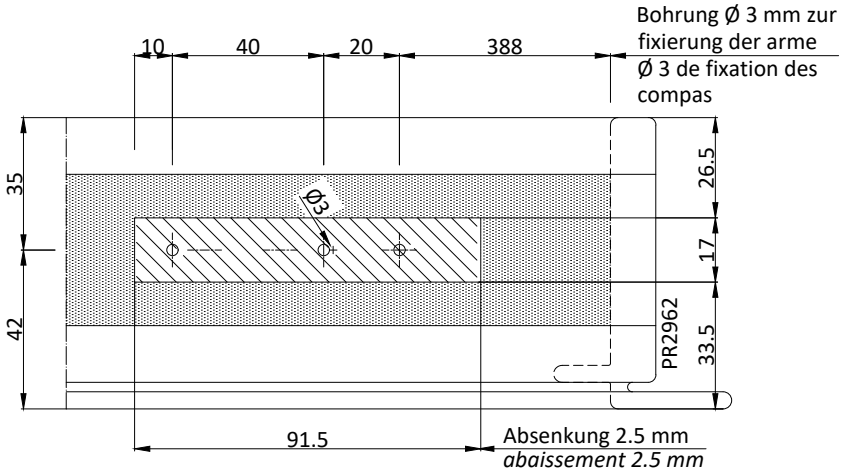

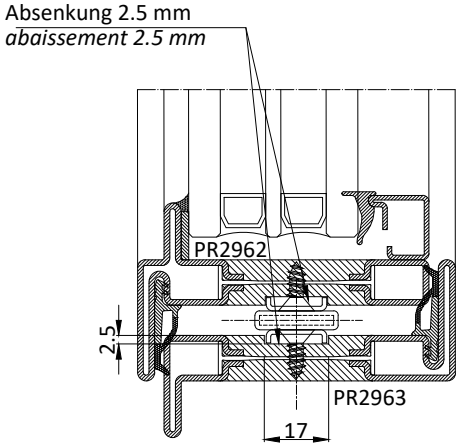

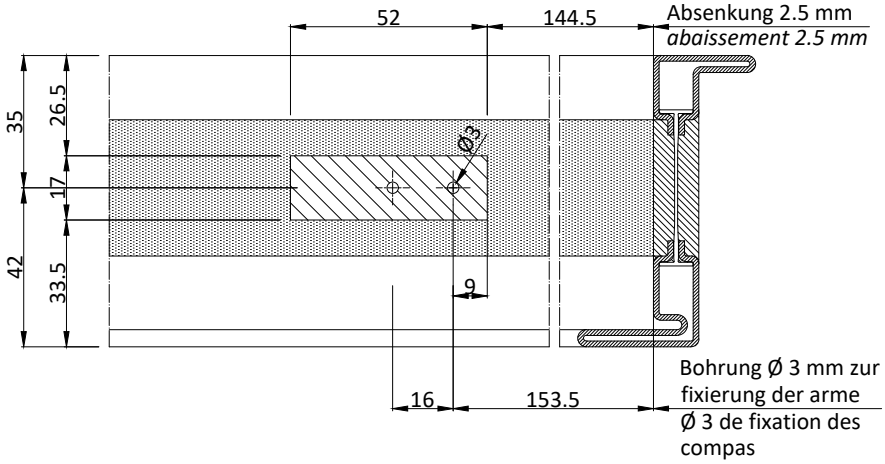

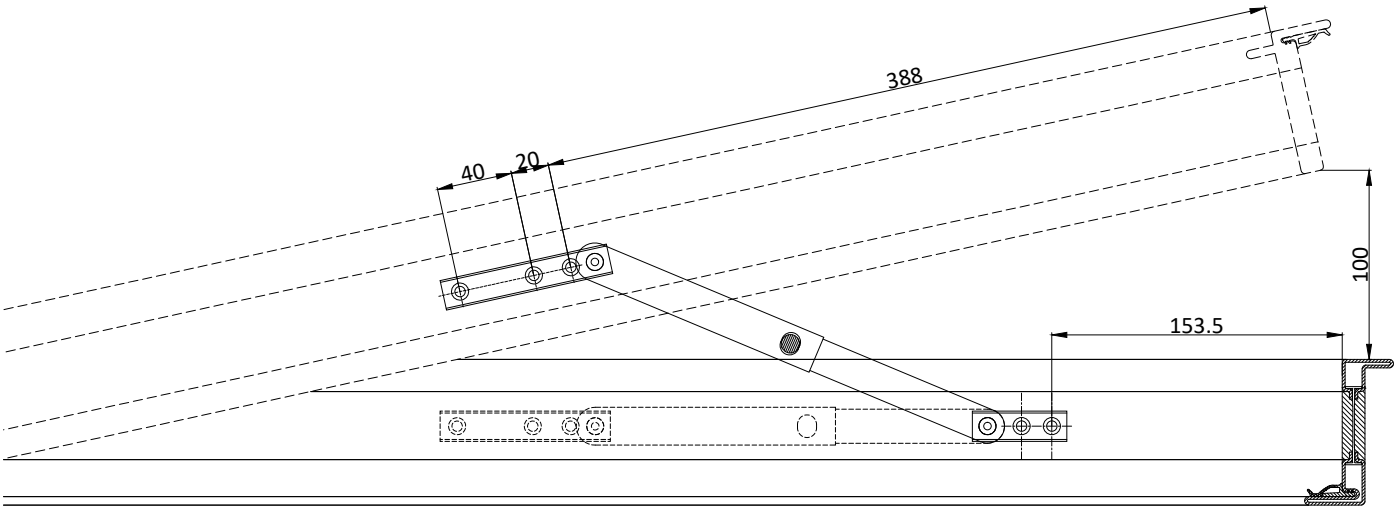

* VORSICHT Öffnen Sie den Begrenzer nicht mit Gewalt über den mechanischen Endanschlag hinaus
** ATTENTION ne pas forcer l'ouverture du limiteur au-delà de la fin de course mécanique*

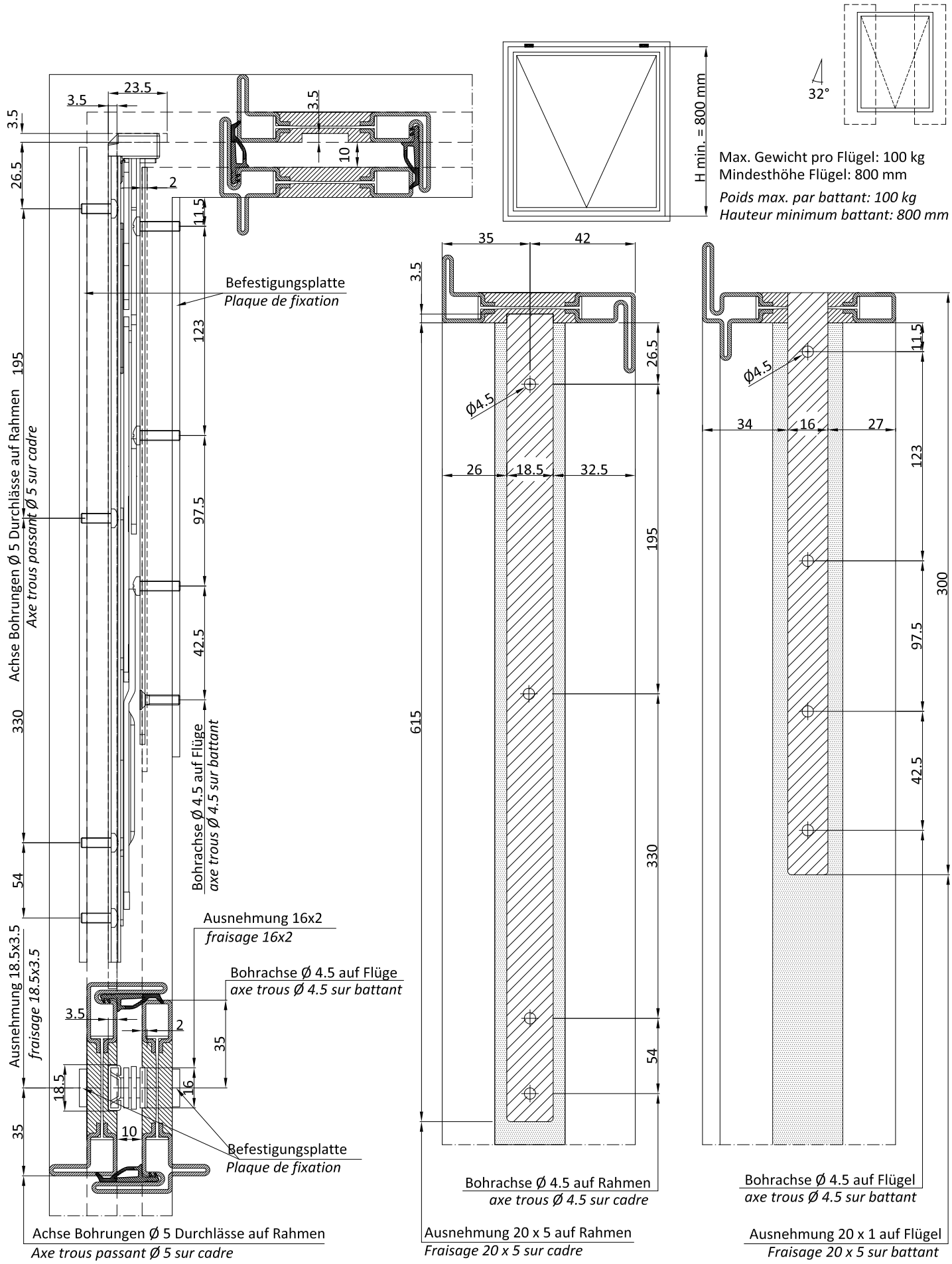
32°
H min. = 800 mm
Max. Gewicht pro Flügel: 100 kg
Mindesthöhe Flügel: 800 mm
Poids max. par battant: 100 kg
Hauteur minimum battant: 800 mm
Befestigungsplatte
Plaque de fixation
Achse Bohrungen Ø 5 Durchlässe auf Rahmen
Axe trous passant Ø 5 sur cadre
Bohrachse Ø 4.5 auf Flüge
axe trous Ø 4.5 sur battant
Ausnehmung 16x2
fraisage 16x2
Bohrachse Ø 4.5 auf Flüge
axe trous Ø 4.5 sur battant
Ausnehmung 18.5x3.5
fraisage 18.5x3.5
Befestigungsplatte
Plaque de fixation
Achse Bohrungen Ø 5 Durchlässe auf Rahmen
Axe trous passant Ø 5 sur cadre
Ø4.5
Bohrachse Ø 4.5 auf Rahmen
axe trous Ø 4.5 sur cadre
Ausnehmung 20 x 5 auf Rahmen
Fraisage 20 x 5 sur cadre
Ø4.5
Bohrachse Ø 4.5 auf Flügel
axe trous Ø 4.5 sur battant
Ausnehmung 20 x 1 auf Flügel
Fraisage 20 x 5 sur battant

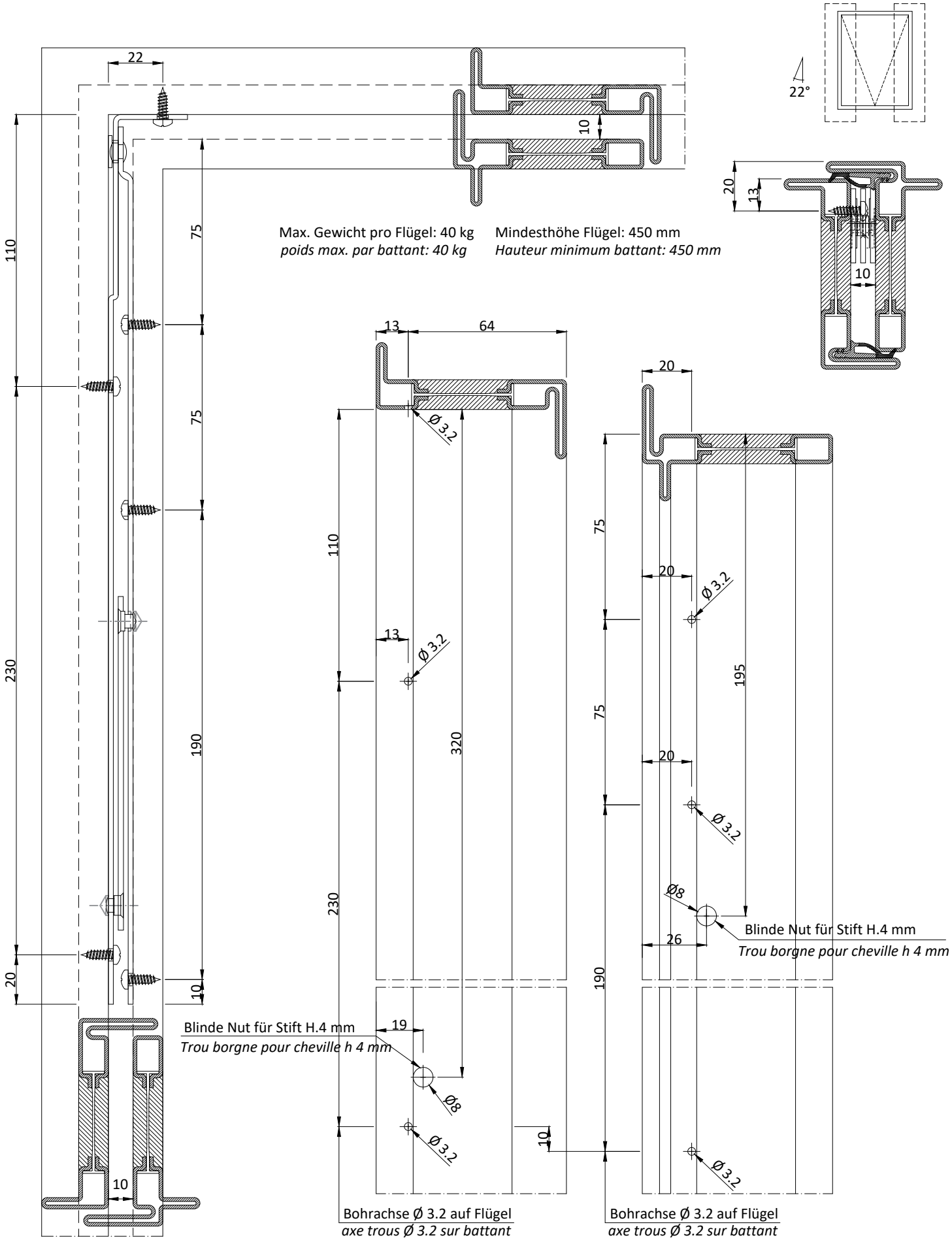
22
10
22°
20
13
10
Max. Gewicht pro Flügel: 40 kg
poids max. par battant: 40 kg
Mindesthöhe Flügel: 450 mm
Hauteur minimum battant: 450 mm
110
75
75
230
190
20
10
13
64
Ø 3.2
110
13
Ø 3.2
320
230
Blinde Nut für Stift H.4 mm
Trou borgne pour cheville h 4 mm
19
Ø8
Ø 3.2
10
10
Bohrachse Ø 3.2 auf Flügel
axe trous Ø 3.2 sur battant
20
75
20
Ø 3.2
195
75
20
Ø 3.2
Ø8
Blinde Nut für Stift H.4 mm
Trou borgne pour cheville h 4 mm
26
190
Ø 3.2
Bohrachse Ø 3.2 auf Flügel
axe trous Ø 3.2 sur battant

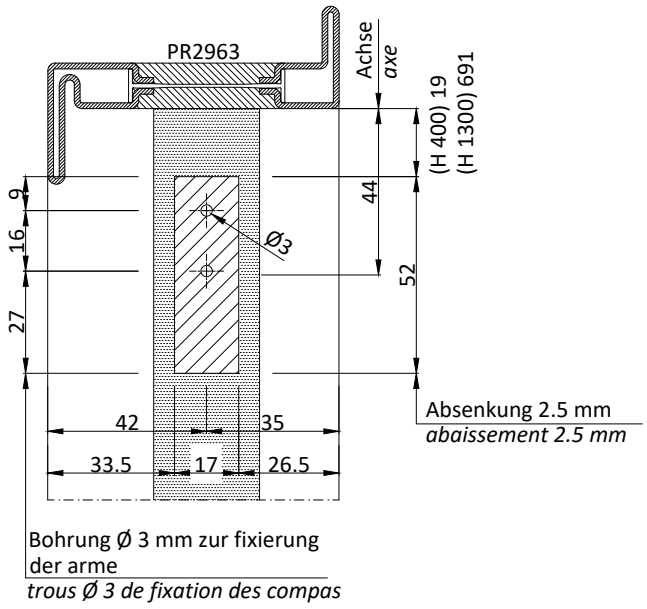
PR2963
Achse
axe
(H 400) 19
(H 1300) 691
9
16
27
44
52
Ø3
42
35
33.5
17
26.5
Absenkung 2.5 mm
abaissement 2.5 mm
Bohrung Ø 3 mm zur fixierung der arme
trous Ø 3 de fixation des compas

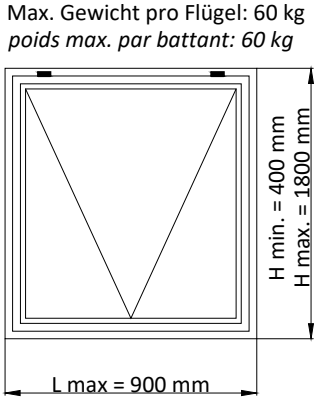
Max. Gewicht pro Flügel: 60 kg
poids max. par battant: 60 kg
H min. = 400 mm
H max. = 1800 mm
L max = 900 mm

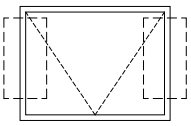

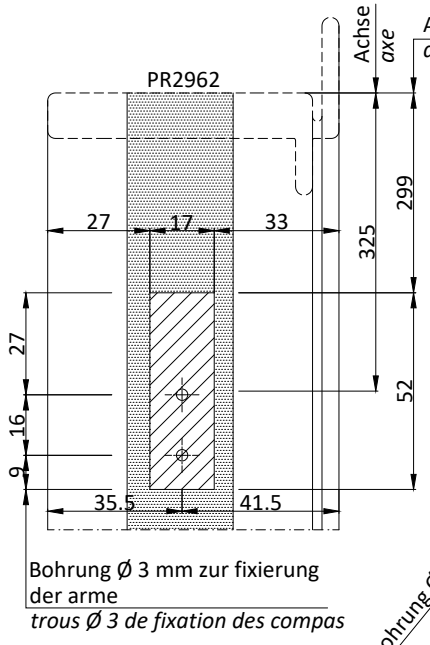
PR2962
Achse
axe
Absenkung 2.5 mm
abaissement 2.5 mm
27
17
33
299
325
52
27
16
9
35.5
41.5
Bohrung Ø 3 mm zur fixierung der arme
trous Ø 3 de fixation des compas

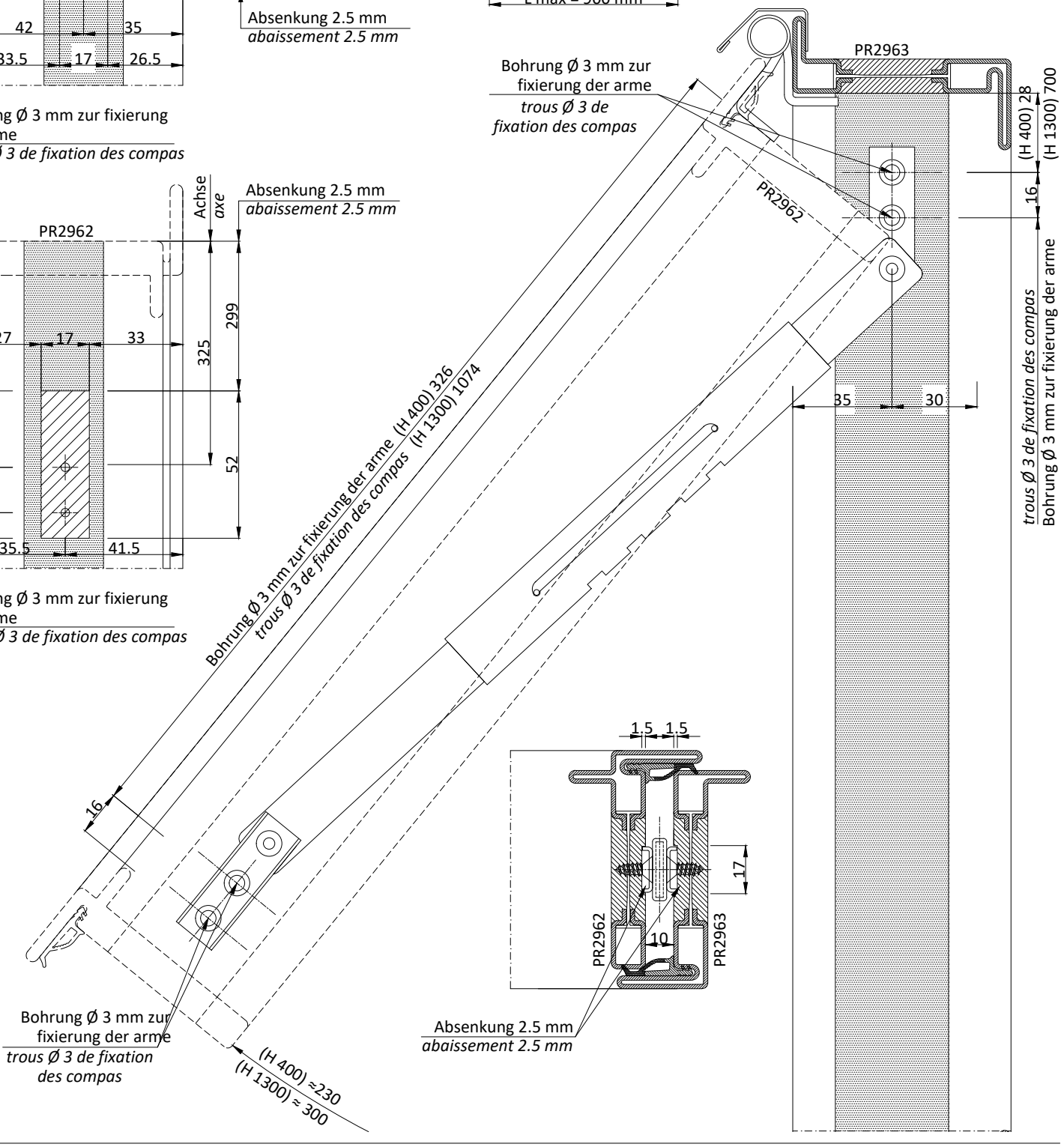
PR2963
Bohrung Ø 3 mm zur fixierung der arme
trous Ø 3 de fixation des compas
PR2962
(H 400) 28
(H 1300) 700
16
trous Ø 3 de fixation des compas
Bohrung Ø 3 mm zur fixierung der arme
35
30
Bohrung Ø 3 mm zur fixierung der arme (H 400) 326
trous Ø 3 de fixation des compas (H 1300) 1074
16
Bohrung Ø 3 mm zur fixierung der arme
trous Ø 3 de fixation des compas
(H 400) ≈230
(H 1300) ≈ 300

1.5
1.5
17
PR2962
10
PR2963
Absenkung 2.5 mm
abaissement 2.5 mm

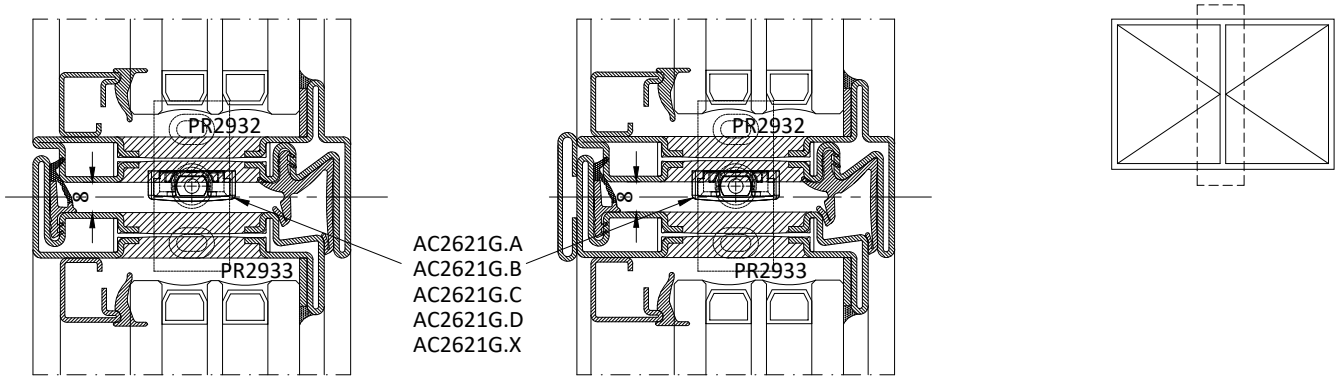
PR2932
PR2933
AC2621G.A
AC2621G.B
AC2621G.C
AC2621G.D
AC2621G.X
PR2932
PR2933

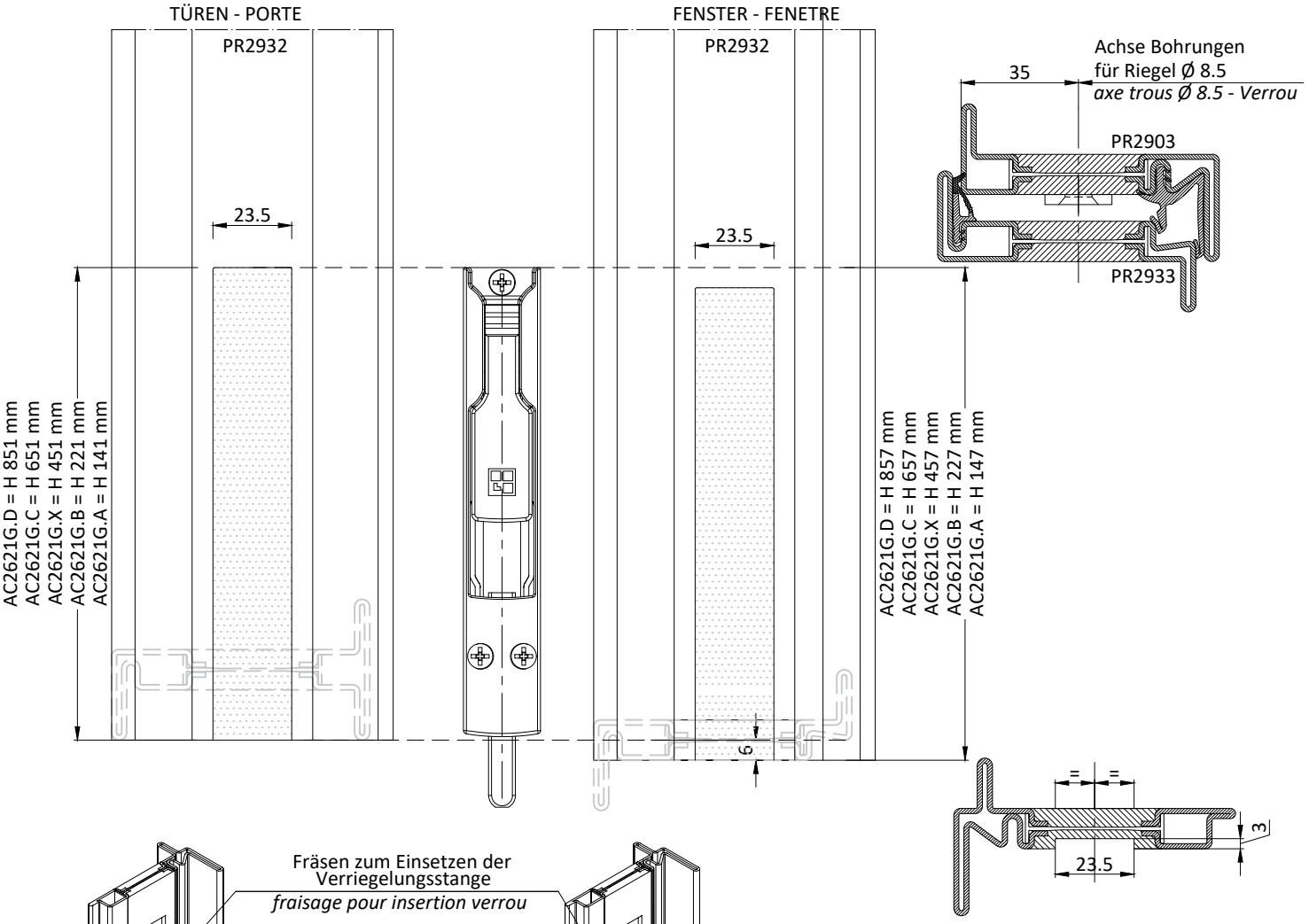
TÜREN - PORTE
PR2932
23.5
AC2621G.D = H 851 mm
AC2621G.C = H 651 mm
AC2621G.X = H 451 mm
AC2621G.B = H 221 mm
AC2621G.A = H 141 mm
FENSTER - FENETRE
PR2932
23.5
AC2621G.D = H 857 mm
AC2621G.C = H 657 mm
AC2621G.X = H 457 mm
AC2621G.B = H 227 mm
AC2621G.A = H 147 mm
6
Achse Bohrungen
für Riegel Ø 8.5
axe trous Ø 8.5 - Verrou
35
PR2903
PR2933
3
23.5

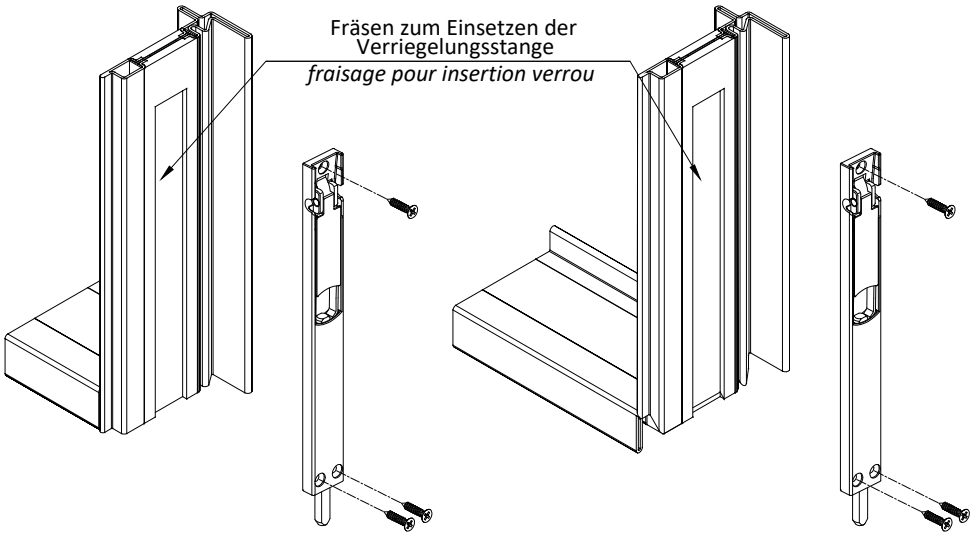
Fräsen zum Einsetzen der
Verriegelungsstange
fraisage pour insertion verrou

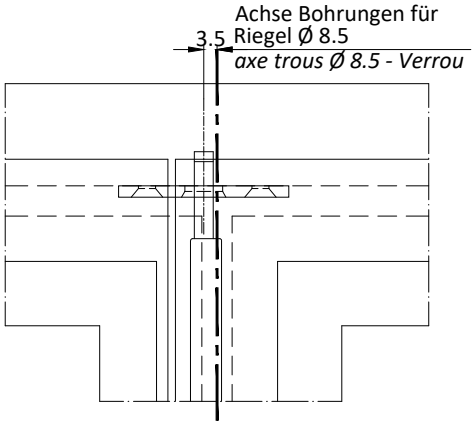
Achse Bohrungen für
Riegel Ø 8.5
axe trous Ø 8.5 - Verrou
3.5

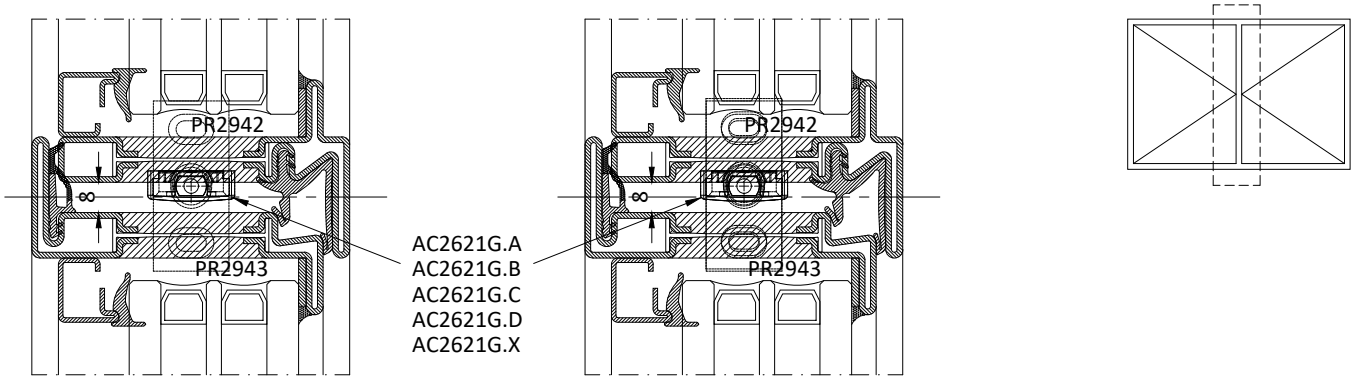
PR2942
PR2943
AC2621G.A
AC2621G.B
AC2621G.C
AC2621G.D
AC2621G.X
PR2942
PR2943

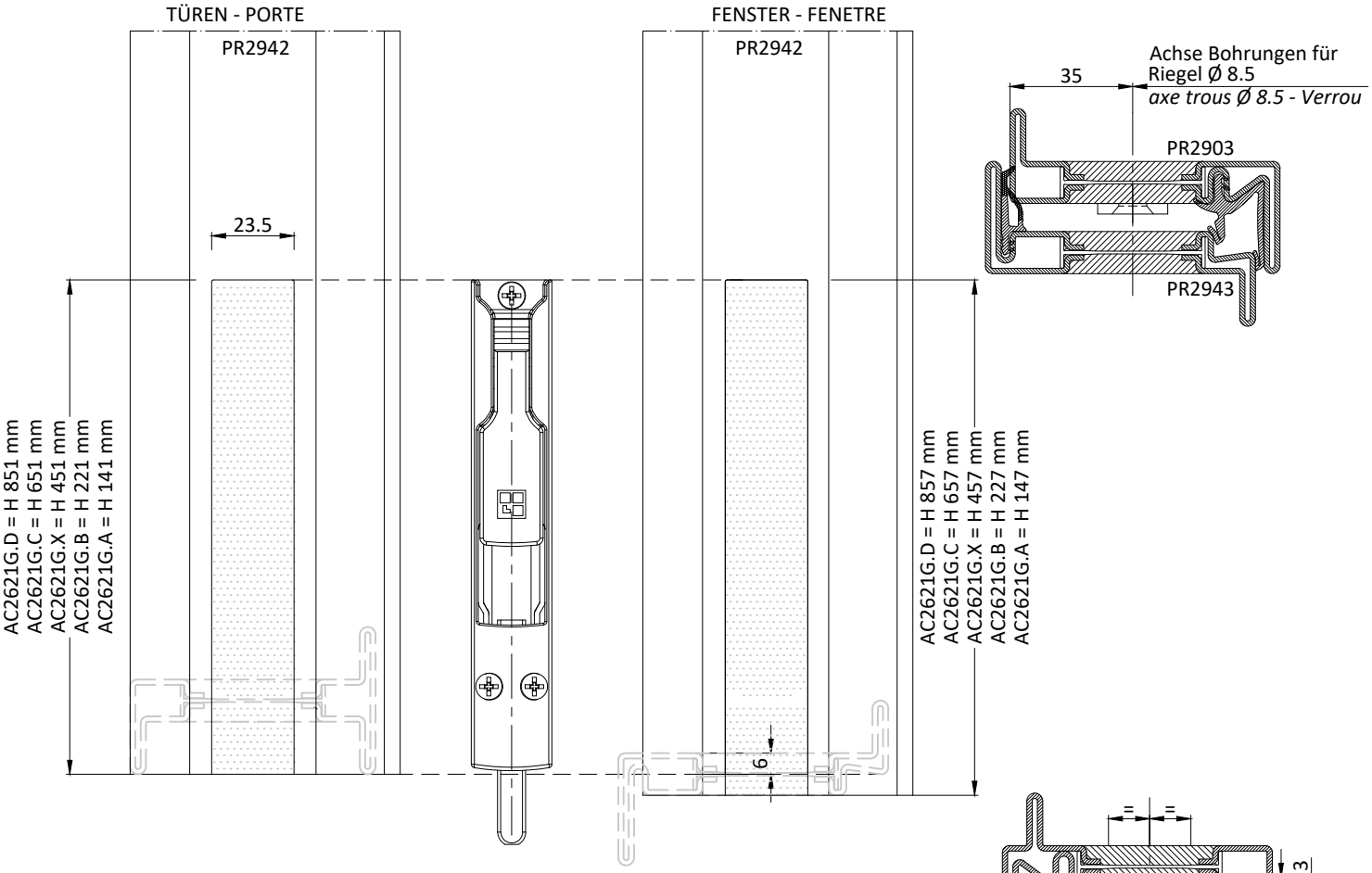
TÜREN - PORTE
PR2942
23.5
AC2621G.D = H 851 mm
AC2621G.C = H 651 mm
AC2621G.X = H 451 mm
AC2621G.B = H 221 mm
AC2621G.A = H 141 mm
FENSTER - FENETRE
PR2942
6
AC2621G.D = H 857 mm
AC2621G.C = H 657 mm
AC2621G.X = H 457 mm
AC2621G.B = H 227 mm
AC2621G.A = H 147 mm

Achse Bohrungen für
Riegel Ø 8.5
axe trous Ø 8.5 - Verrou
35
PR2903
PR2943

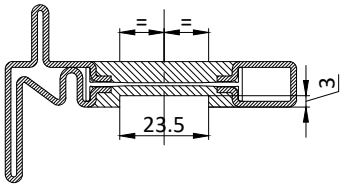
3
23.5

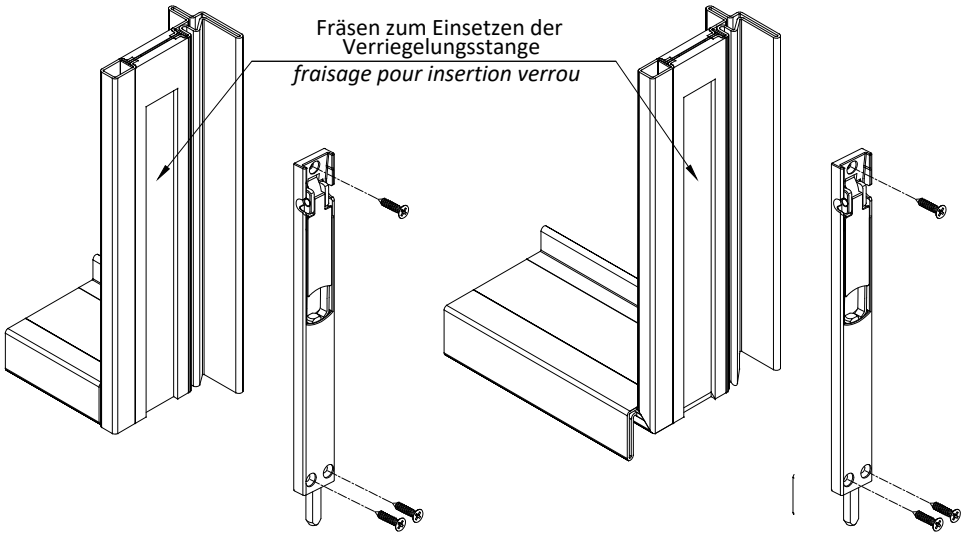
Fräsen zum Einsetzen der
Verriegelungsstange
fraisage pour insertion verrou

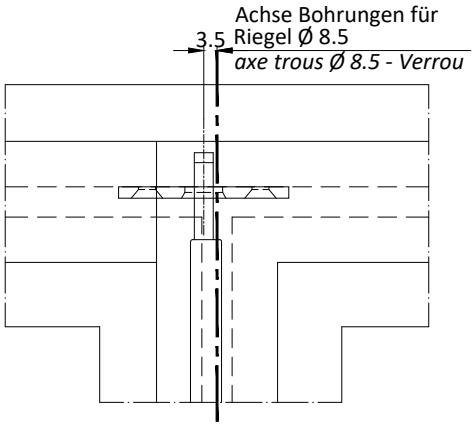
Achse Bohrungen für
Riegel Ø 8.5
axe trous Ø 8.5 - Verrou
3.5

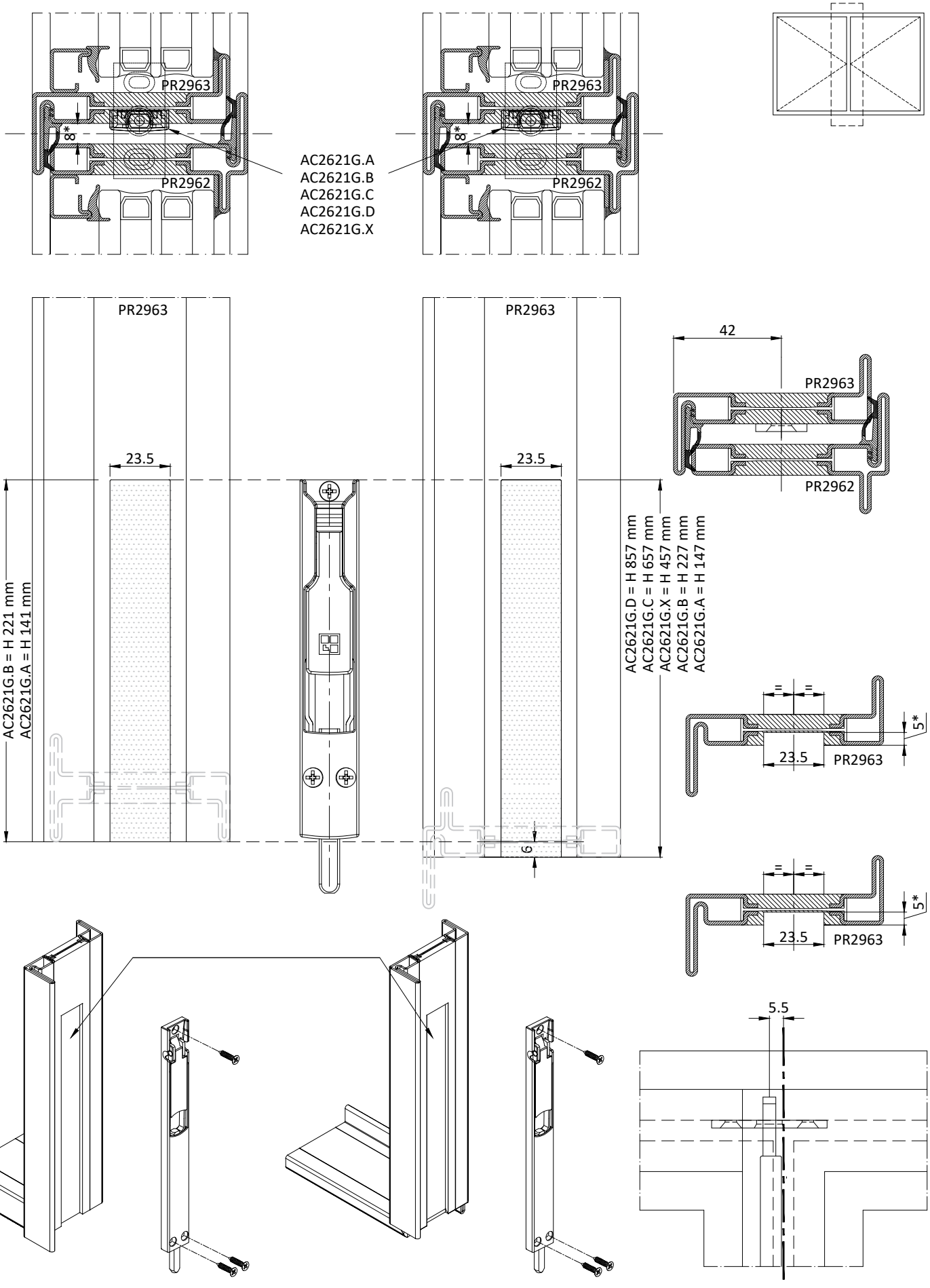
PR2963
8*
PR2962
AC2621G.A
AC2621G.B
AC2621G.C
AC2621G.D
AC2621G.X
PR2963
8*
PR2962
PR2963
23.5
PR2963
23.5
AC2621G.D = H 851 mm
AC2621G.C = H 651 mm
AC2621G.X = H 451 mm
AC2621G.B = H 221 mm
AC2621G.A = H 141 mm
AC2621G.D = H 857 mm
AC2621G.C = H 657 mm
AC2621G.X = H 457 mm
AC2621G.B = H 227 mm
AC2621G.A = H 147 mm
6
42
PR2963
PR2962
5*
23.5
PR2963
5*
23.5
PR2963
5.5

Cod. *Cod.*	Automatische Bodendichtung länge *longueur du Joint automatique*	Flügelbreite *largeur battant*
AC2636/Z	315 - 430 mm	299 - 414 mm
AC2636/A	380 - 530 mm	364 - 514 mm
AC2636/B	480 - 630 mm	464 - 614 mm
AC2636/C	580 - 730 mm	564 - 714 mm
AC2636/D	680 - 830 mm	664 - 814 mm
AC2636/E	780 - 930 mm	764 - 914 mm
AC2636/F	880 - 1030 mm	864 - 1014 mm
AC2636/G	980 - 1130 mm	964 - 1164 mm
AC2636/H	1080 - 1230 mm	1114 - 1314 mm

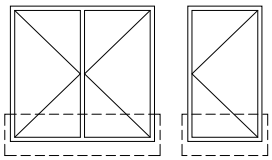

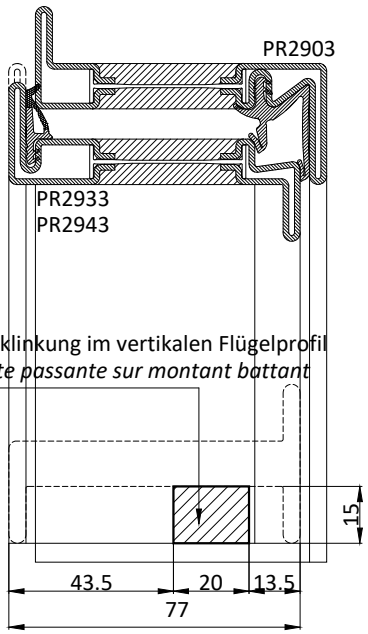

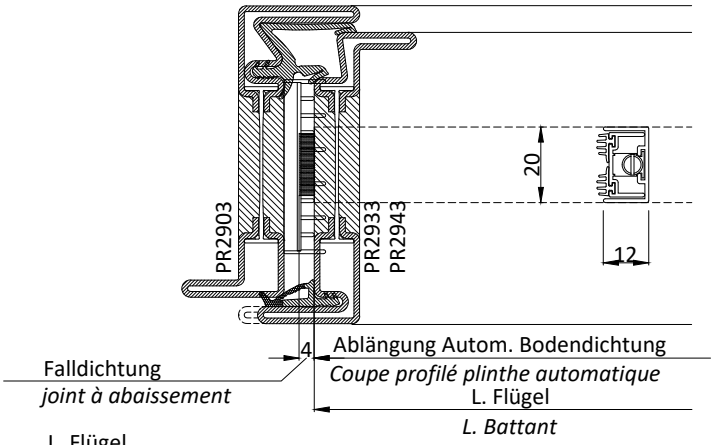

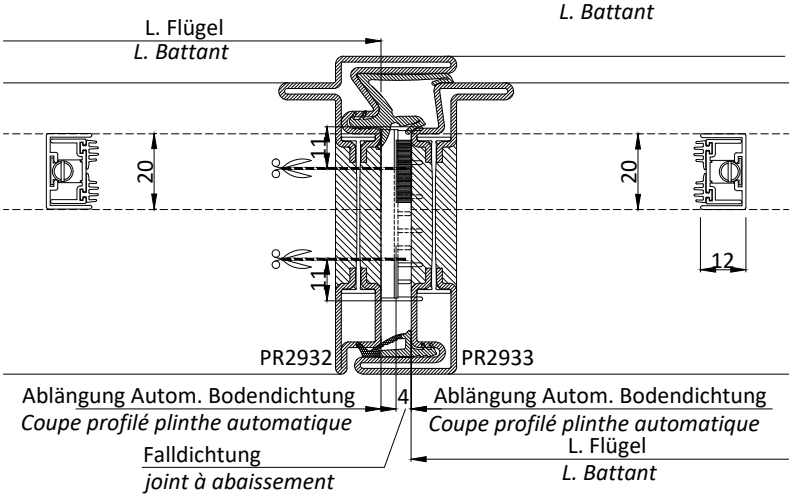

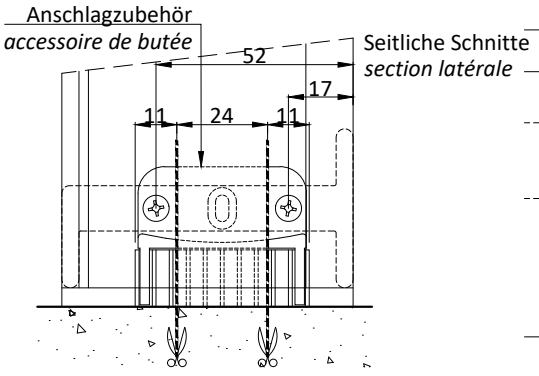

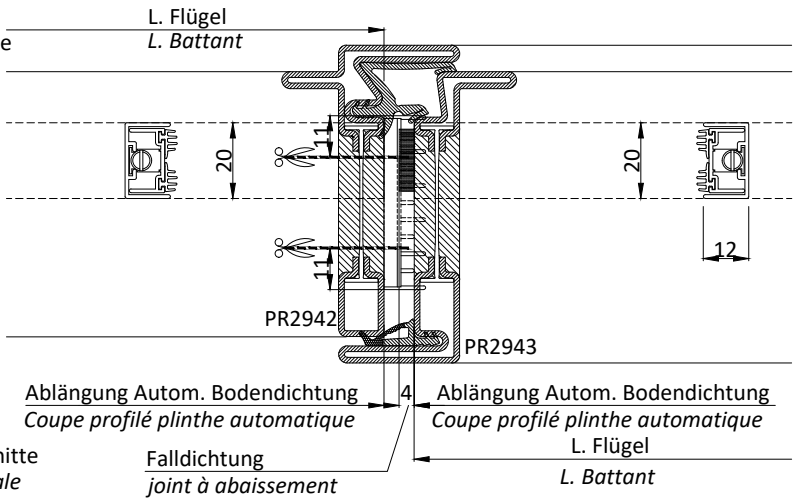

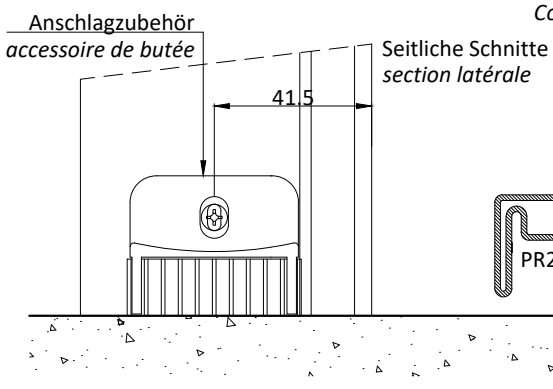

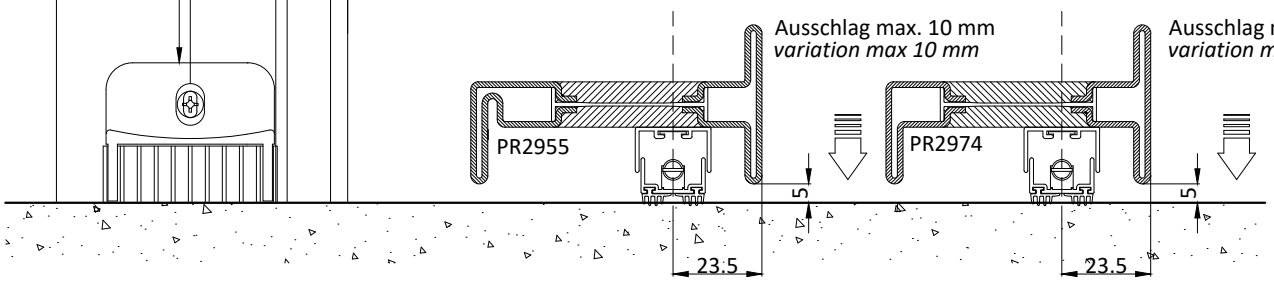

Cod. *Cod.*	Automatische Bodendichtung länge *longueur du Joint automatique*	Flügelbreite *largeur battant*
AC2636/Z	315 - 430 mm	299 - 414 mm
AC2636/A	380 - 530 mm	364 - 514 mm
AC2636/B	480 - 630 mm	464 - 614 mm
AC2636/C	580 - 730 mm	564 - 714 mm
AC2636/D	680 - 830 mm	664 - 814 mm
AC2636/E	780 - 930 mm	764 - 914 mm
AC2636/F	880 - 1030 mm	864 - 1014 mm
AC2636/G	980 - 1130 mm	964 - 1164 mm
AC2636/H	1080 - 1230 mm	1114 - 1314 mm

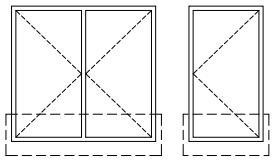

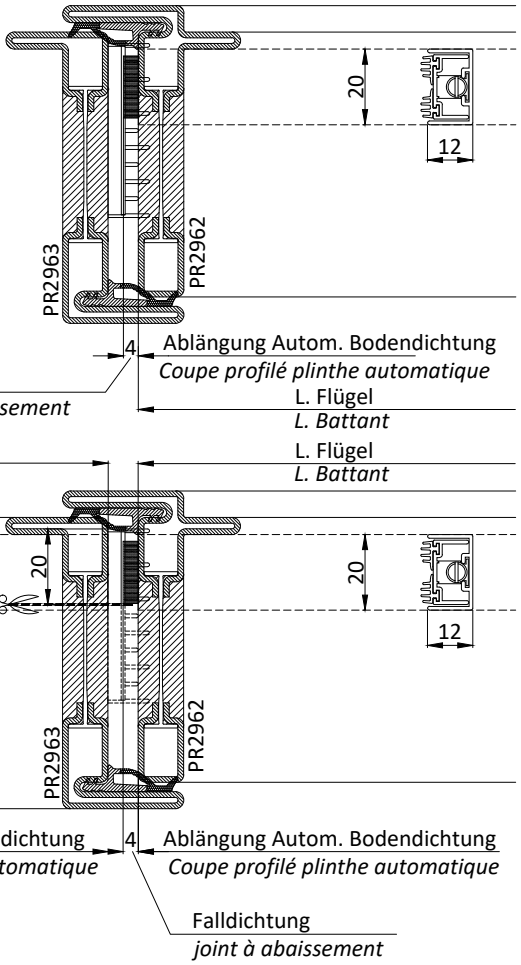

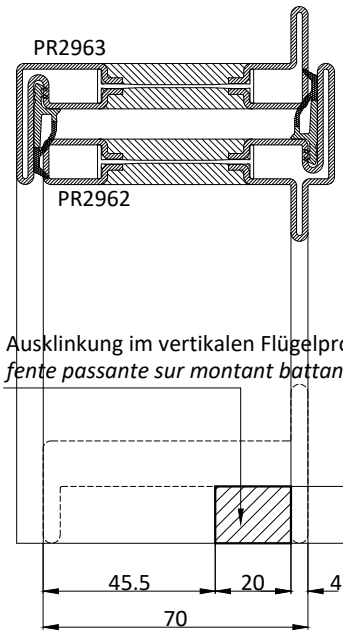

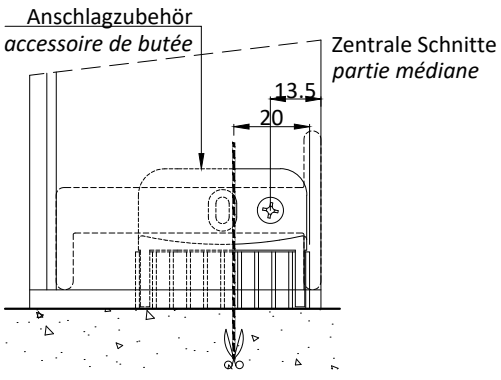

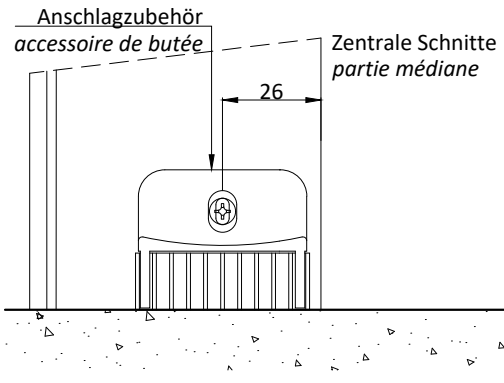

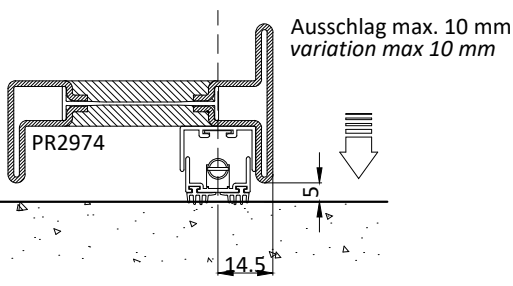

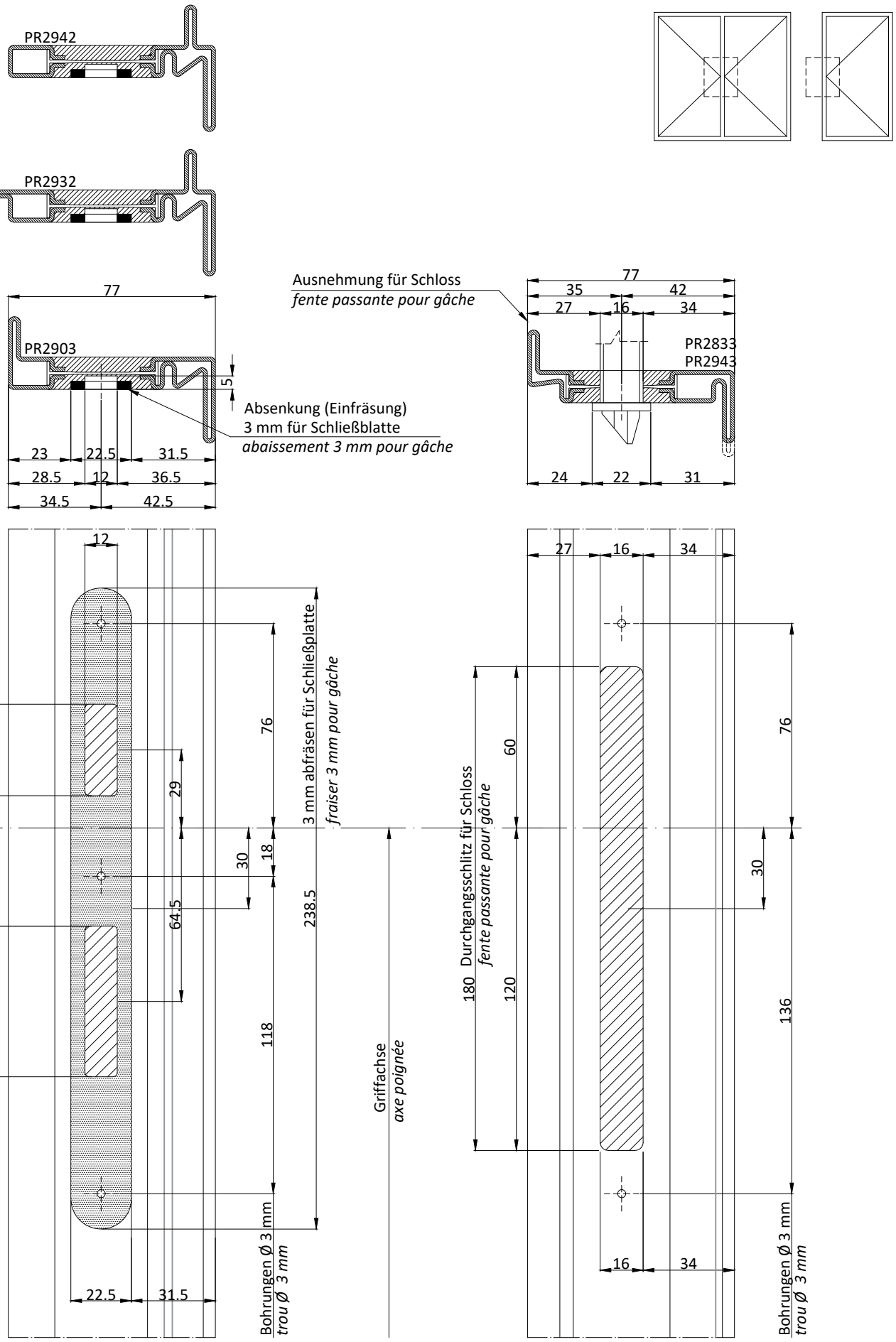
PR2942
PR2932
77
PR2903
5
Absenkung (Einfräsung)
3 mm für Schließblatte
abaissement 3 mm pour gâche
23
22.5
31.5
28.5
12
36.5
34.5
42.5
Ausnehmung für Schloss
fente passante pour gâche
77
35
42
27
16
34
PR2833
PR2943
24
22
31
12
3 mm abfräsen für Schließplatte
fraiser 3 mm pour gâche
34
12
36.5
56
29
30
18
64.5
238.5
118
76
Ausnehmung für Einsteckschloss H 5 mm
fraisage H 5mm pour pêne et verrou
22.5
31.5
Bohrungen Ø 3 mm
trou Ø 3 mm
Griffachse
axe poignée
27
16
34
Durchgangsschlitz für Schloss
fente passante pour gâche
180
120
60
76
30
136
16
34
Bohrungen Ø 3 mm
trou Ø 3 mm

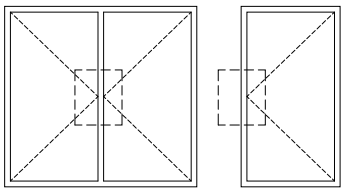

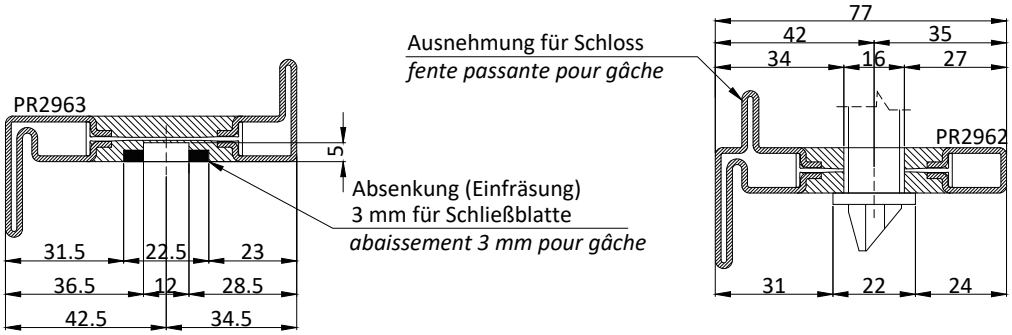
PR2963
5
Absenkung (Einfräsung)
3 mm für Schließblatte
abaissement 3 mm pour gâche
31.5
22.5
23
36.5
12
28.5
42.5
34.5
Ausnehmung für Schloss
fente passante pour gâche
77
42
35
34
16
27
PR2962
31
22
24

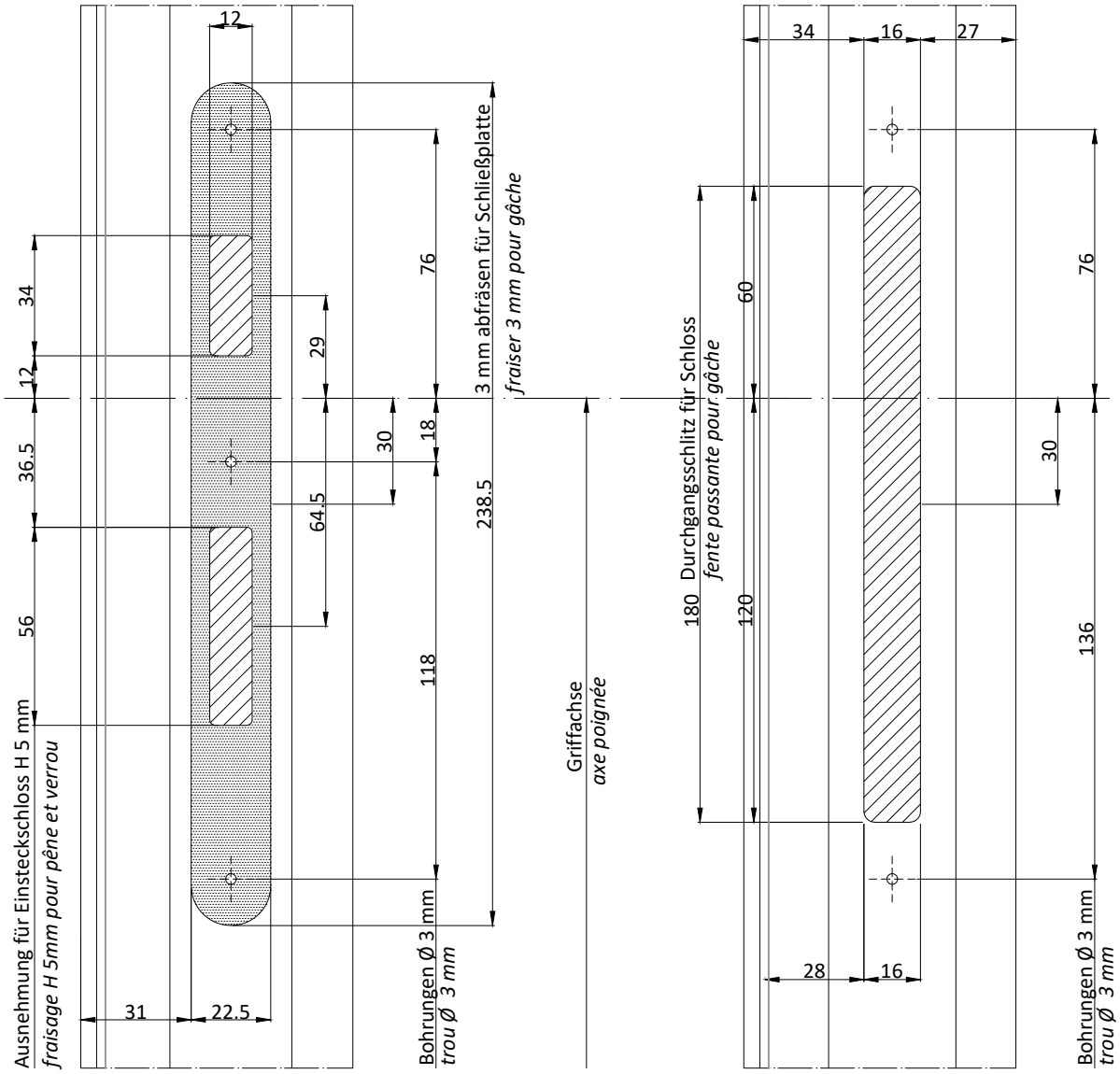
12
34
12
36.5
56
Ausnehmung für Einsteckschloss H 5 mm
fraisage H 5mm pour pêne et verrou
31
22.5
29
64.5
30
18
76
3 mm abfräsen für Schließplatte
fraiser 3 mm pour gâche
238.5
118
Bohrungen Ø 3 mm
trou Ø 3 mm
Griffachse
axe poignée
34
16
27
60
180
120
Durchgangsschlitz für Schloss
fente passante pour gâche
76
30
136
28
16
Bohrungen Ø 3 mm
trou Ø 3 mm

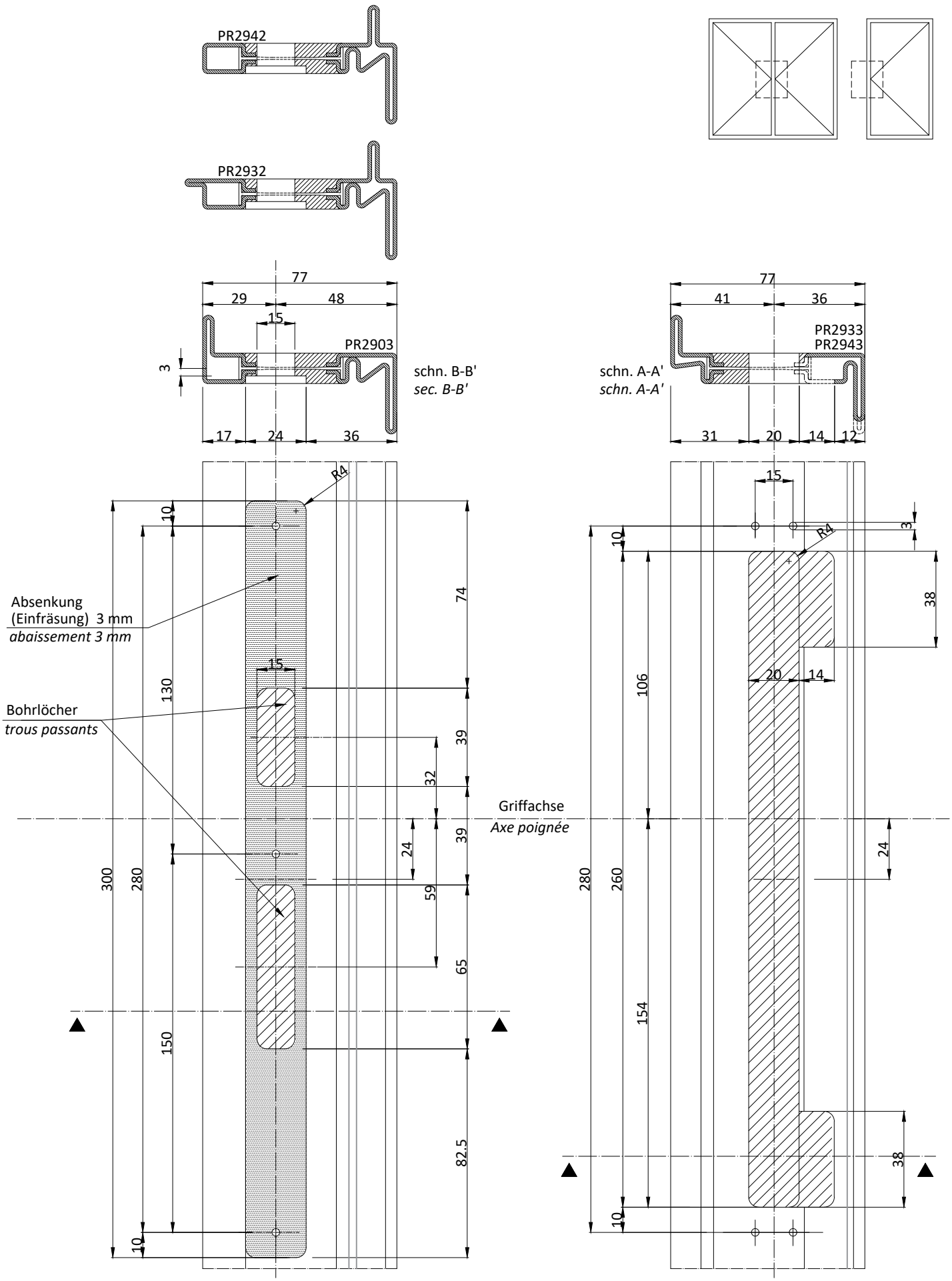
PR2942
PR2932
77
29
48
15
PR2903
3
schn. B-B'
sec. B-B'
17
24
36
77
41
36
PR2933
PR2943
schn. A-A'
schn. A-A'
31
20
14
12
R4
10
Absenkung
(Einfräsung) 3 mm
abaissement 3 mm
Bohrlöcher
trous passants
15
130
74
39
32
39
24
59
65
300
280
150
82.5
10
Griffachse
Axe poignée
15
3
R4
10
38
106
20
14
280
260
24
154
38
10

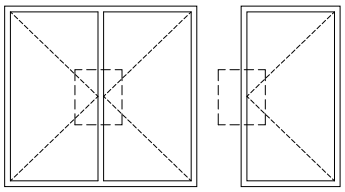

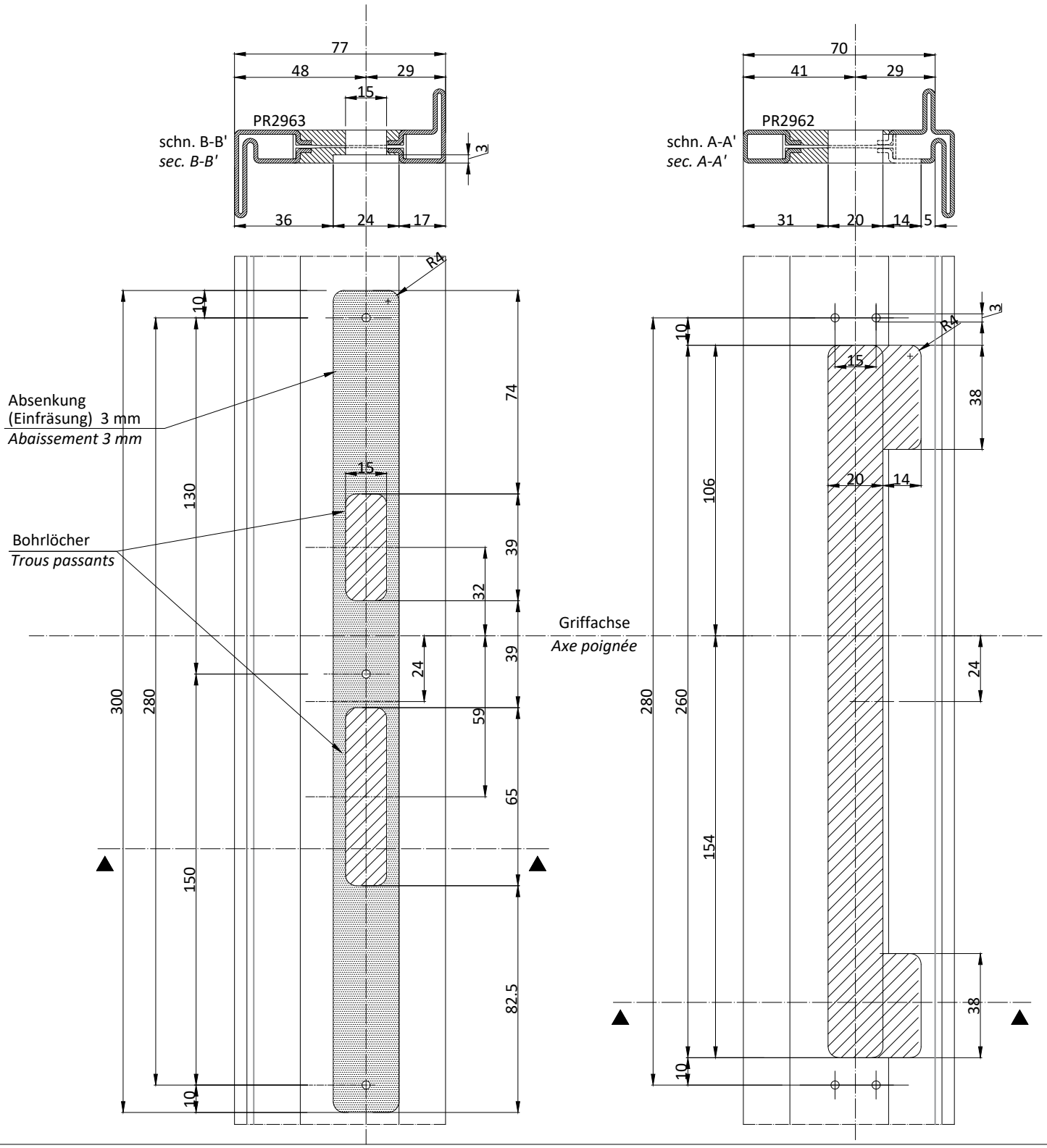
77
48
29
15
PR2963
schn. B-B'
sec. B-B'
3
36
24
17
70
41
29
PR2962
schn. A-A'
sec. A-A'
31
20
14
5
R4
10
Absenkung
(Einfräsung) 3 mm
Abaissement 3 mm
Bohrlöcher
Trous passants
130
74
39
32
24
59
65
300
280
150
82.5
Griffachse
Axe poignée
106
154
260
38
20
14

Bearbeitung Einbau Schließblech
Usinage application gâche

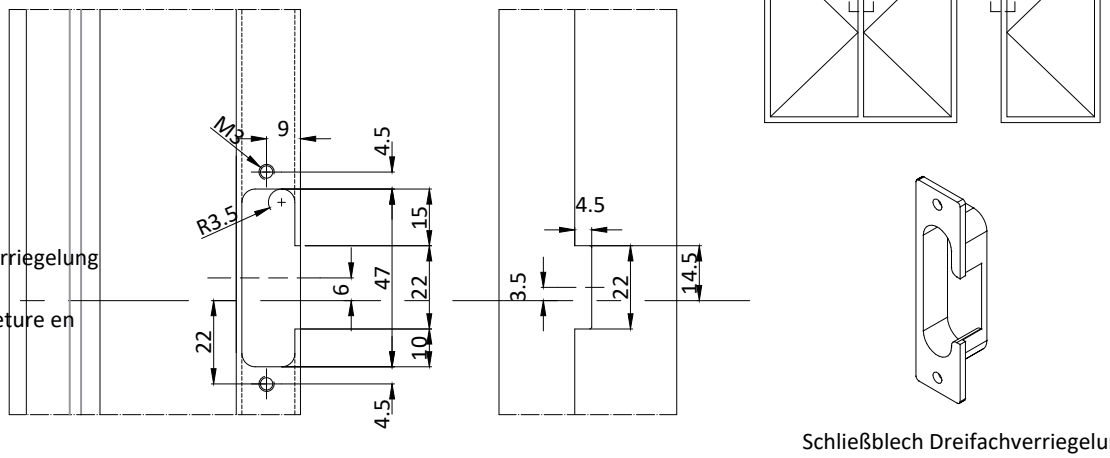

Schließbolzenachse Dreifachverriegelung
in geöffneter Stellung

Axe cliquet d'arrêt 3ème fermeture en
position ouverte

Schließblech Dreifachverriegelung
Gâche 3ème fermeture

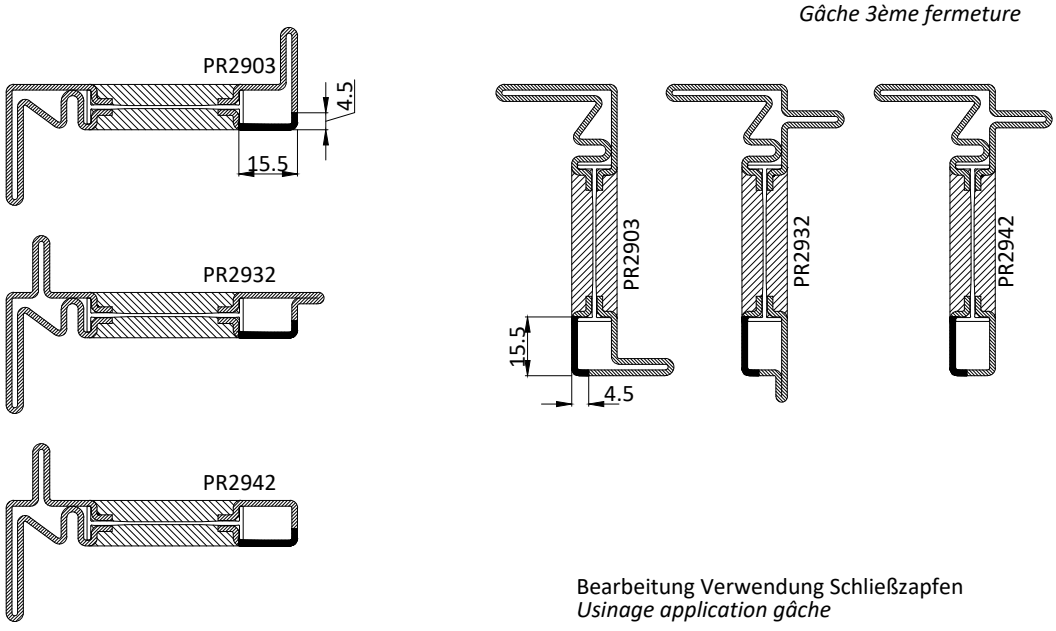

Bearbeitung Verwendung Schließzapfen
Usinage application gâche

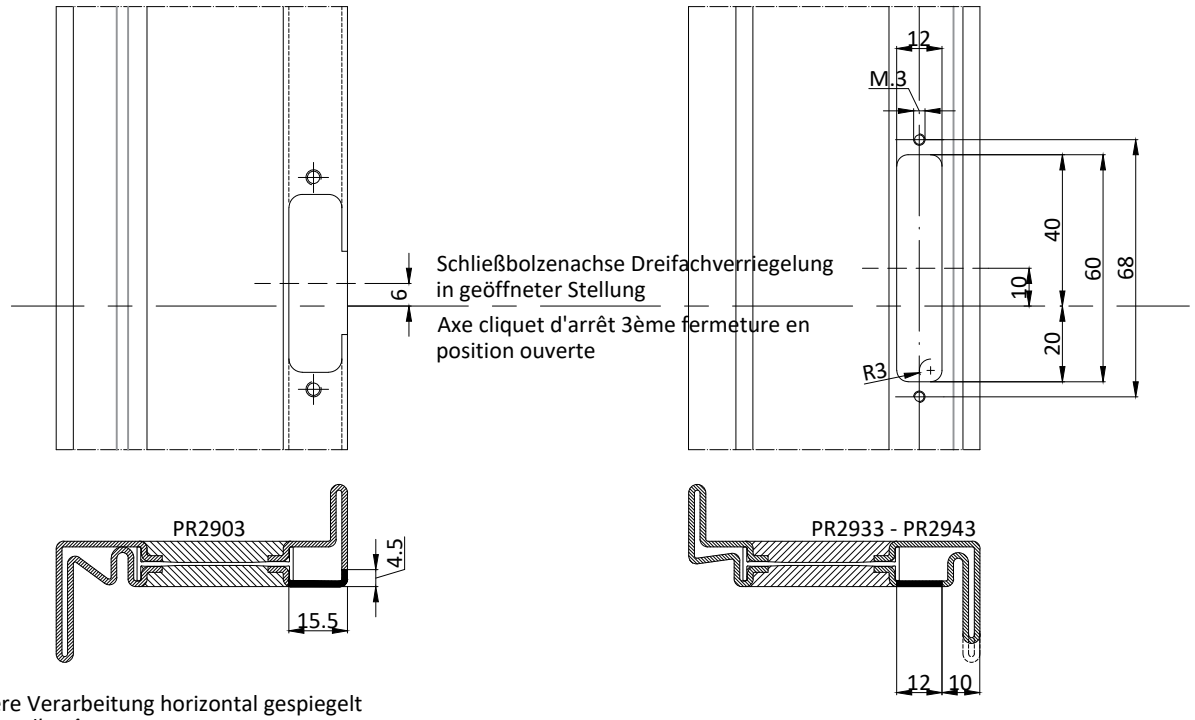

Schließbolzenachse Dreifachverriegelung
in geöffneter Stellung

Axe cliquet d'arrêt 3ème fermeture en
position ouverte

Obere Verarbeitung;untere Verarbeitung horizontal gespiegelt
Usinage application cliquet d'arrêt

Bearbeitung Einbau Schließblech
Usinage application gâche

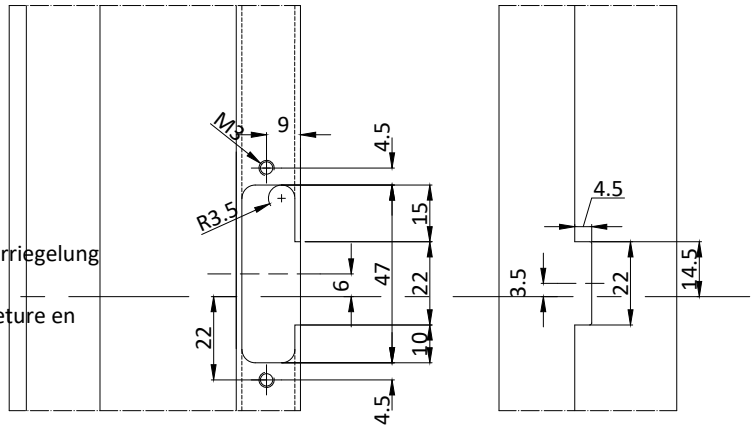

Schließbolzenachse Dreifachverriegelung
in geöffneter Stellung

Axe cliquet d'arrêt 3ème fermeture en
position ouverte

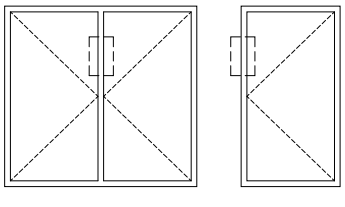

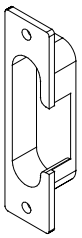

Schließblech Dreifachverriegelung
Gâche 3ème fermeture

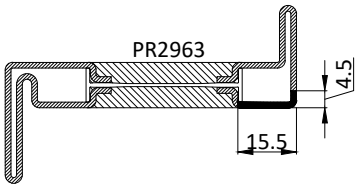

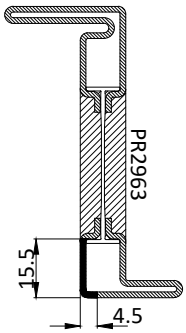

Bearbeitung Verwendung Schließzapfen
Usinage application gâche

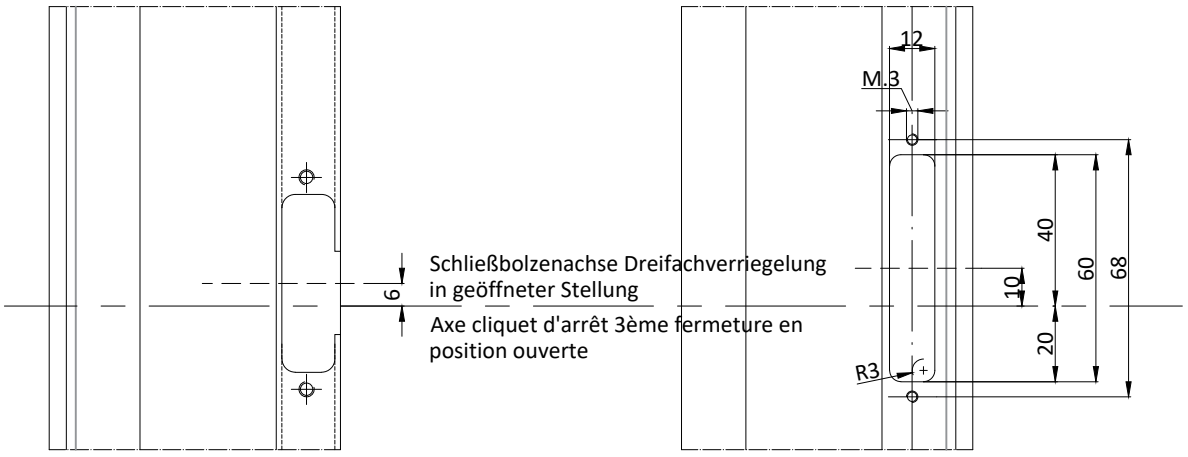

Schließbolzenachse Dreifachverriegelung
in geöffneter Stellung

Axe cliquet d'arrêt 3ème fermeture en
position ouverte

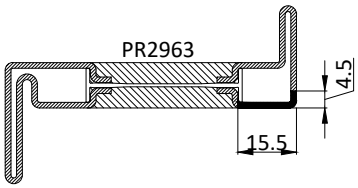

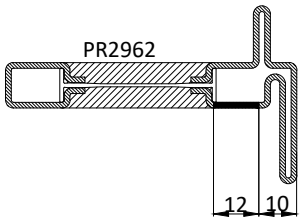

Obere Verarbeitung;untere Verarbeitung horizontal gespiegelt
Usinage application cliquet d'arrêt

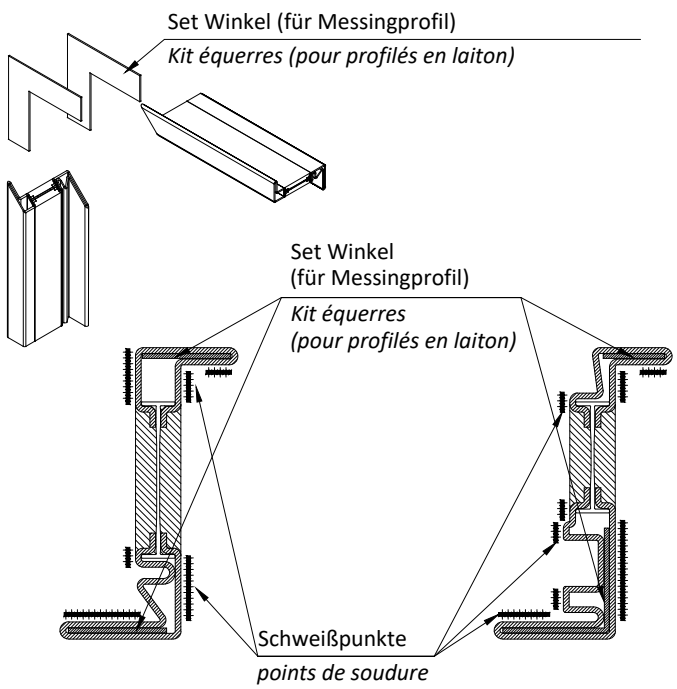

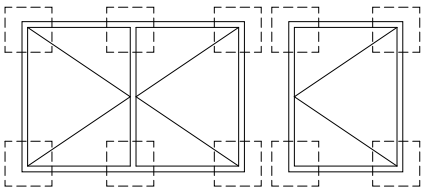

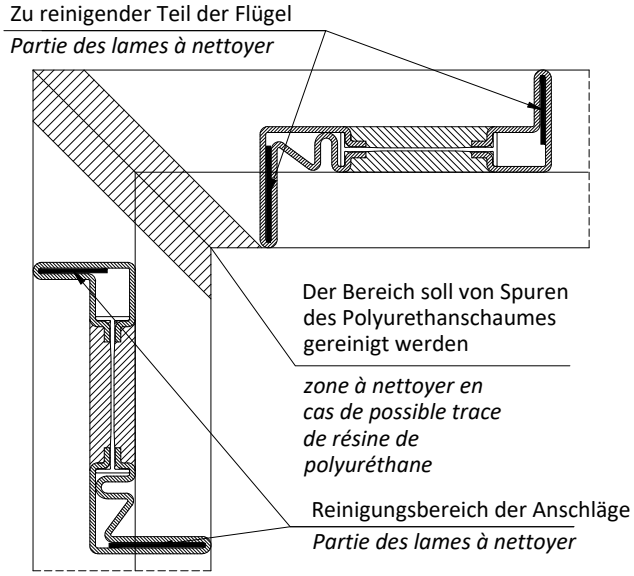

Messing:
Messing: Ausrichtwinkel verwenden, alle nicht durchgehend geschweißten Flächen mit Außenkontakt versiegeln. Punktschweissung an alle angegebene stellen.

Laiton:
Utiliser les équerres d'alignement, sceller toutes les superficies de contact entre les profilés qui ne doivent pas être soudées en continu.

Wichtig: Vor dem Verschweißen der Profil-Ecken etwaige Polyurethanharzrückstände entfernen.

Verzinkter Stahl - Cor-Ten Stahl - Edelstahl
Alle Kontaktflächen durchgehend schweißen

Acier Zingué- Acier Cor-ten - Acier Inox
Souder en continu les superficies en contact

N.B.: Avant de souder l'angle du profilé éliminer toute trace de résine polyuréthanique présente à l'intérieur de l'aile en chauffant légèrement le profilé sur 20mm de façon à fondre la résine et à éliminer les impurités présentes.

Profil *Profilé*	Set Winkel *Kit d'équerres*
Art. Nr. *Code*	Art. Nr. *Code*
PR2901-PR2901	AC 2801I
PR2903-PR2903	AC 2803I
PR2905-PR2905	AC 2805I
PR2901-PR2905	AC 2801I
PR2901-PR2922	AC 2801I
PR2903-PR2905	AC 2803I
PR2903-PR2922	AC 2801I
PR2905-PR2922	AC 2822I
PR2915-PR2915	AC 2803I
PR2922-PR2922	AC 2822I
PR2932-PR2933	AC 2832I
PR2933-PR2933	AC 2833I
PR2942-PR2942	AC 2801I
PR2942-PR2943	AC 2832I
PR2943-PR2943	AC 2843I
PR2901-PR2942	AC 2801I
PR2903-PR2942	AC 2801I
PR2905-PR2942	AC 2801I
PR2915-PR2942	AC 2801I
PR2951-PR2951	AC 2851I
PR2952-PR2952	AC 2852I

Profil *Profilé*	Set Winkel *Kit d'équerres*
Art. Nr. *Code*	Art. Nr. *Code*
PR2953-PR2953	AC 2853I
PR2955-PR2955	AC 2855I
PR2961-PR2961	AC 2801I
PR2962-PR2962	AC 2862I
PR2963-PR2963	AC 2803I
PR2965-PR2965	AC 2865I
PR2962-PR2963	AC 2832I Flügel/*battant*
PR2962-PR2963	AC 2801I Rahmen/*dormant*
PR2965-PR2963	AC 2803I
PR2971-PR2971	AC 2871I
PR2972-PR2972	AC 2872I
PR2973-PR2973	AC 2853I
PR2974-PR2974	AC 2855I
PR2975-PR2975	AC 2875I
PR2982-PR2982	AC 2822I
PR2985-PR2985	AC 2805I
PR2991-PR2991	AC 2891I
PR2992-PR2992	AC 2892I
PR2993-PR2993	AC 2892I
PR2995-PR2995	AC 2895I

Profil *Profilé*	Set Winkel *Kit d'équerres*
Art. Nr. *Code*	Art. Nr. *Code*
PR2503-PR2503	AC 2803IR
PR2513-PR2513	AC 2803IR
PR2542-PR2542	AC 2803IR
PR2542-PR2543	AC 2803IR
PR2505-PR2505	AC 2805IR
PR2511-PR2511	AC 2811IR
PR2515-PR2515	AC 2815IR
PR2522-PR2522	AC 2822IR
PR2543-PR2543	AC 2843IR

AC2801I Winkel für Zusammenbau für Messingprofile

AC2801I équerre d'assemblage pour profilés en laiton

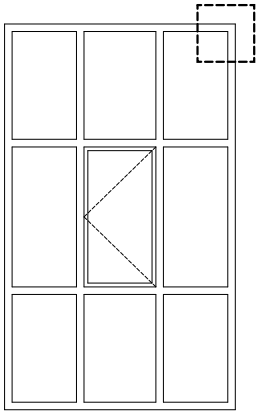

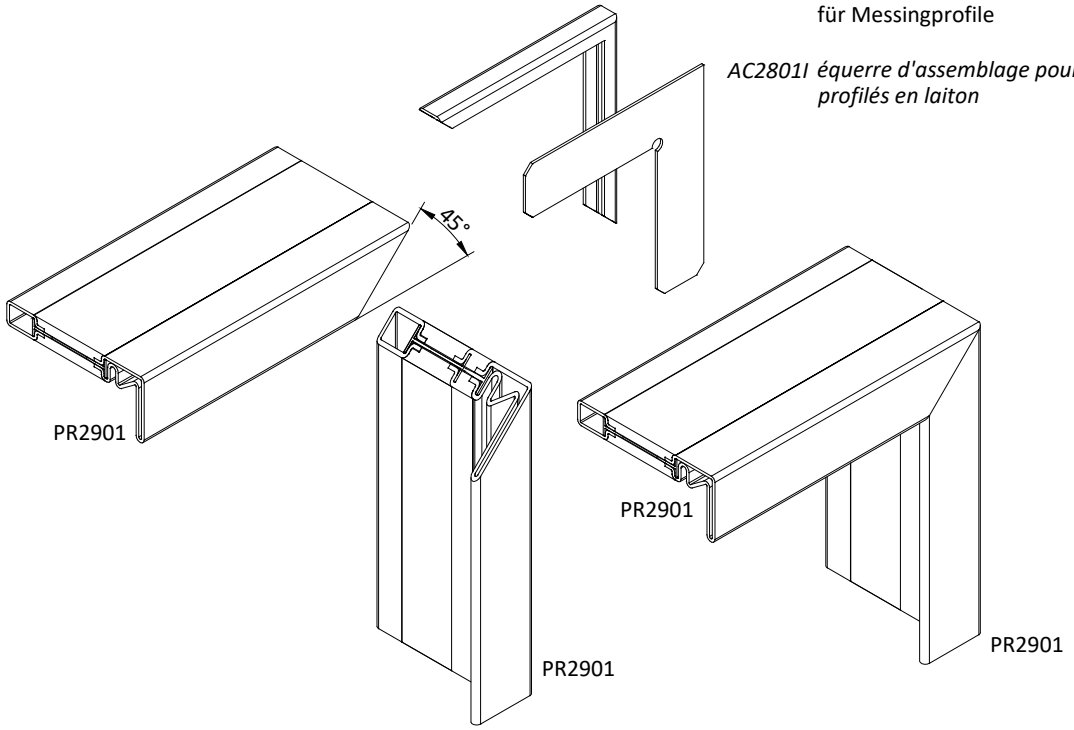

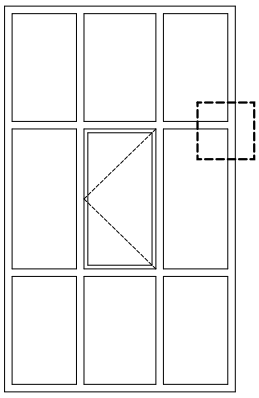

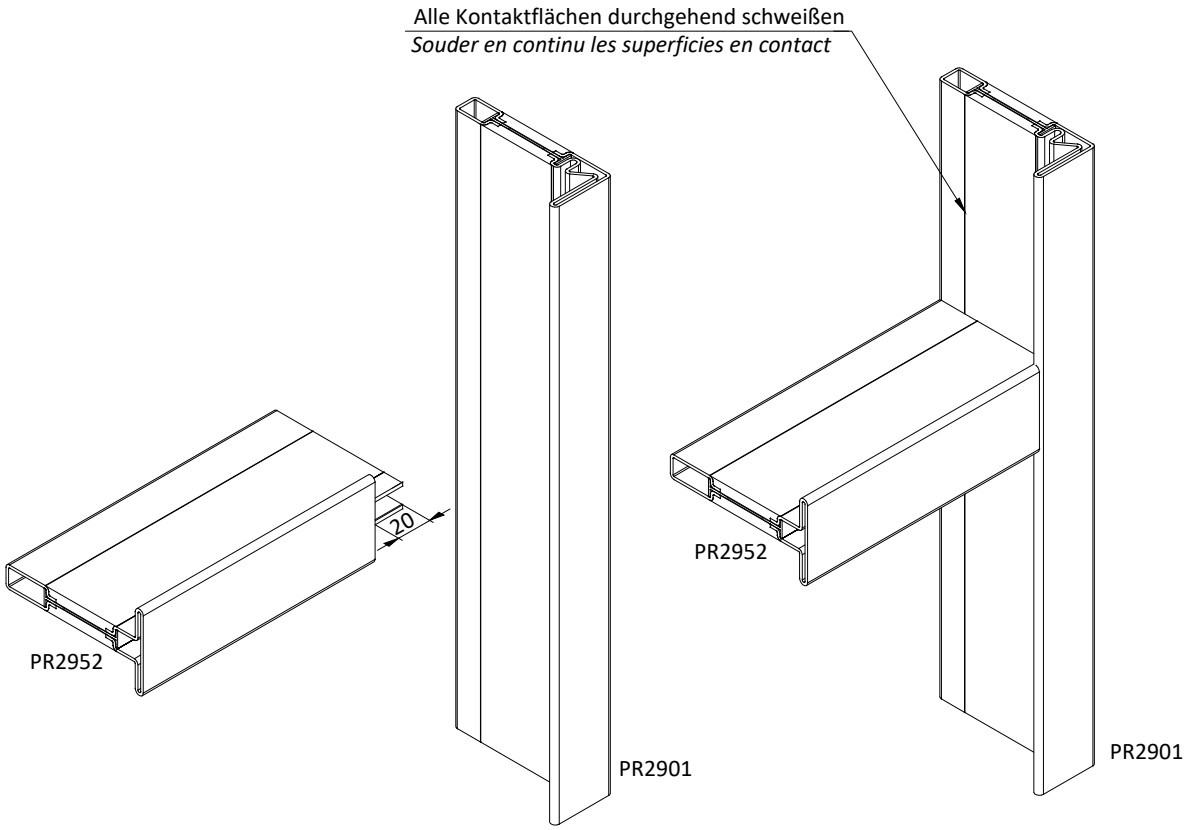

Diese Einbauanleitung gilt für alle Profilverbindungen
Instructions valables pour tous les joints

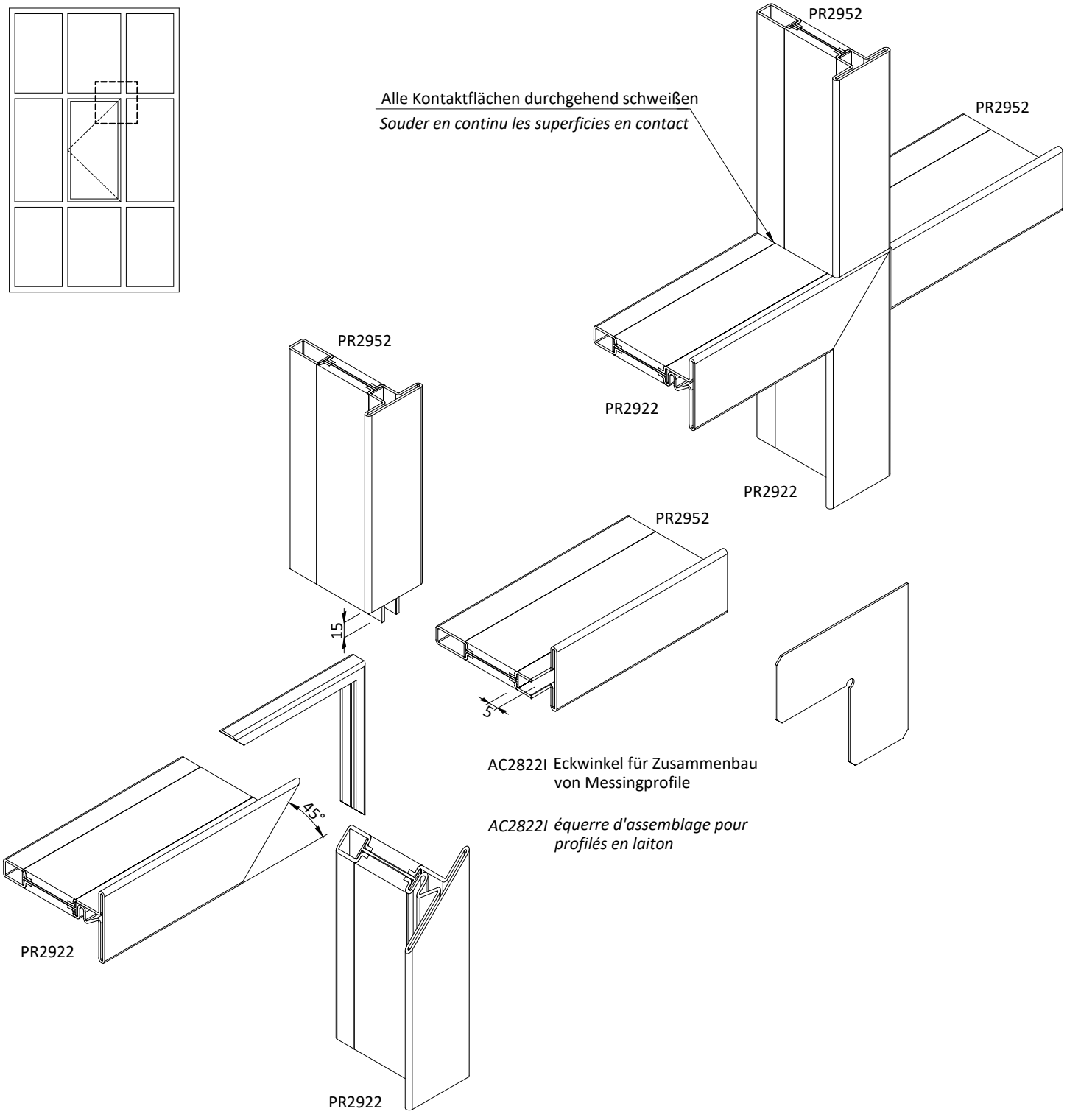

AC2822I Eckwinkel für Zusammenbau von Messingprofile

AC2822I équerre d'assemblage pour profilés en laiton

Diese Einbauanleitung gilt für alle Profilverbindungen
Instructions valables pour tous les joints

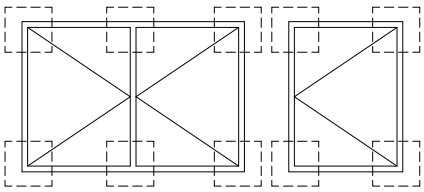

Verzinkter Stahl - Cor-Ten Stahl - Edelstahl
Alle Kontaktflächen durchgehend schweißen

Acier Zingué- Acier Cor-ten - Acier Inox
Souder en continu les superficies en contact

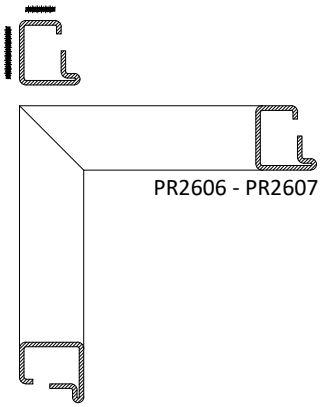

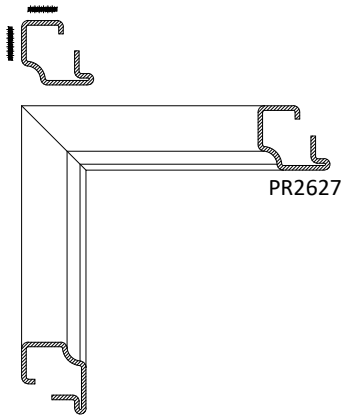

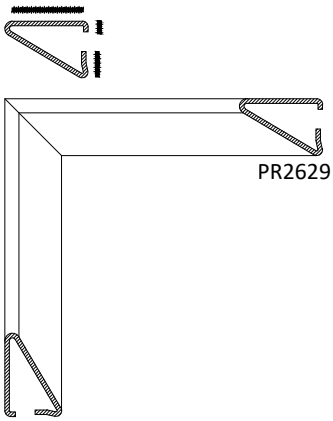

Messing:
Punktschweissung an alle angegebene stellen

Laiton:
Souder à TIG à points les zones indiquées

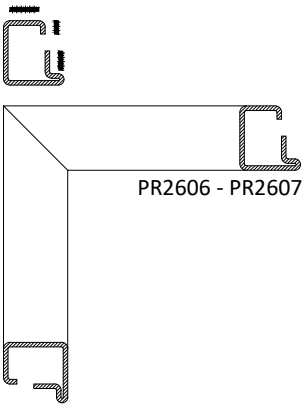

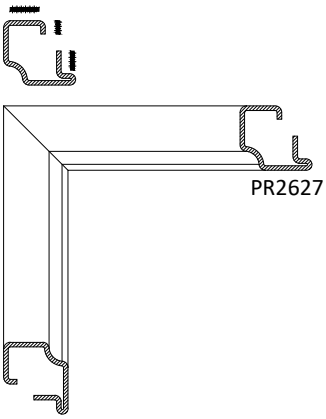

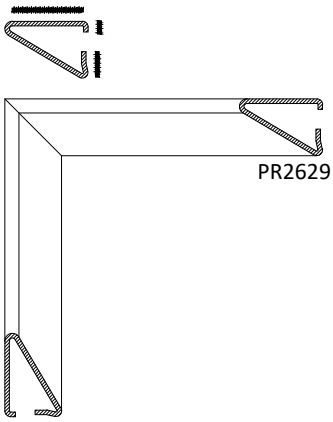

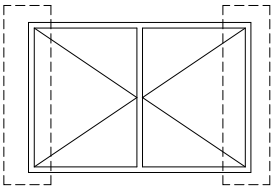

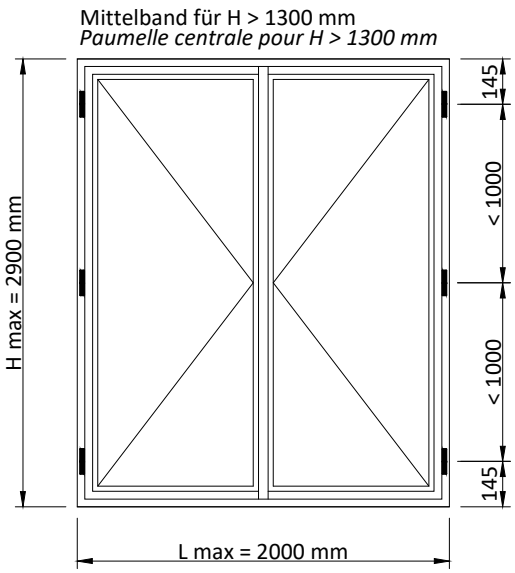

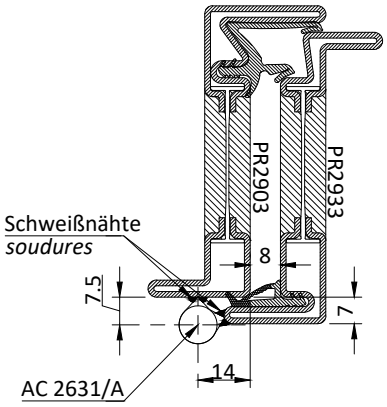

Befestigungsschema
AC 2631/A nicht verstellbar
Band Ø 10
Max. Flügelgewicht 40 kg

schéma de fixation
AC2631/A non réglable
paumelle Ø 10
poids maximum battant 40 kg

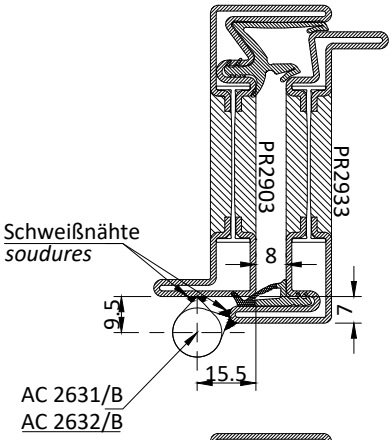

Befestigungsschema
AC 2631/B nicht verstellbar
AC 2632/B nicht höhenverstellbar
Band Ø 13
Max. Flügelgewicht 70 kg

schéma de fixation
AC2631/B non réglable
AC 2632/B réglable en hauteur
paumelle Ø 13
poids maximum battant 70 kg

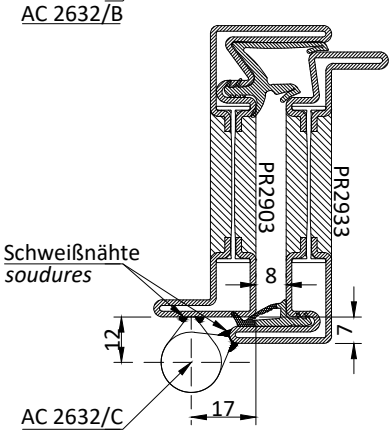

Befestigungsschema
AC 2632/C nicht höhenverstellbar
Band Ø 16
Max. Flügelgewicht 80 kg

schéma de fixation
AC 2632/C réglable en hauteur
paumelle Ø 16
Poids maximum battant 80 kg

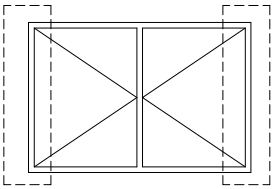

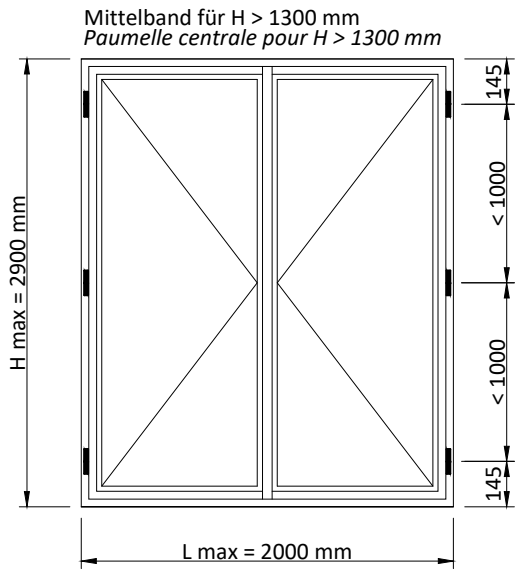

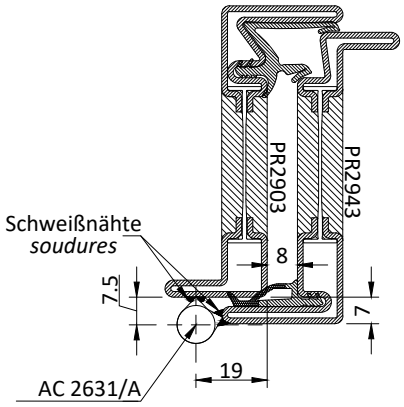

Befestigungsschema
AC 2631/A nicht verstellbar
Band Ø 10
Max. Flügelgewicht 40 kg

schéma de fixation
AC2631/A non réglable
paumelle Ø 10
poids maximum battant 40 kg

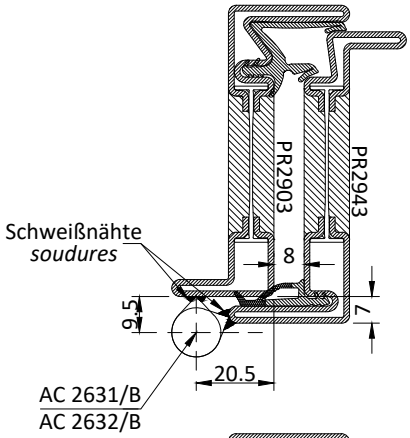

Befestigungsschema
AC 2631/B nicht verstellbar
AC 2632/B nicht höhenverstellbar
Band Ø 13
Max. Flügelgewicht 70 kg

schéma de fixation
AC2631/B non réglable
AC 2632/B réglable en hauteur
paumelle Ø 13
poids maximum battant 70 kg

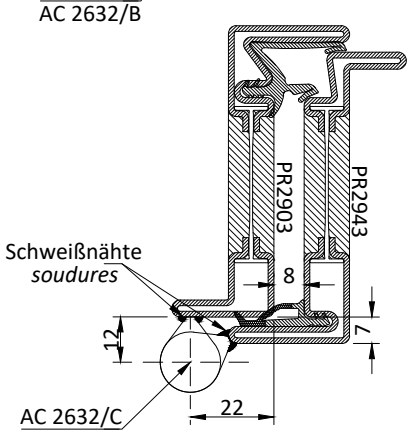

Befestigungsschema
AC 2632/C nicht höhenverstellbar
Band Ø 16
Max. Flügelgewicht 80 kg

schéma de fixation
AC 2632/C réglable en hauteur
paumelle Ø 16
Poids maximum battant 80 kg

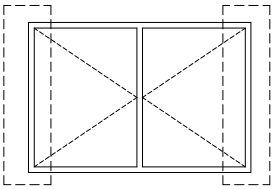

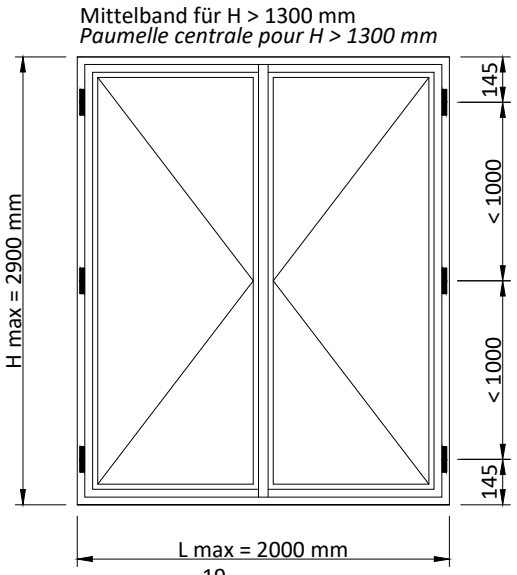

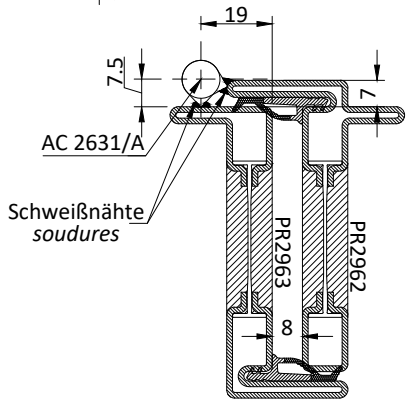

Befestigungsschema
AC 2631/A nicht verstellbar
Band Ø 10
Max. Flügelgewicht 40 kg

schéma de fixation
AC2631/A non réglable
paumelle Ø 10
poids maximum battant 40 kg.

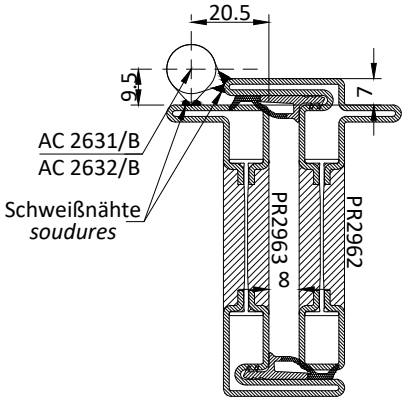

Befestigungsschema
AC 2631/B nicht verstellbar
AC 2632/B nicht höhenverstellbar
Band Ø 13
Max. Flügelgewicht 70 kg

schéma de fixation
AC2631/B non réglable
AC 2632/B réglable en hauteur
paumelle Ø 13
poids maximum battant 70 kg.

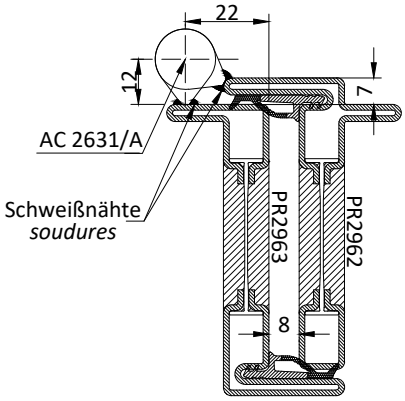

Befestigungsschema
AC 2632/C nicht höhenverstellbar
Band Ø 16
Max. Flügelgewicht 80 kg

schéma de fixation
AC 2632/C réglable en hauteur
paumelle Ø 16
Poids maximum battant 80 kg.

1) Bohrungen gemäß Abbildung (evtll. Bohrlehre AT2618 verwenden)

2) Wasserablaufnase aufstecken, versiegeln und mit Schrauben fixieren

3) Die mittlere Dichtung un die vulkanisierten Ecken anbringen und die Ecken mit der Dichtung verkleben (Zyanacrylkleber)

4) Silikonhinterfüllung im Rahmen über die gesamte Breite durchgehende und 150 mm seitlich hoch

1) Exécuter les trous selon le dessin (usinage avec le gabarit AT2618)

2) Positionner le trou de drainage et sceller fixer avec les vis fournies Inox A2.

3) Positionner le joint central et les pièces d'angle moulées, coller les pièces au joint avec de la colle cyano-acrylate

4) sceller sur toute la longueur la base inférieure et sur 150 mm en hauteur le cadre.

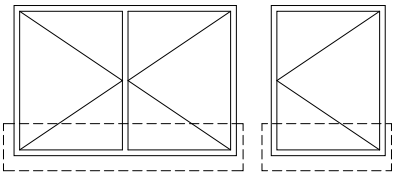

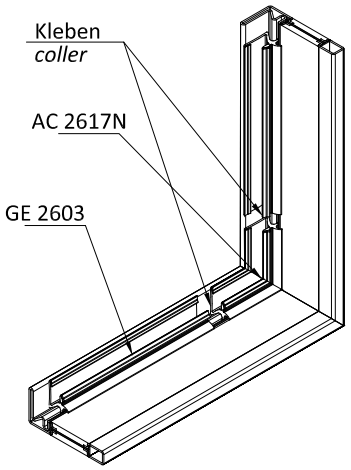

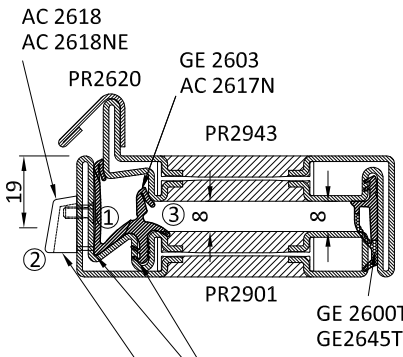

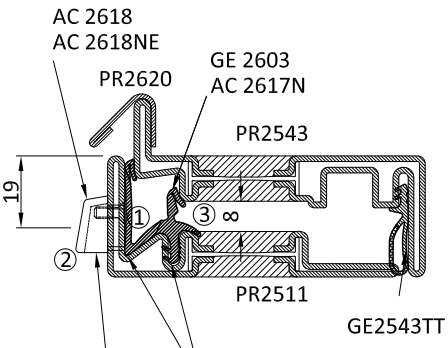

Silikonhinterfüllung im Rahmen über die gesamte Breite durchgehende und 150 mm seitlich hoch
sceller sur toute la longueur la base inférieure et sur 150 mm en hauteur le cadre.

Wasserablaufnase umlaufend versiegeln
sceller le périmètre du trou de drainage

Die vulkanisierte Ecke mit Zyanacrylkleber mit Umlauf-Dichtung verkleben
coller les pièces d'angle moulées AC2617 au joint avec de la colle cyano-acrylate

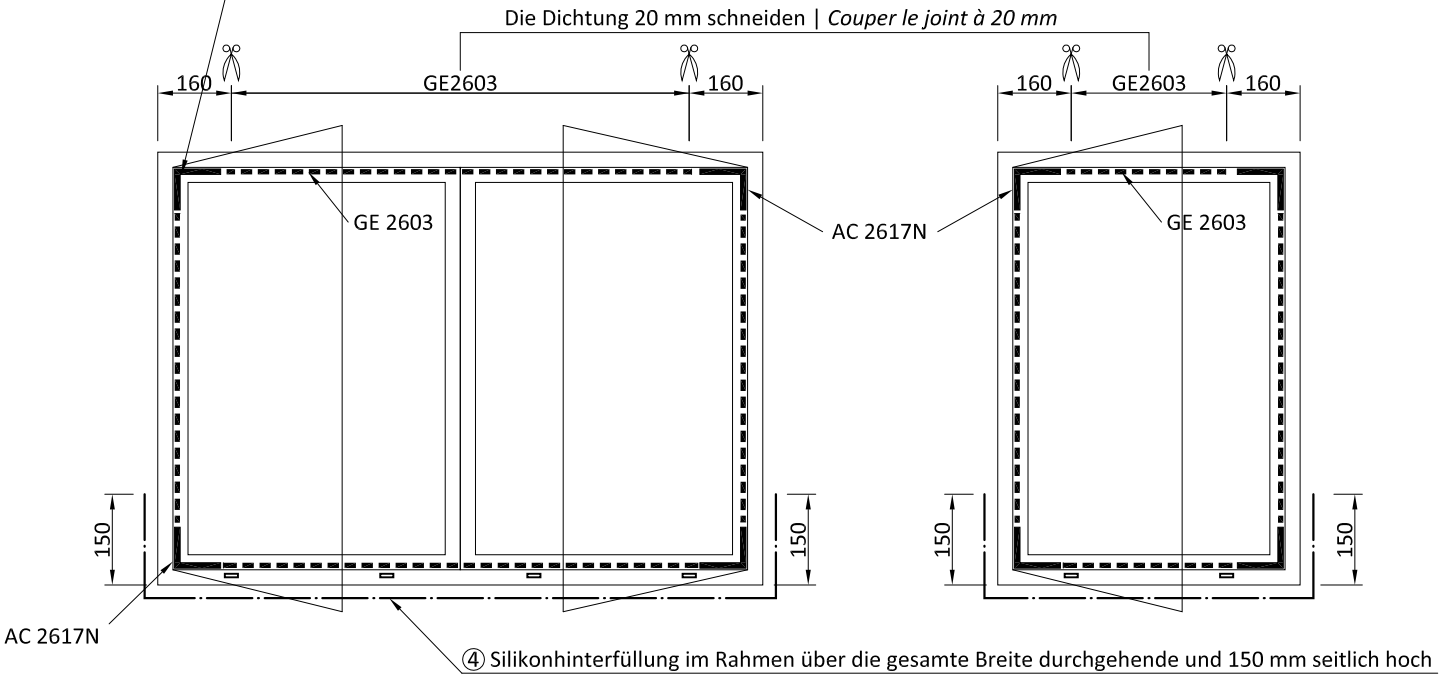

④ Silikonhinterfüllung im Rahmen über die gesamte Breite durchgehende und 150 mm seitlich hoch
④ *sceller sur toute la longueur la base inférieure et sur 150 mm en hauteur le cadre.*

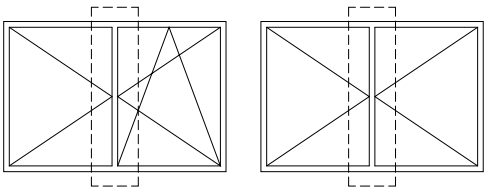

PR2901

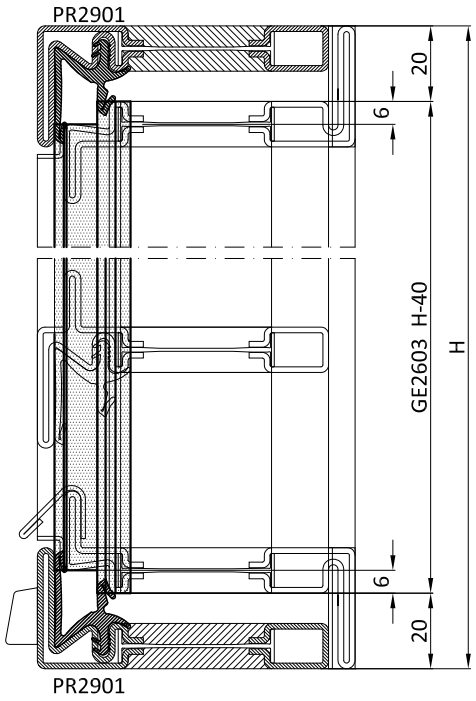

PR2901

GE 2603

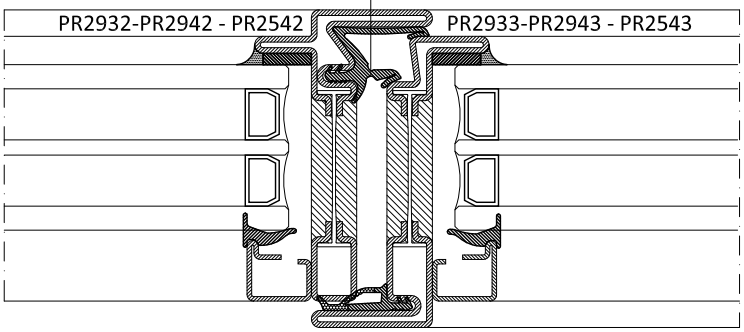

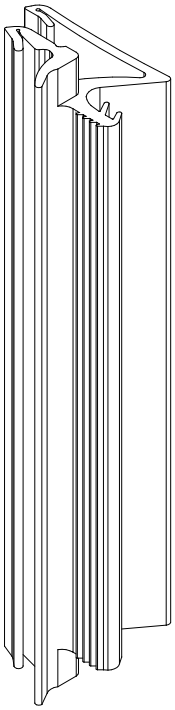

PR2511

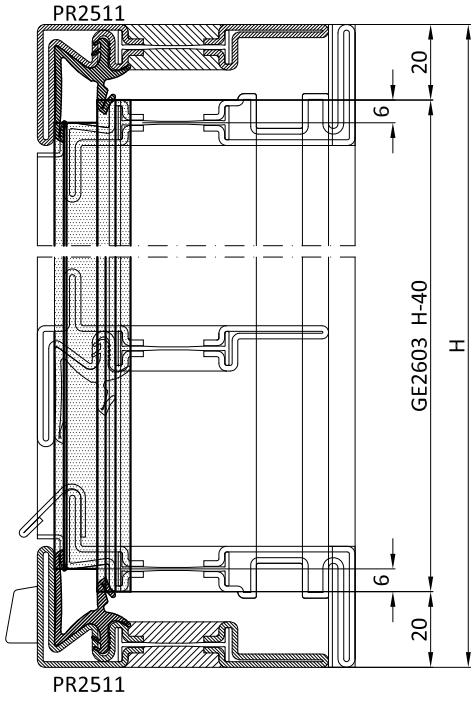

PR2511

GE 2603

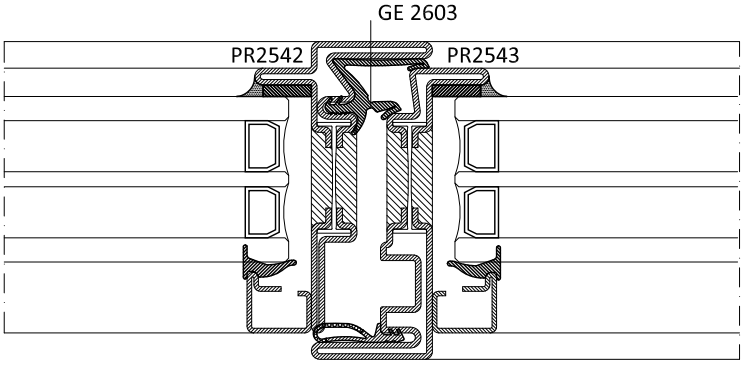

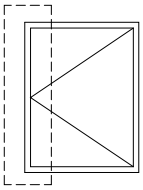

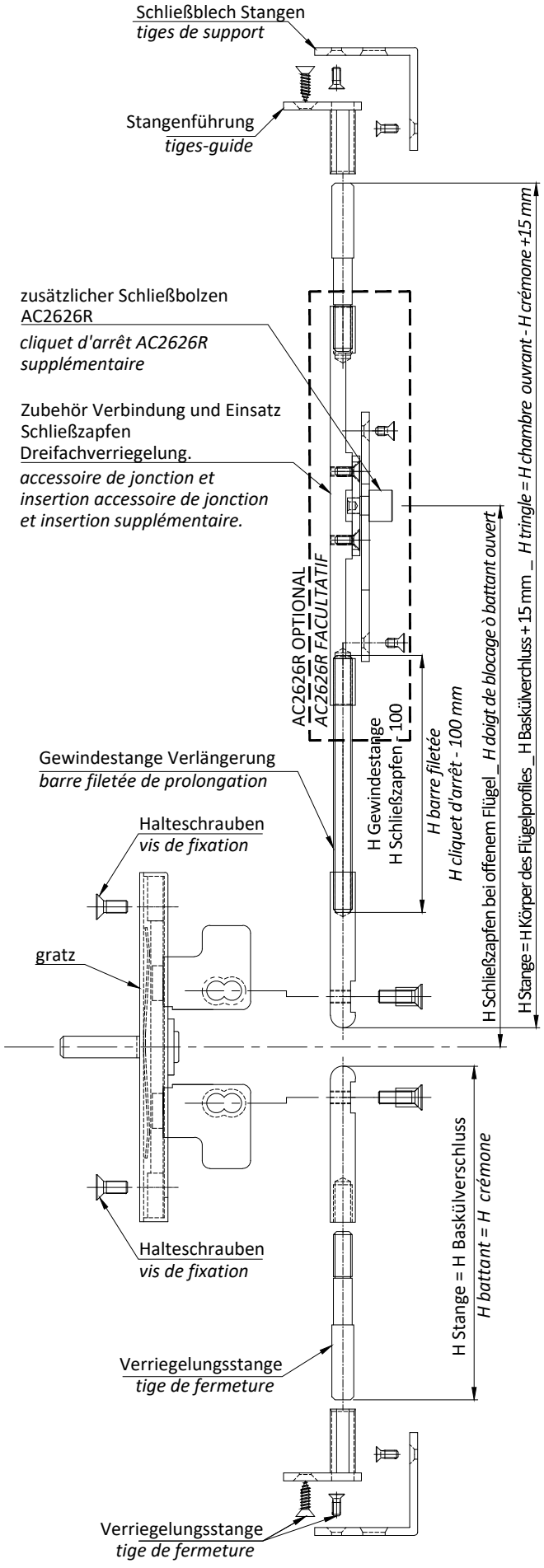

1) Verriegelungsstangen an den Verbindungsstücken festschrauben.

2) Stangen in die Ausnehmungen der Flügelecken einsetzen.

3) GRATZ-Getriebe am Flügel einsetzen und befestigen.

4) Verriegelungsstangen mit den mitgelieferten M4-Schrauben am GRATZ-Getriebe befestigen.

5) Stangenführungen in die Ausnehmungen einsetzen und am Flügel befestigen.

6) Schließbleche am Rahmen befestigen.

1) Visser les tiges de fermeture aux accessoires de connexion.

2) Insérer les tiges dans les fentes prévues aux angles du battant.

3) Insérer et fixer la crémone GRATZ au battant.

4) Insérer les tiges de fermeture à la crémone GRATZ avec les vis M4 fournies.

5) Insérer les accessoires tiges-guide dans les fentes prévues et fixées au battant.

6) Fixer les gâches au cadre.

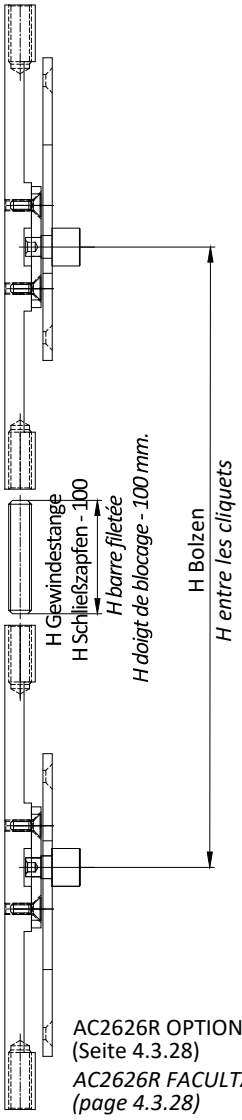

AC2626R OPTIONAL
(Seite 4.3.28)
AC2626R FACULTATIF (page 4.3.28)

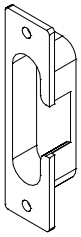

AC2626R Schließblech Dreifachverriegelung OPTIONAL
AC2626R gâche 3ème fermeture FACULTATIF

ACHTUNG: min. alle 1000 mm ist ein Schließpunkt vorzusehen

N.B. prévoir un point de fermeture tous les 1000 mm max.

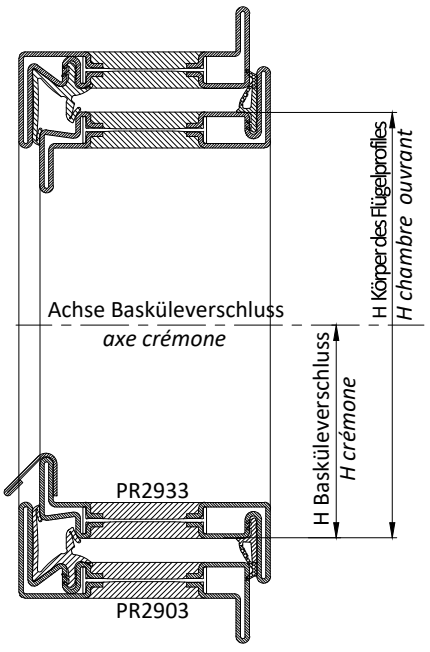

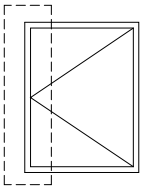

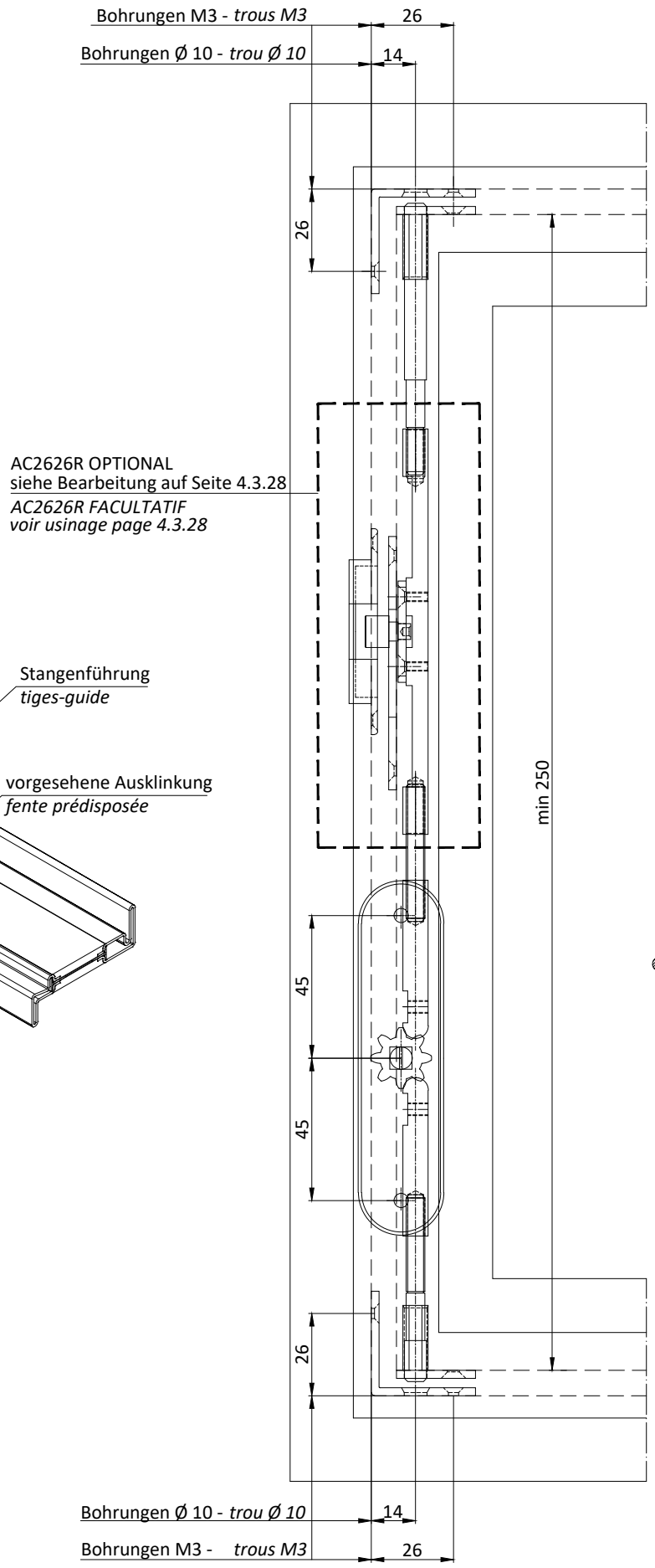
Bohrungen M3 - *trous M3*
26
Bohrungen Ø 10 - *trou Ø 10*
14
26
AC2626R OPTIONAL
siehe Bearbeitung auf Seite 4.3.28
AC2626R FACULTATIF
voir usinage page 4.3.28
min 250
45
45
26
Bohrungen Ø 10 - *trou Ø 10*
14
Bohrungen M3 - *trous M3*
26

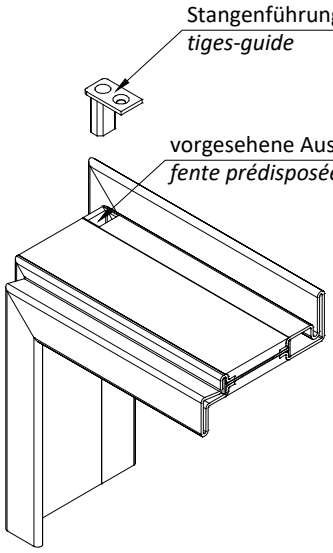
Stangenführung
tiges-guide
vorgesehene Ausklinkung
fente prédisposée

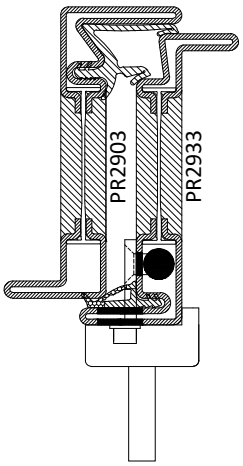
PR2903
PR2933

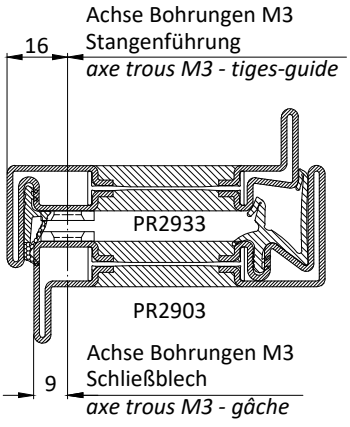
Achse Bohrungen M3
Stangenführung
axe trous M3 - tiges-guide
16
PR2933
PR2903
Achse Bohrungen M3
Schließblech
axe trous M3 - gâche
9

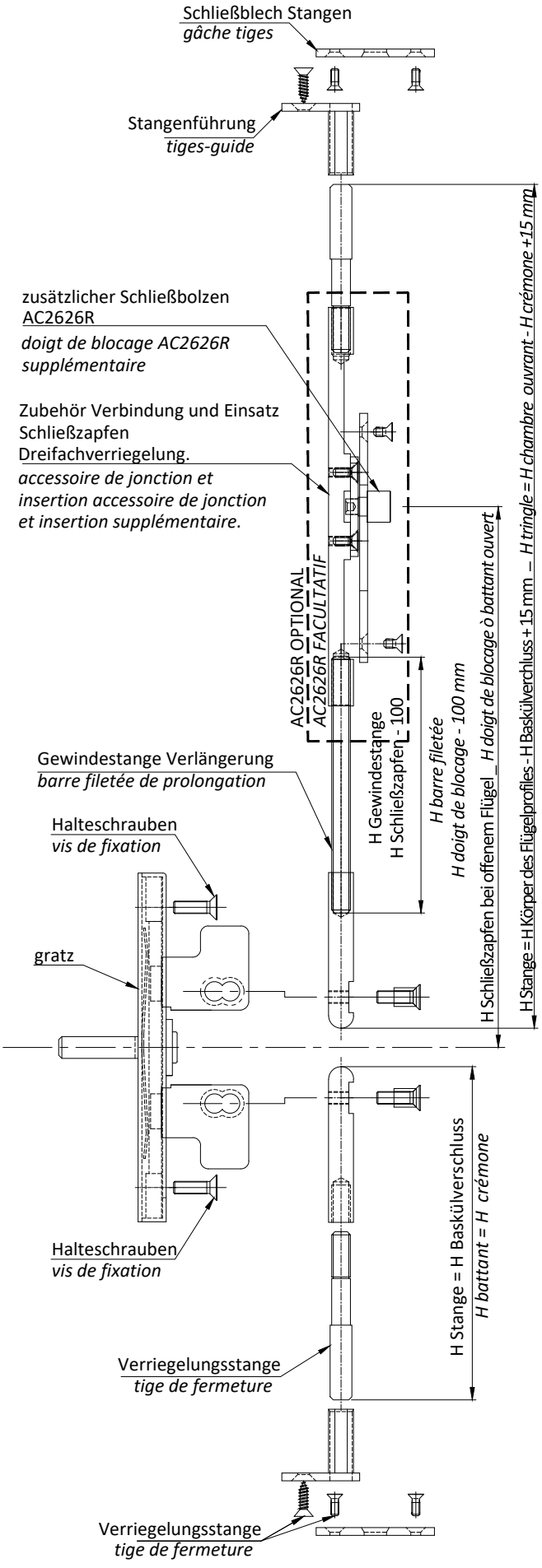

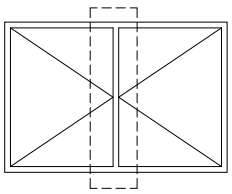

1) Verriegelungsstangen an den Verbindungsstücken festschrauben.

2) Stangen in die Ausnehmungen der Flügelecken einsetzen.

3) GRATZ-Getriebe am Flügel einsetzen und befestigen.

4) Verriegelungsstangen mit den mitgelieferten M4-Schrauben am GRATZ-Getriebe befestigen.

5) Stangenführungen in die Ausnehmungen einsetzen und am Flügel befestigen.

6) Schließbleche am Rahmen befestigen.

1) Visser les tiges de fermeture aux accessoires de connexion.

2) Insérer les tiges dans les fentes prévues aux angles du battant.

3) Insérer et fixer la crémone GRATZ au battant.

4) Insérer les tiges de fermeture à la crémone GRATZ avec les vis M4 fournies.

5) Insérer les accessoires tiges-guide dans les fentes prévues et fixées au battant.

6) Fixer les gâches au cadre.

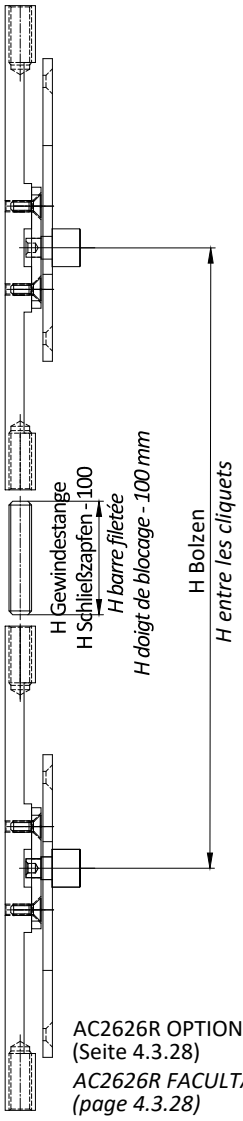

AC2626R OPTIONAL
(Seite 4.3.28)
AC2626R FACULTATIF (page 4.3.28)

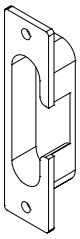

AC2626R Schließblech Dreifachverriegelung OPTIONAL
AC2626R gâche 3ème fermeture FACULTATIF

ACHTUNG: min. alle 1000 mm ist ein Schließpunkt vorzusehen

N.B. prévoir un point de fermeture tous les 1000 mm max.

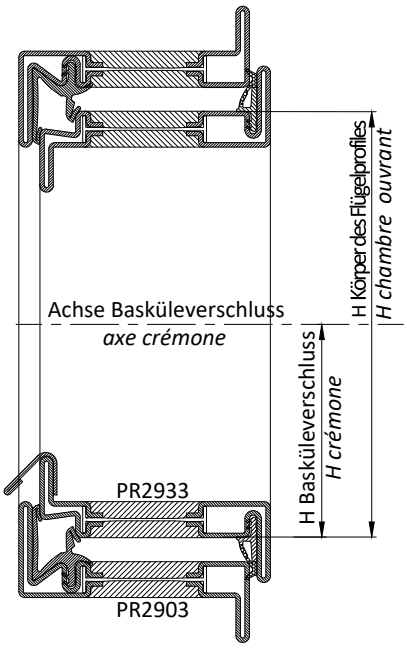

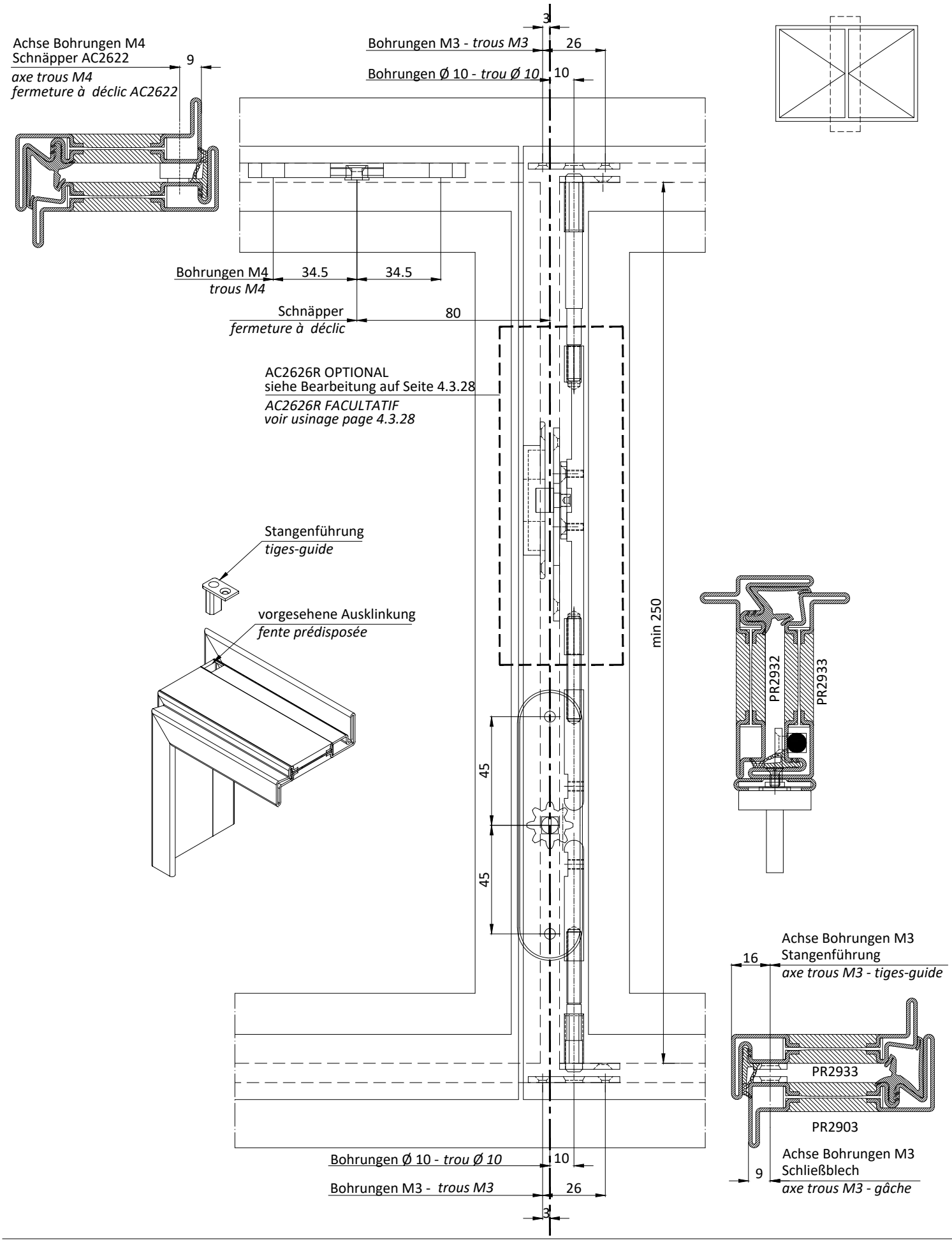
Achse Bohrungen M4
Schnäpper AC2622
axe trous M4
fermeture à déclic AC2622
9
Bohrungen M3 - *trous M3*
26
Bohrungen Ø 10 - *trou Ø 10*
10
3
Bohrungen M4
trous M4
34.5
34.5
Schnäpper
fermeture à déclic
80
AC2626R OPTIONAL
siehe Bearbeitung auf Seite 4.3.28
AC2626R FACULTATIF
voir usinage page 4.3.28
Stangenführung
tiges-guide
vorgesehene Ausklinkung
fente prédisposée
45
45
min 250
PR2932
PR2933
Achse Bohrungen M3
Stangenführung
axe trous M3 - tiges-guide
16
PR2933
PR2903
Achse Bohrungen M3
Schließblech
axe trous M3 - gâche
9
Bohrungen Ø 10 - *trou Ø 10*
10
Bohrungen M3 - *trous M3*
26
3

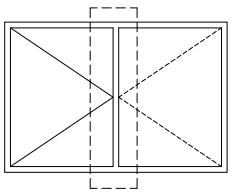

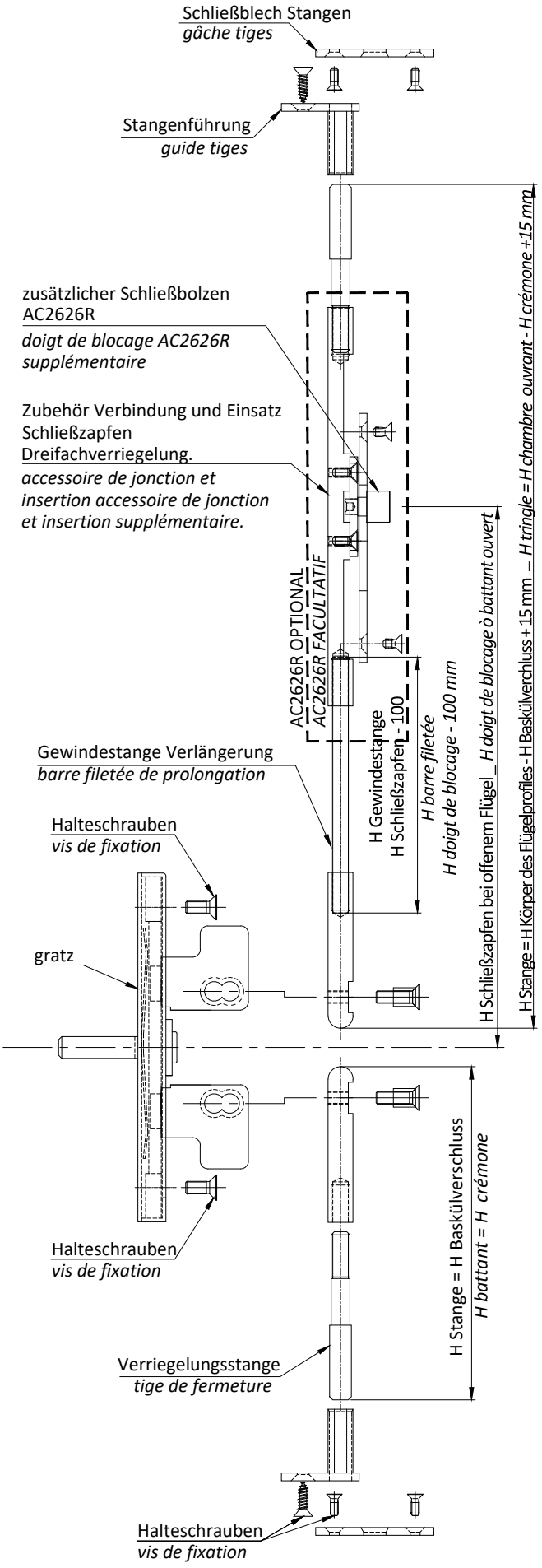

1) Verriegelungsstangen an den Verbindungsstücken festschrauben.

2) Stangen in die Ausnehmungen der Flügelecken einsetzen.

3) GRATZ-Getriebe am Flügel einsetzen und befestigen.

4) Verriegelungsstangen mit den mitgelieferten M4-Schrauben am GRATZ-Getriebe befestigen.

5) Stangenführungen in die Ausnehmungen einsetzen und am Flügel befestigen.

6) Schließbleche am Rahmen befestigen.

1) Visser les tiges de fermeture aux accessoires de connexion.

2) Insérer les tiges dans les fentes prévues aux angles du battant.

3) Insérer et fixer la crémone GRATZ au battant.

4) Insérer les tiges de fermeture à la crémone GRATZ avec les vis M4 fournies.

5) Insérer les accessoires tiges-guide dans les fentes prévues et fixées au battant.

6) Fixer les gâches au cadre.

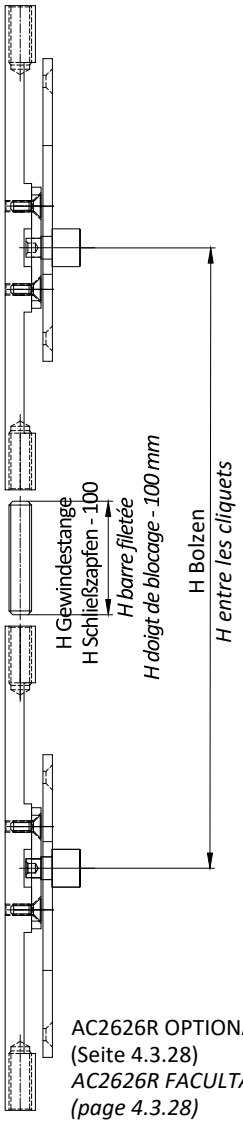

AC2626R OPTIONAL
(Seite 4.3.28)
AC2626R FACULTATIF
(page 4.3.28)

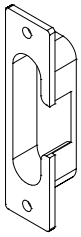

AC2626R Schließblech Dreifachverriegelung
OPTIONAL
AC2626R gâche 3ème fermeture FACULTATIF

ACHTUNG: min. alle 1000 mm ist ein Schließpunkt vorzusehen

N.B. prévoir un point de fermeture tous les 1000 mm max.

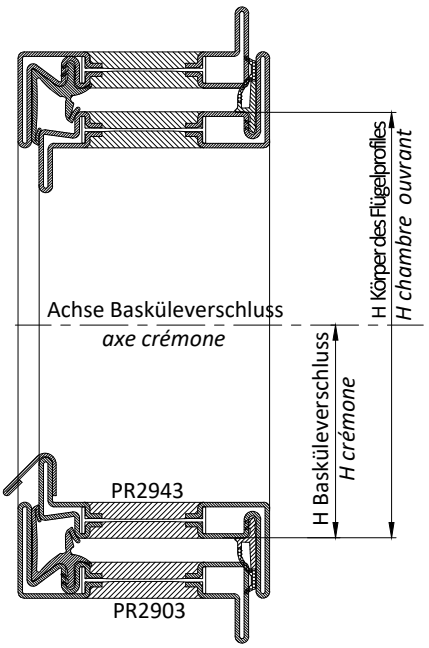

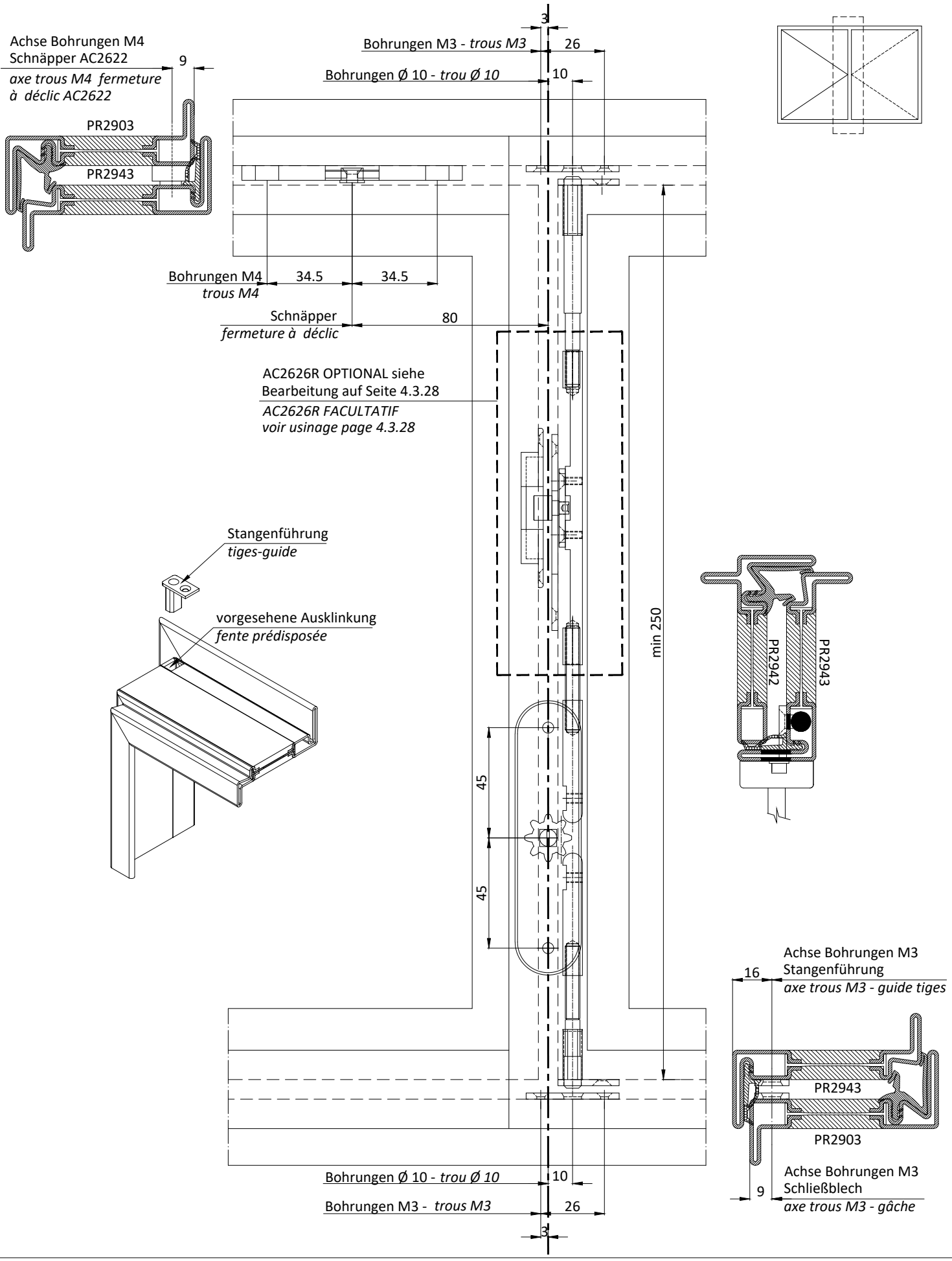
Achse Bohrungen M4
Schnäpper AC2622
axe trous M4 fermeture à déclic AC2622
9
PR2903
PR2943
3
Bohrungen M3 - trous M3
26
Bohrungen Ø 10 - trou Ø 10
10
Bohrungen M4
trous M4
34.5
34.5
Schnäpper
fermeture à déclic
80
AC2626R OPTIONAL siehe
Bearbeitung auf Seite 4.3.28
AC2626R FACULTATIF
voir usinage page 4.3.28
Stangenführung
tiges-guide
vorgesehene Ausklinkung
fente prédisposée
45
45
min 250
PR2942
PR2943
Achse Bohrungen M3
Stangenführung
axe trous M3 - guide tiges
16
PR2943
PR2903
Achse Bohrungen M3
Schließblech
axe trous M3 - gâche
9
Bohrungen Ø 10 - trou Ø 10
10
Bohrungen M3 - trous M3
26
3

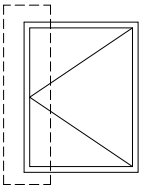

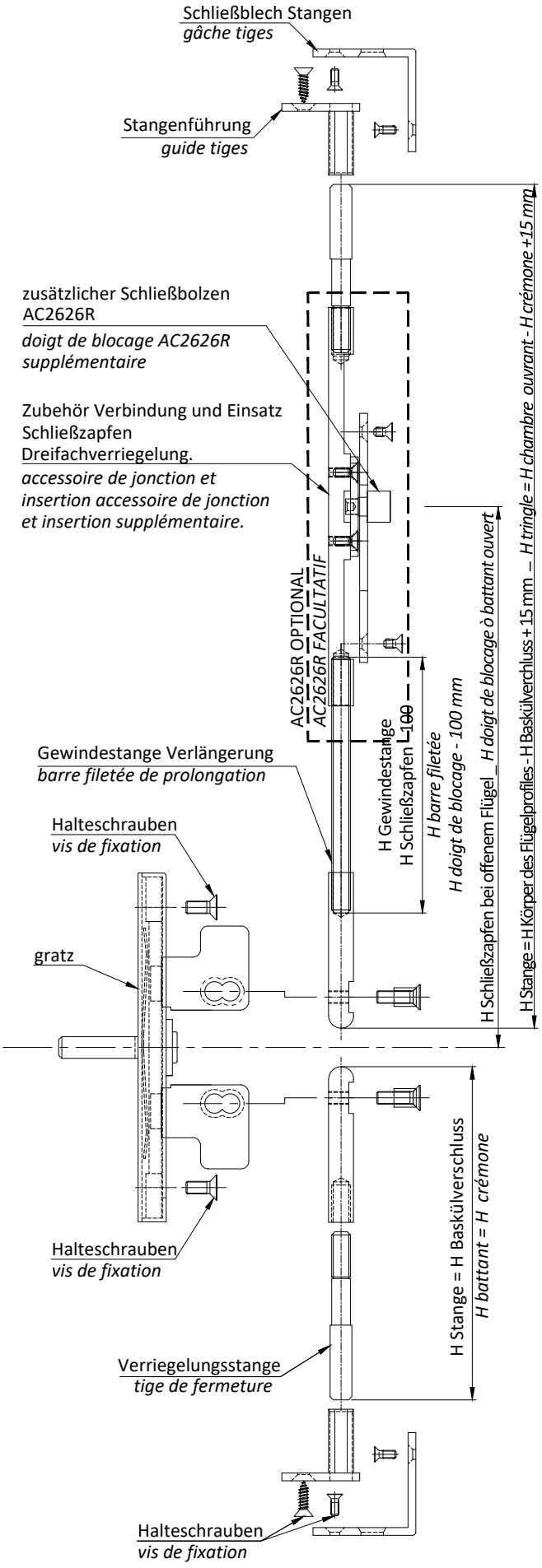

1) Verriegelungsstangen an den Verbindungsstücken festschrauben.

2) Stangen in die Ausnehmungen der Flügelecken einsetzen.

3) GRATZ-Getriebe am Flügel einsetzen und befestigen.

4) Verriegelungsstangen mit den mitgelieferten M4-Schrauben am GRATZ-Getriebe befestigen.

5) Stangenführungen in die Ausnehmungen einsetzen und am Flügel befestigen.

6) Schließbleche am Rahmen befestigen.

1) Visser les tiges de fermeture aux accessoires de connexion.

2) Insérer les tiges dans les fentes prévues aux angles du battant.

3) Insérer et fixer la crémone GRATZ au battant.

4) Insérer les tiges de fermeture à la crémone GRATZ avec les vis M4 fournies.

5) Insérer les accessoires tiges-guide dans les fentes prévues et fixées au battant.

6) Fixer les gâches au cadre.

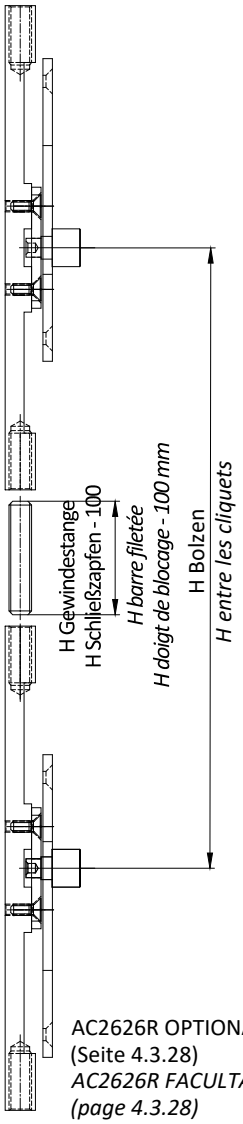

AC2626R OPTIONAL
(Seite 4.3.28)
AC2626R FACULTATIF
(page 4.3.28)

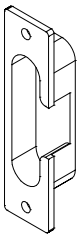

AC2626R Schließblech Dreifachverriegelung
OPTIONAL
AC2626R gâche 3ème fermeture FACULTATIF

ACHTUNG: min. alle 1000 mm ist ein Schließpunkt vorzusehen

N.B. prévoir un point de fermeture tous les 1000 mm max.

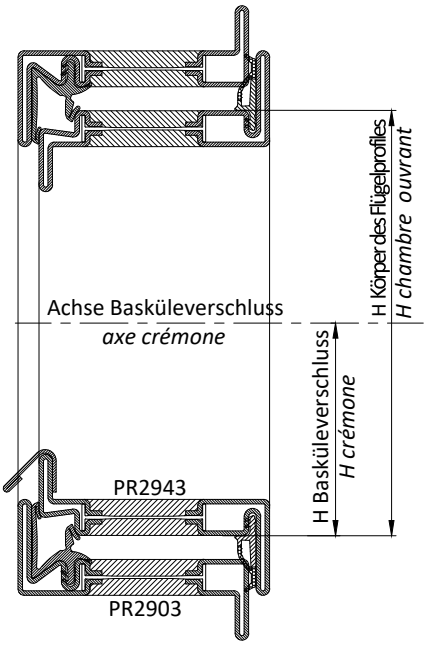

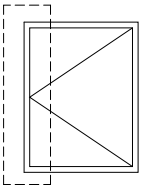

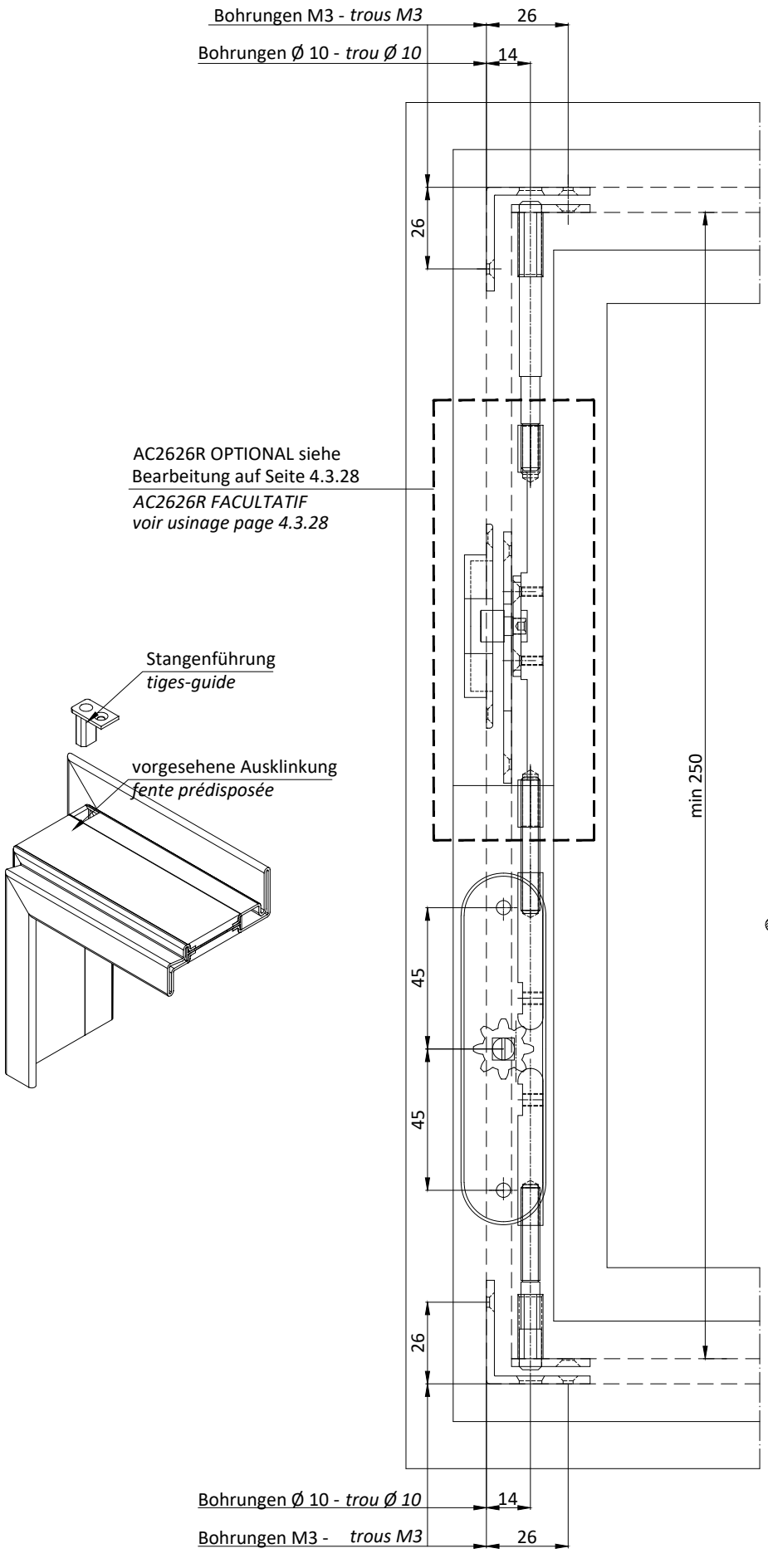
Bohrungen M3 - *trous M3*
26
Bohrungen Ø 10 - *trou Ø 10*
14
26
AC2626R OPTIONAL siehe
Bearbeitung auf Seite 4.3.28
AC2626R FACULTATIF
voir usinage page 4.3.28
Stangenführung
tiges-guide
vorgesehene Ausklinkung
fente prédisposée
min 250
45
45
26
Bohrungen Ø 10 - *trou Ø 10*
14
Bohrungen M3 - *trous M3*
26

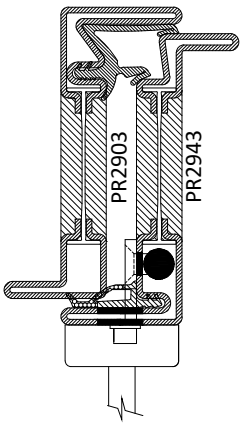
PR2903
PR2943

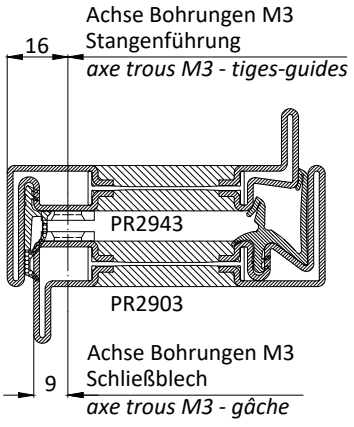
Achse Bohrungen M3
Stangenführung
axe trous M3 - tiges-guides
16
PR2943
PR2903
Achse Bohrungen M3
Schließblech
axe trous M3 - gâche
9

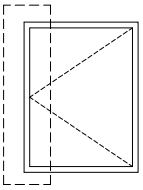

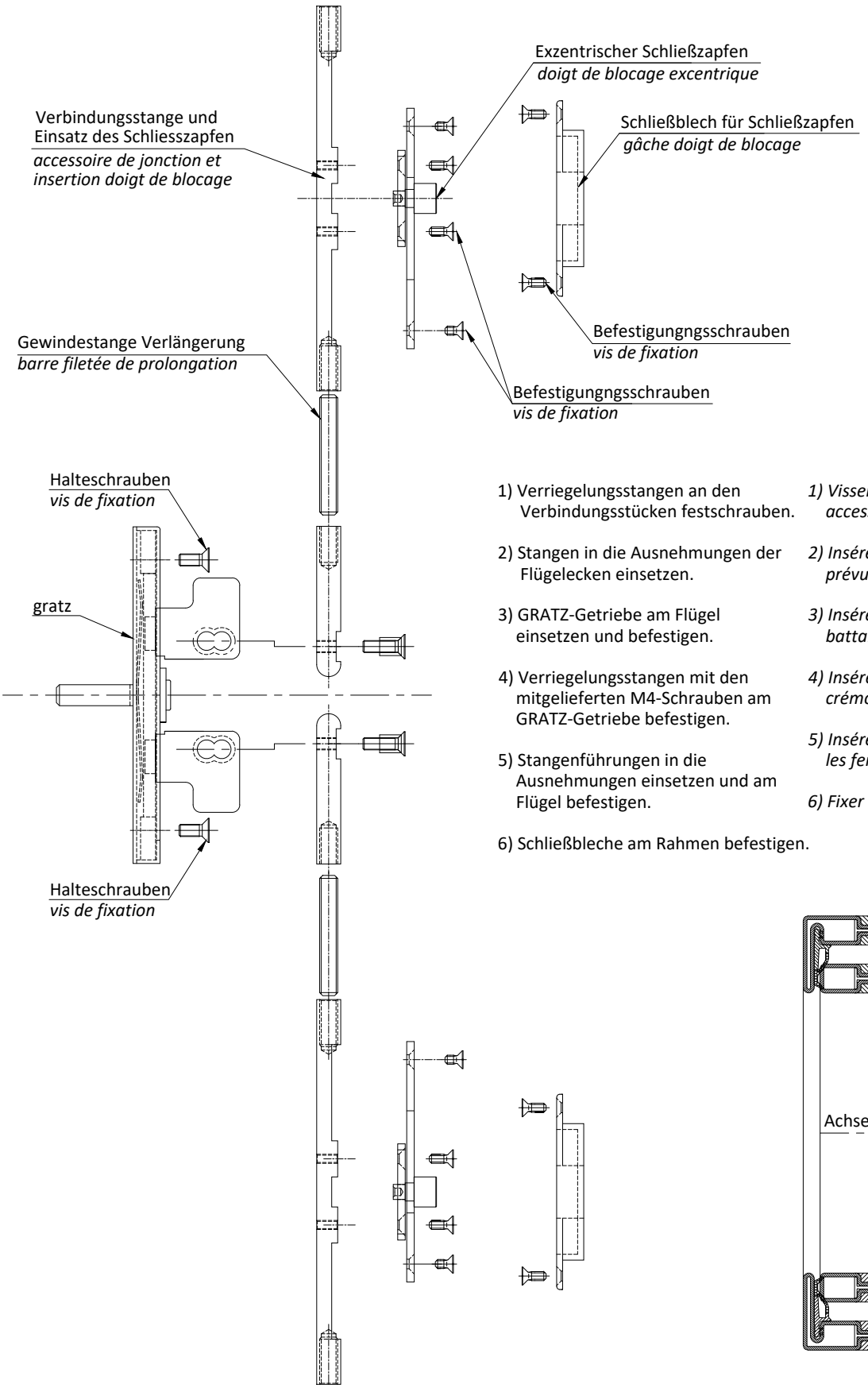

1) Verriegelungsstangen an den Verbindungsstücken festschrauben.

2) Stangen in die Ausnehmungen der Flügelecken einsetzen.

3) GRATZ-Getriebe am Flügel einsetzen und befestigen.

4) Verriegelungsstangen mit den mitgelieferten M4-Schrauben am GRATZ-Getriebe befestigen.

5) Stangenführungen in die Ausnehmungen einsetzen und am Flügel befestigen.

6) Schließbleche am Rahmen befestigen.

1) Visser les tiges de fermeture aux accessoires de connexion.

2) Insérer les tiges dans les fentes prévues aux angles du battant.

3) Insérer et fixer la crémone GRATZ au battant.

4) Insérer les tiges de fermeture à la crémone GRATZ avec les vis M4 fournies.

5) Insérer les accessoires tiges-guide dans les fentes prévues et fixées au battant.

6) Fixer les gâches au cadre.

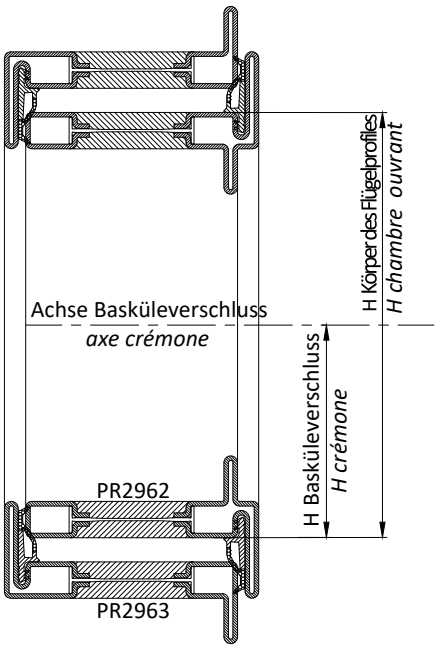

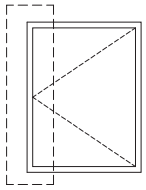

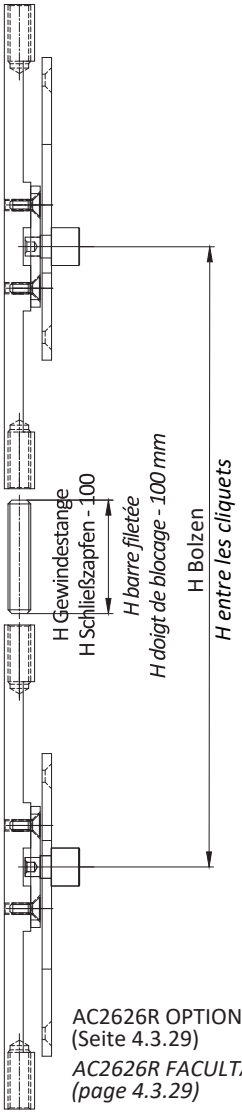

AC2626R OPTIONAL
(Seite 4.3.29)
AC2626R FACULTATIF
(page 4.3.29)

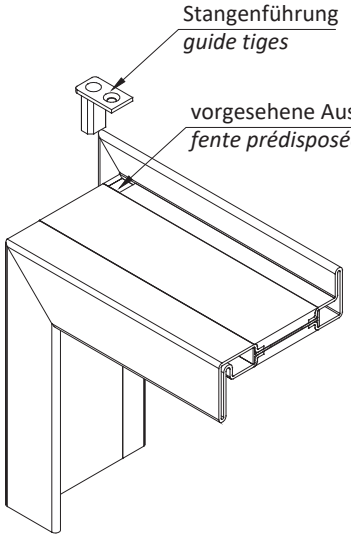

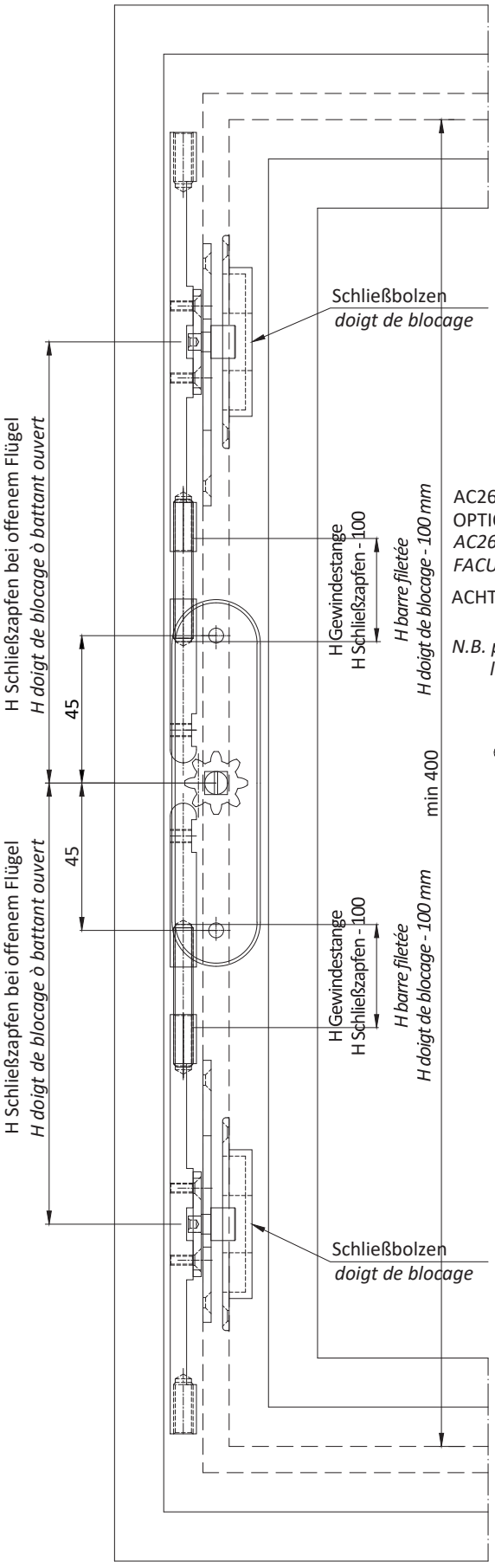

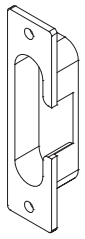

AC2626R Schließblech Dreifachverriegelung
OPTIONAL
AC2626R gâche 3ème fermeture
FACULTATIF

ACHTUNG: min. alle 1000 mm ist ein Schließpunkt vorzusehen

N.B. prévoir un point de fermeture tous les 1000 mm max.

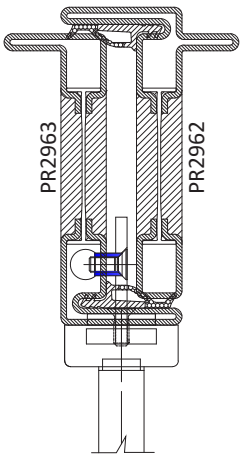

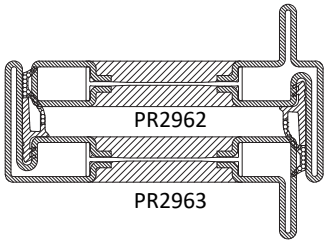

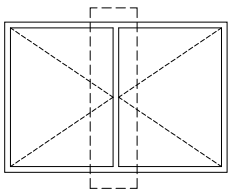

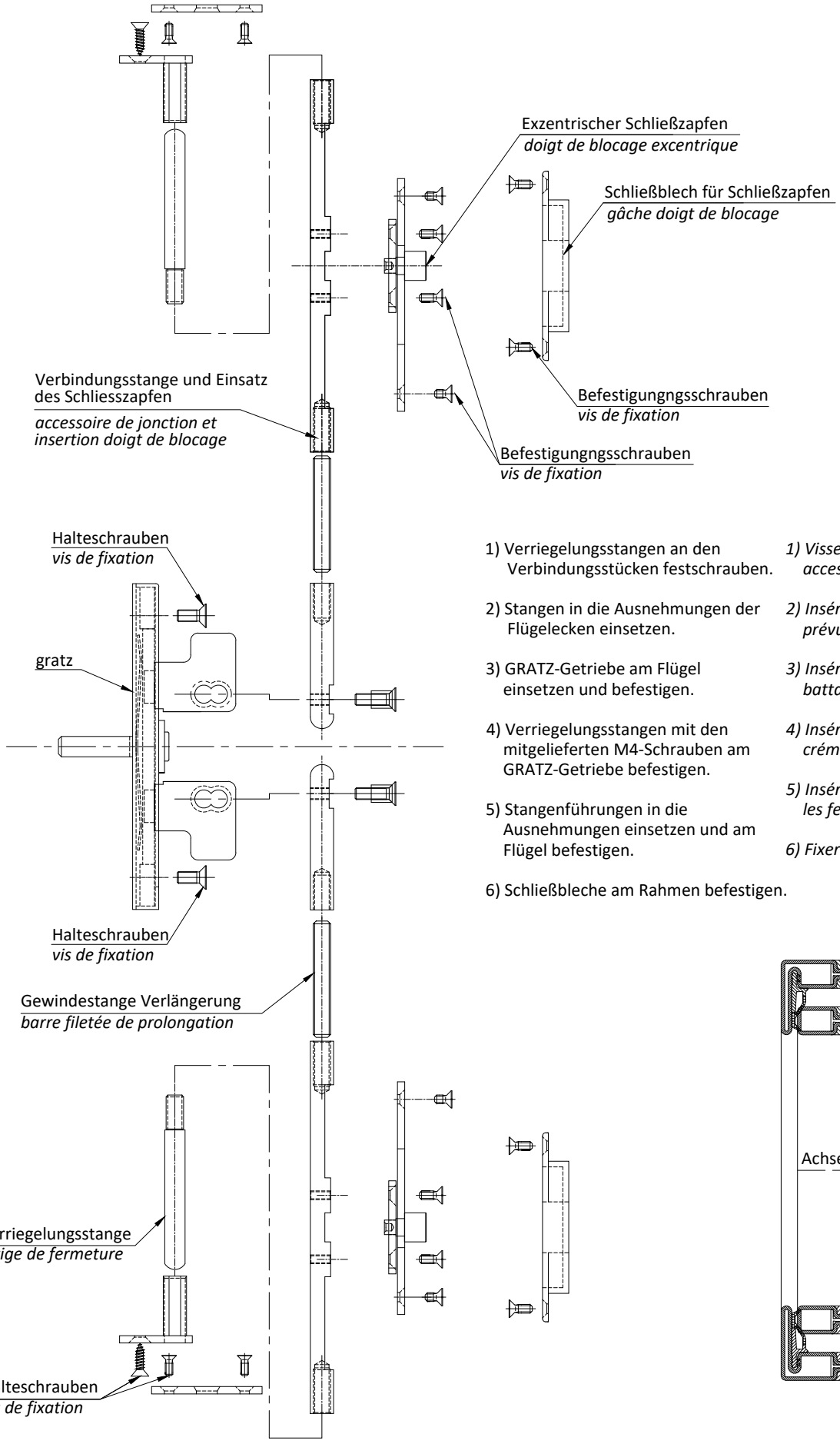

1) Verriegelungsstangen an den Verbindungsstücken festschrauben.

2) Stangen in die Ausnehmungen der Flügelecken einsetzen.

3) GRATZ-Getriebe am Flügel einsetzen und befestigen.

4) Verriegelungsstangen mit den mitgelieferten M4-Schrauben am GRATZ-Getriebe befestigen.

5) Stangenführungen in die Ausnehmungen einsetzen und am Flügel befestigen.

6) Schließbleche am Rahmen befestigen.

1) Visser les tiges de fermeture aux accessoires de connexion.

2) Insérer les tiges dans les fentes prévues aux angles du battant.

3) Insérer et fixer la crémone GRATZ au battant.

4) Insérer les tiges de fermeture à la crémone GRATZ avec les vis M4 fournies.

5) Insérer les accessoires tiges-guide dans les fentes prévues et fixées au battant.

6) Fixer les gâches au cadre.

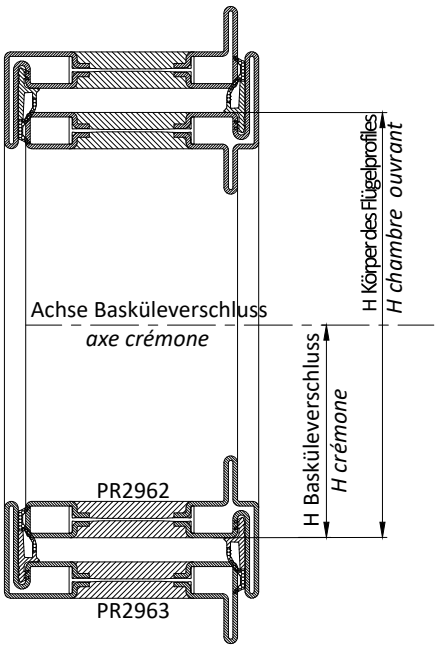

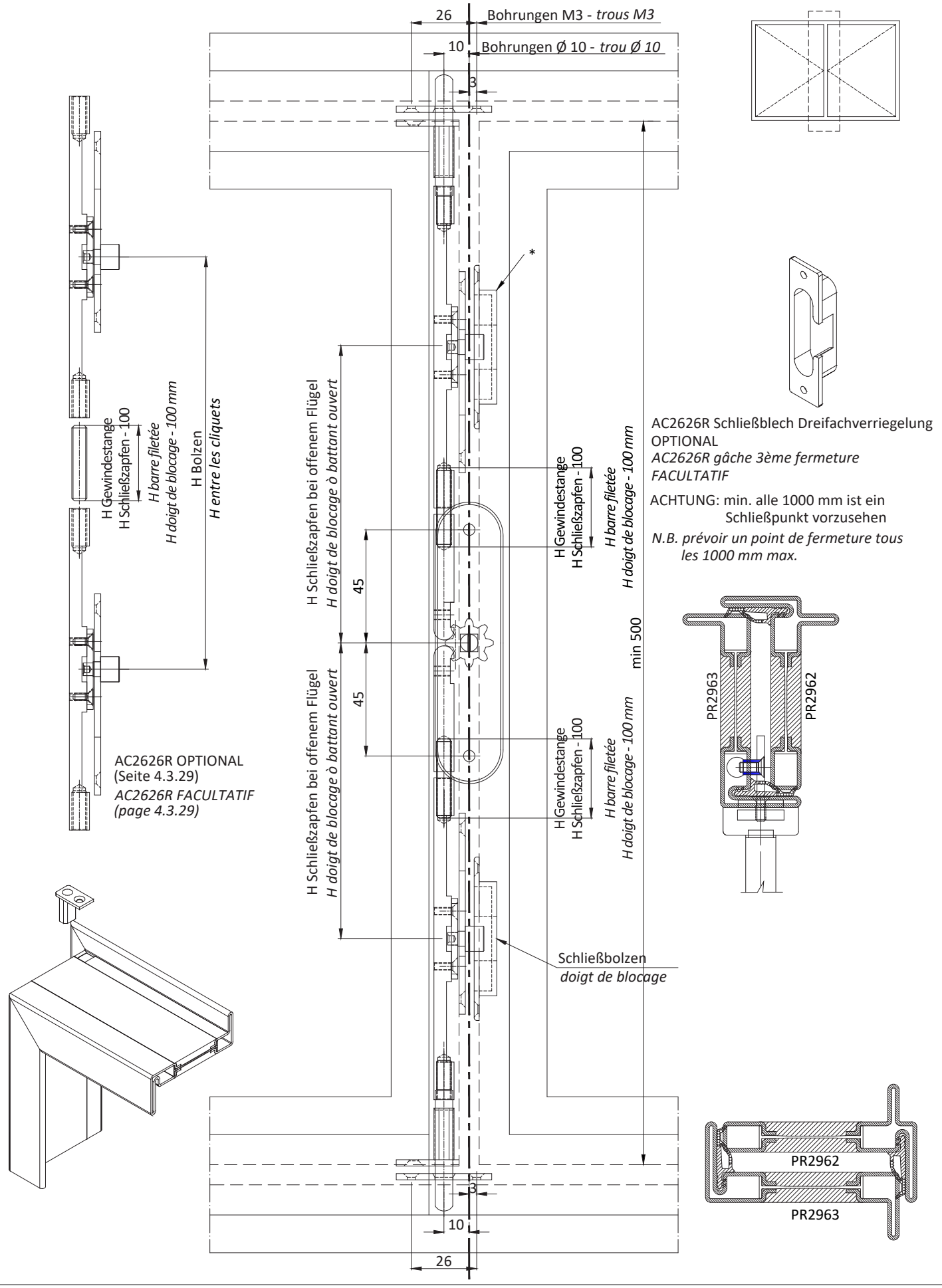
26
Bohrungen M3 - trous M3
10
Bohrungen Ø 10 - trou Ø 10
3
*
H Gewindestange
H Schließzapfen - 100
H barre filetée
H doigt de blocage - 100 mm
H Bolzen
H entre les cliquets
H Schließzapfen bei offenem Flügel
H doigt de blocage à battant ouvert
45
45
min 500
AC2626R OPTIONAL
(Seite 4.3.29)
AC2626R FACULTATIF
(page 4.3.29)
AC2626R Schließblech Dreifachverriegelung
OPTIONAL
AC2626R gâche 3ème fermeture
FACULTATIF
ACHTUNG: min. alle 1000 mm ist ein
Schließpunkt vorzusehen
N.B. prévoir un point de fermeture tous
les 1000 mm max.
PR2963
PR2962
Schließbolzen
doigt de blocage
PR2962
PR2963

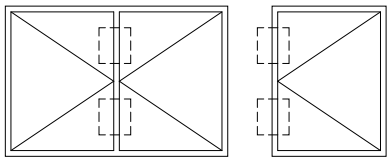

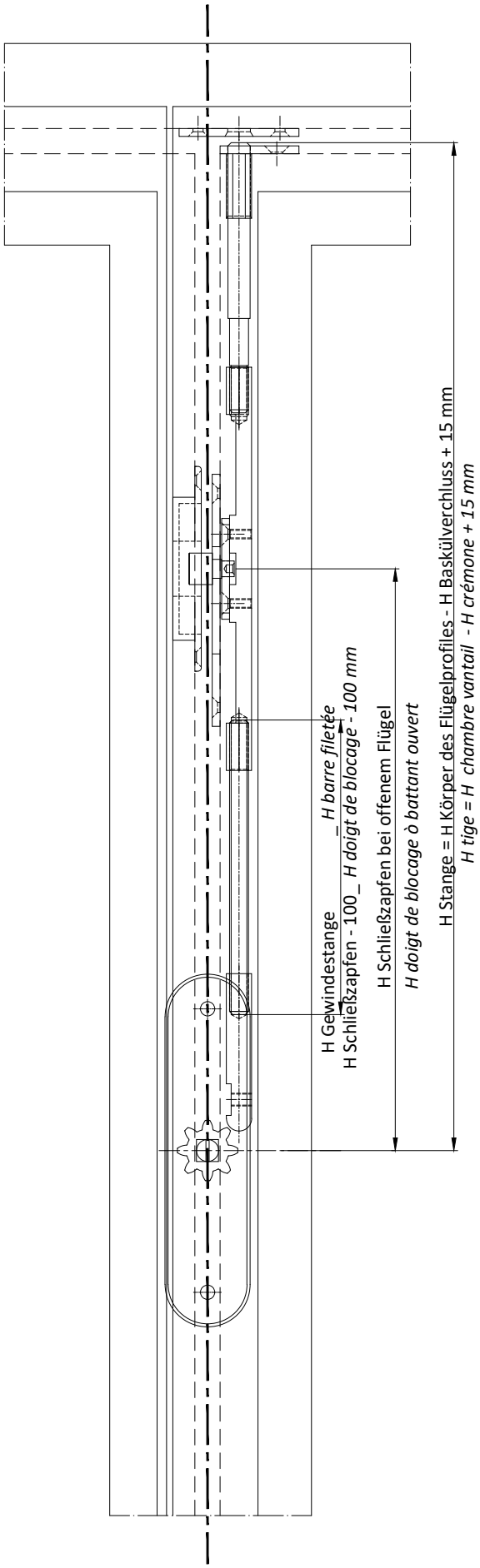

1) Exzentrische Buchse	*1) Axe excentrique*
2) Befestigungsplatte	*2) Plaque de fixation*
3) Verbindungsplatte	*3) Plaque de jonction*
4) Zubehör Stangenbefestigung	*4) Accessoire accrochage tiges*
5) Schließblech Dreifachverriegelung	*5) Gâche 3ème fermeture*
6) Schrauben M3x6	*6) vis M3x6*
7) Schrauben M3x8	*7) vis M3x8*

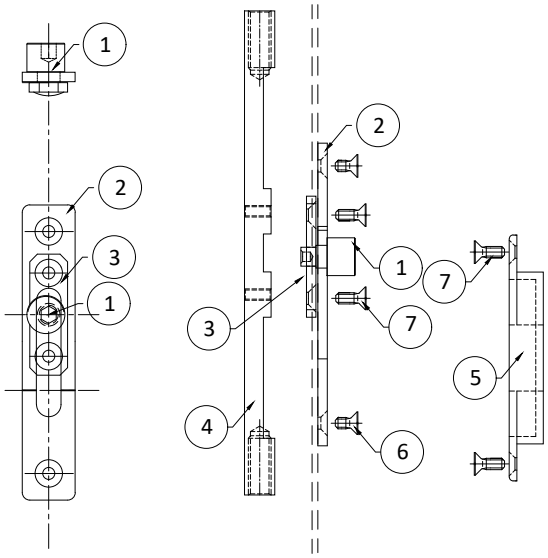

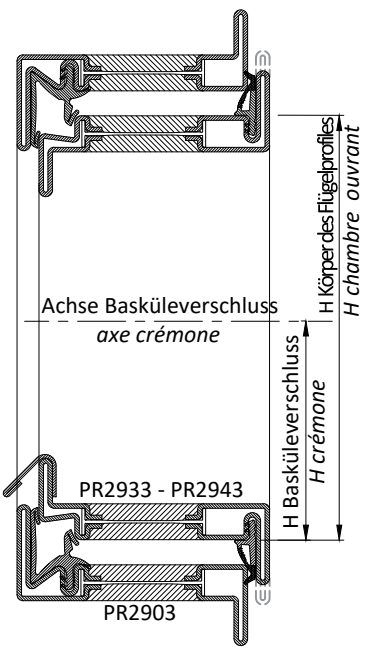

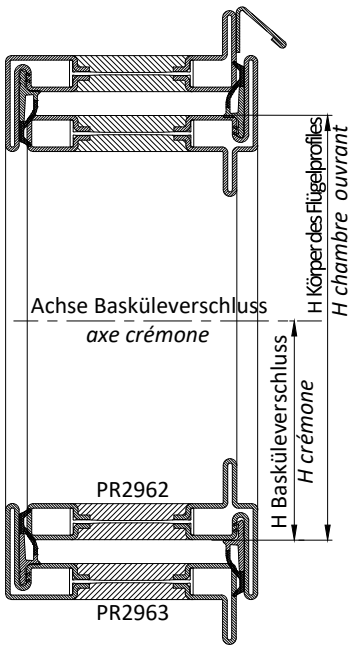

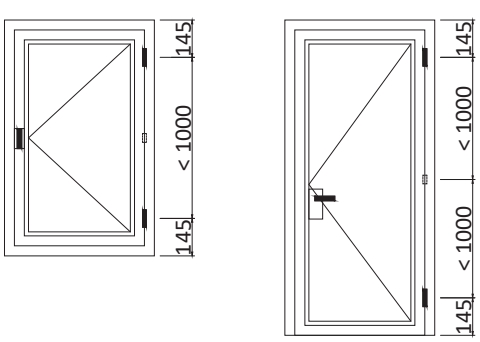

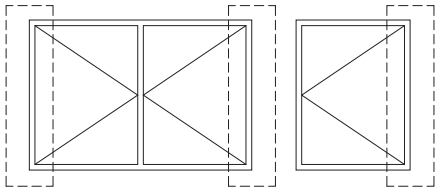

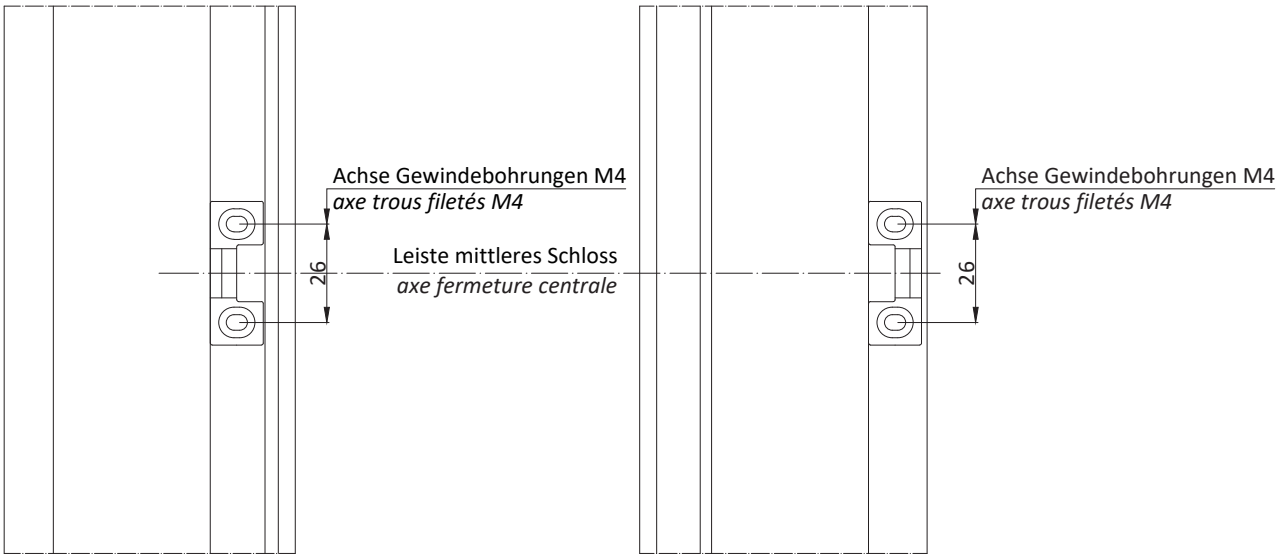

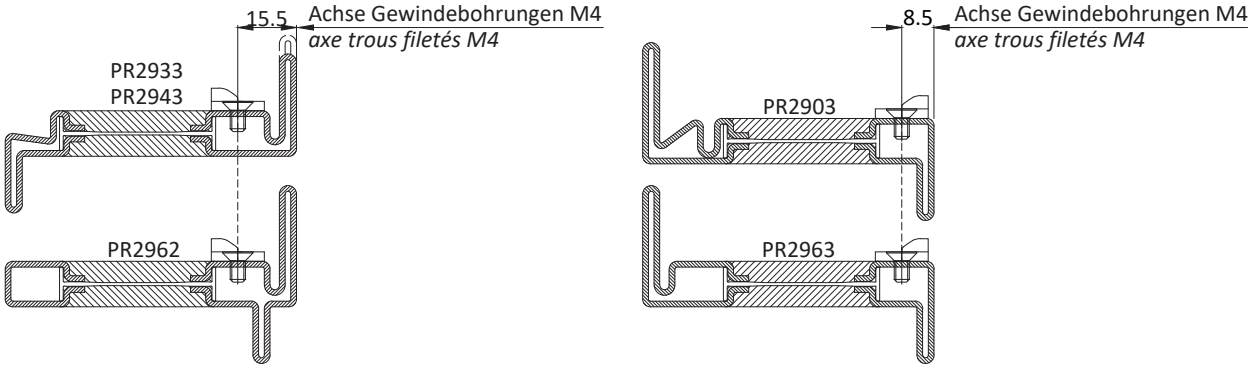

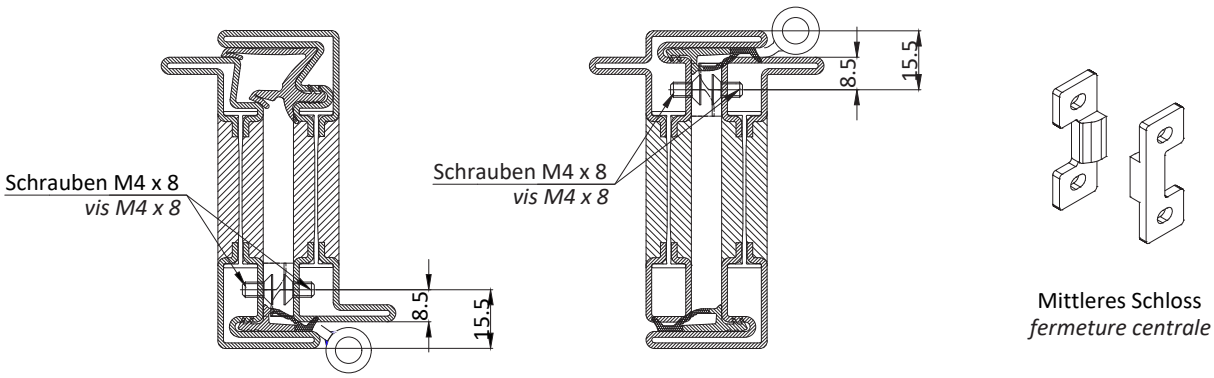

Mittleres Schloss
fermeture centrale

Max. Flügelgewicht: 50 kg
poids max. par battant: 50 kg

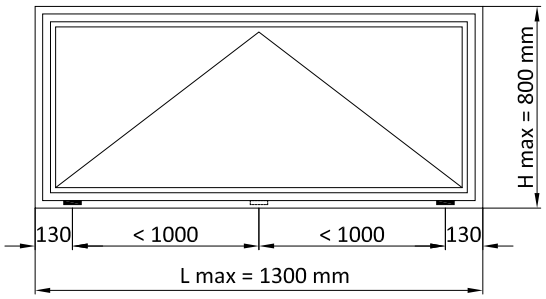

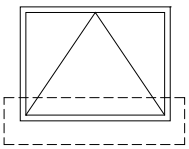

HINWEIS: Mit Bänder AC2628, AC2629
die Offnungsbegrenzer AC2641 einbauen

NOTE: Pour l'application des paumelles AC2628, AC2629,
utilisé les compas limiteur d'ouverture AC2641

AC2628

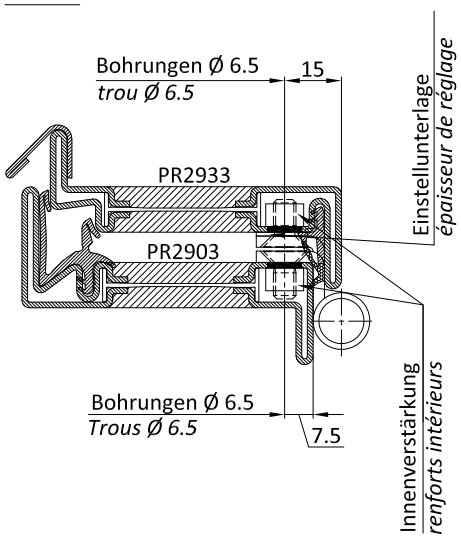

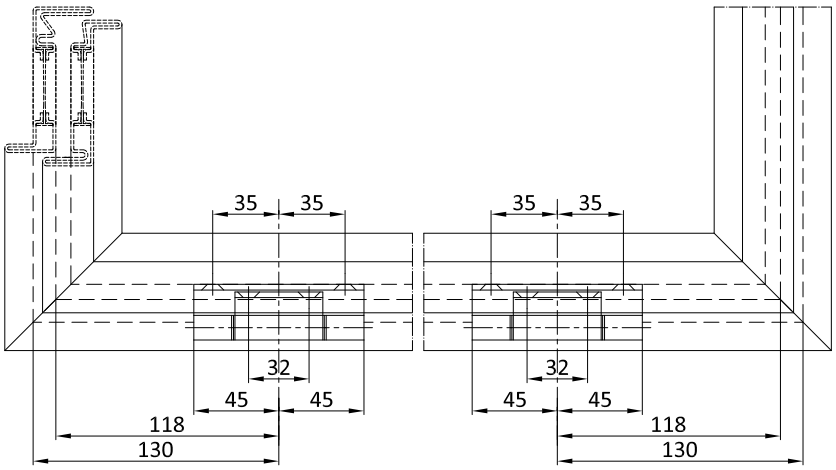

AC2629.xx.D-S

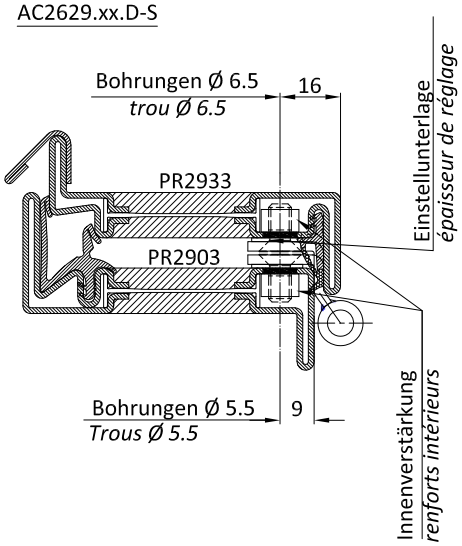

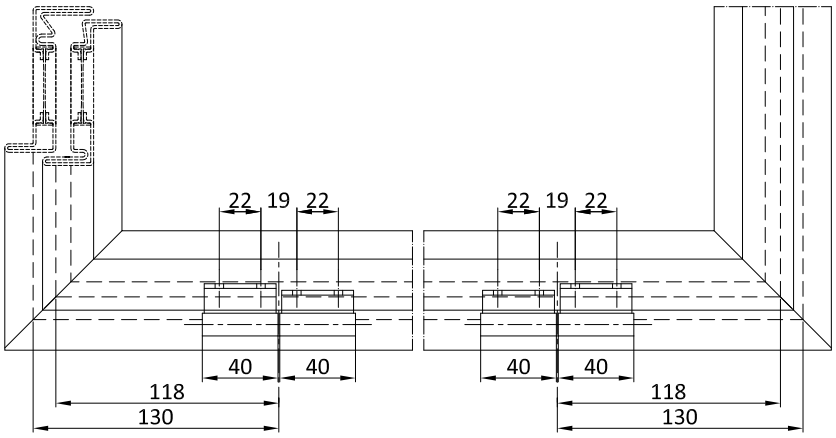

HINWEIS: Für Kippflügel ein rechtes Band AC2629.xx.D
und ein linkes Band AC2629.xx.S einbauen

NOTE: Pour l'ouverture soufflet installer une paumelle
droite AC2629.xx.D et une paumelle gauche AC2629.xx.S

Max. Flügelgewicht: 50 kg
poids max. par battant: 50 kg

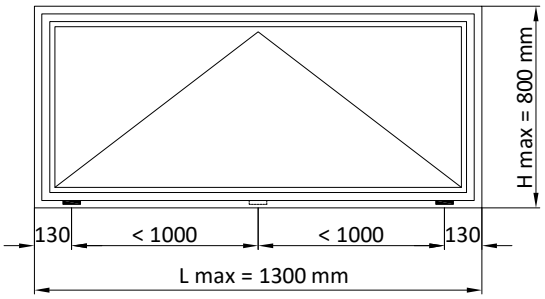

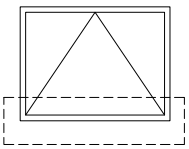

NOTE: Mit Baender AC2648 und AC2649
die Offnungsbegrenzer AC2641 einbauen

NOTE: Pour l'application des paumelles AC2648 et AC2649
utilisé les compas limiteur d'ouverture AC2641

AC2648

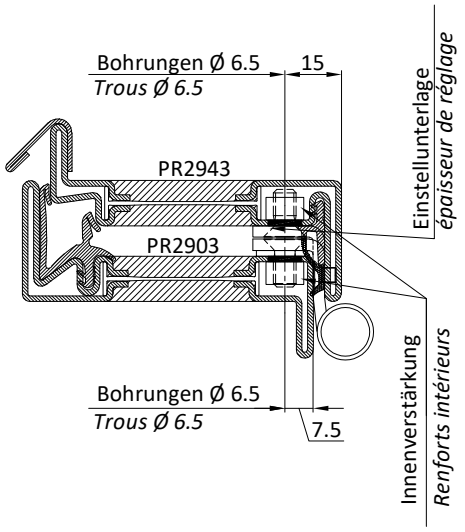

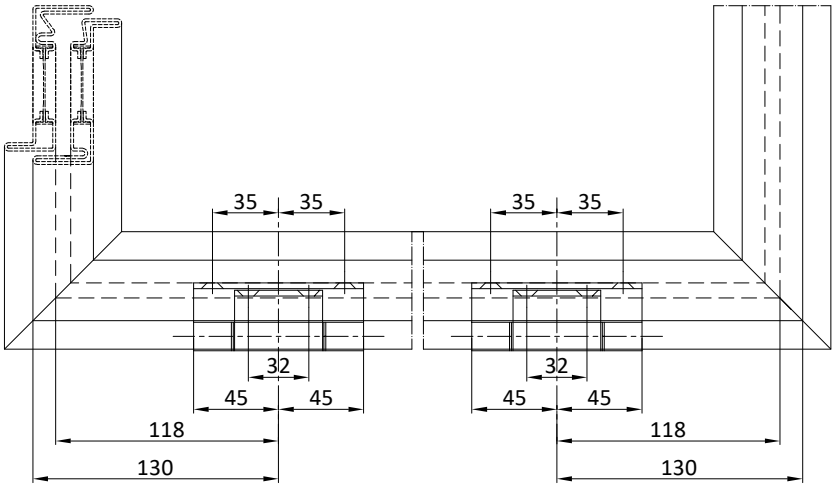

AC2649

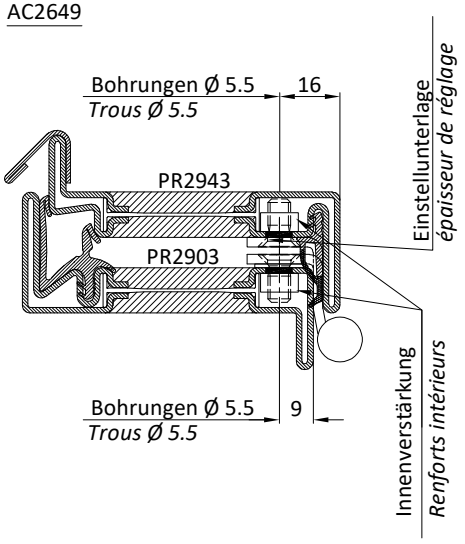

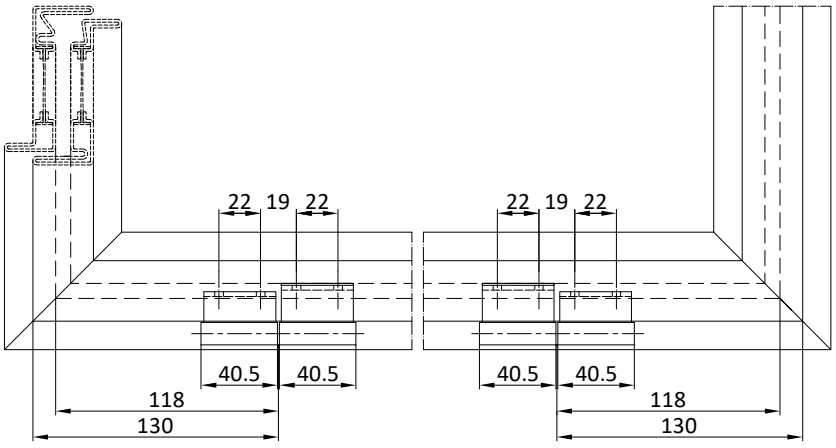

NOTE: Fuer Kippfluegel ein rechtes Band AC2649.ISED
und ein linkes Band AC2649.IDES einbauen

NOTE: Pour l'ouverture vasistas iInstaller une paumelle
droite AC2649.ISED et une paumelle gauche AC2649.IDES

Max. Flügelgewicht: 40 kg
poids max. par battant: 40 kg

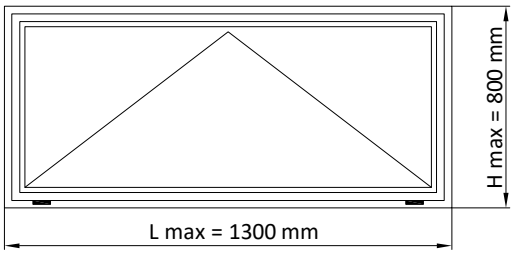

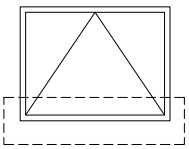

Flügelhalterung *support battant*	Begrenzer "Ochetta" *limiteur en forme d'oie*	Schließblech "Ochetta" *gâche en forme d'oie*
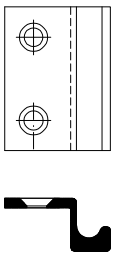	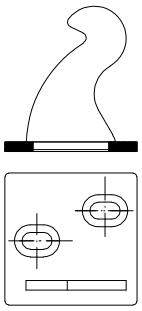	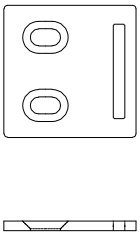
02 Stück *02 pièces*	02 Stück *02 pièces*	02 Stück *02 pièces*

Schließblech innen *contreplaque intérieure fixation support*	Flügelschutzeinlage *gaine d'appui battant*
02 Stück *02 pièces*	02 Stück *02 pièces*

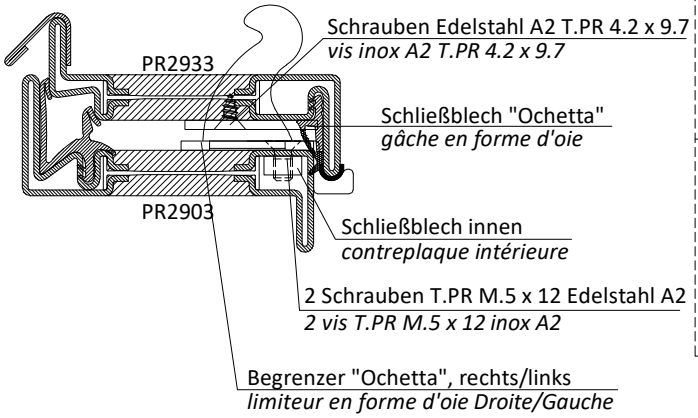

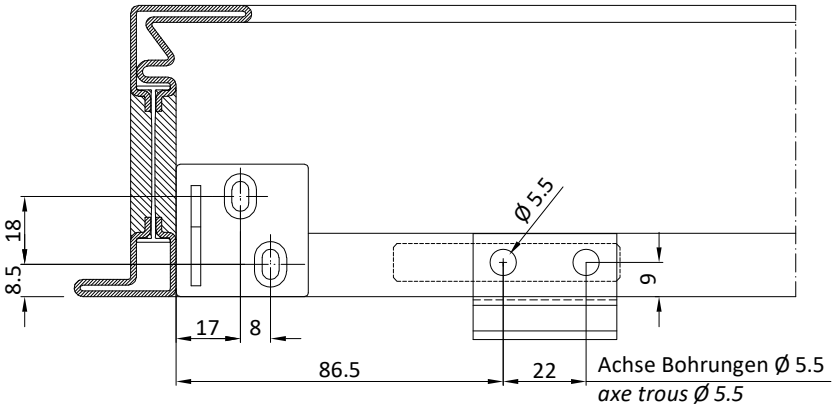

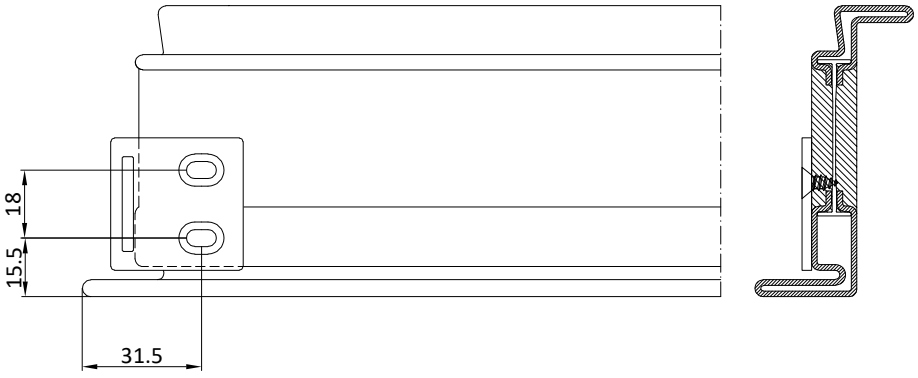

Max. Flügelgewicht: 50 kg
poids max. par battant: 50 kg

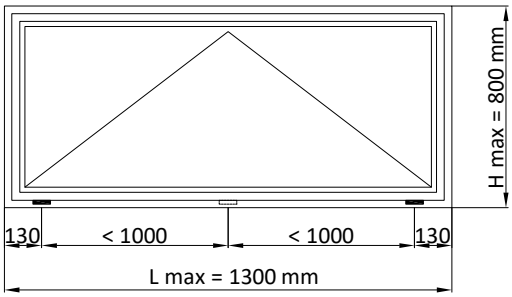

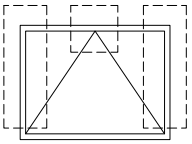

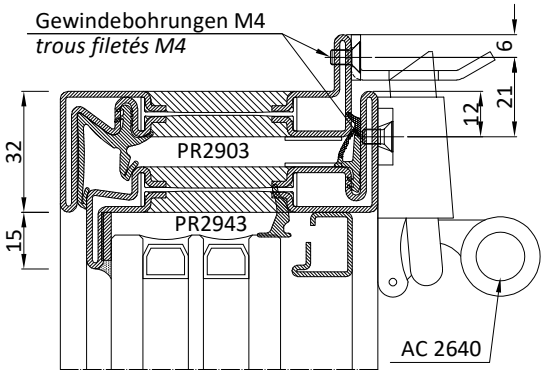

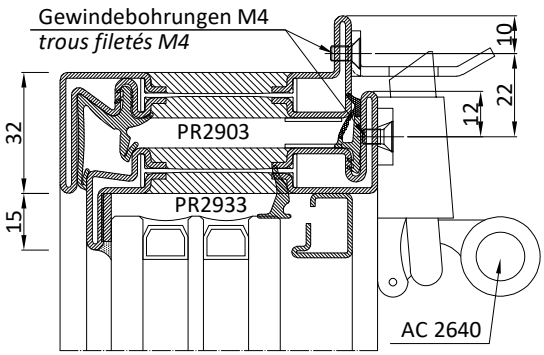

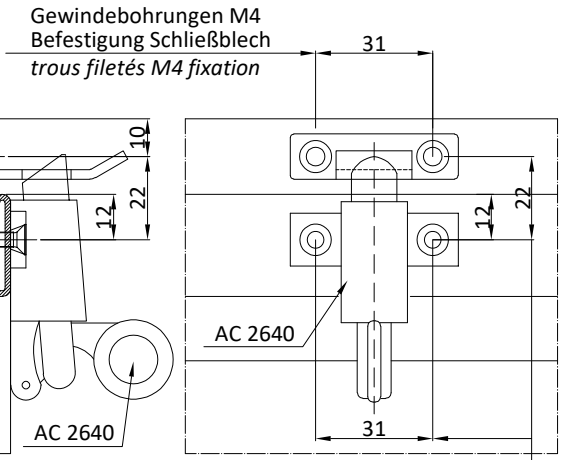

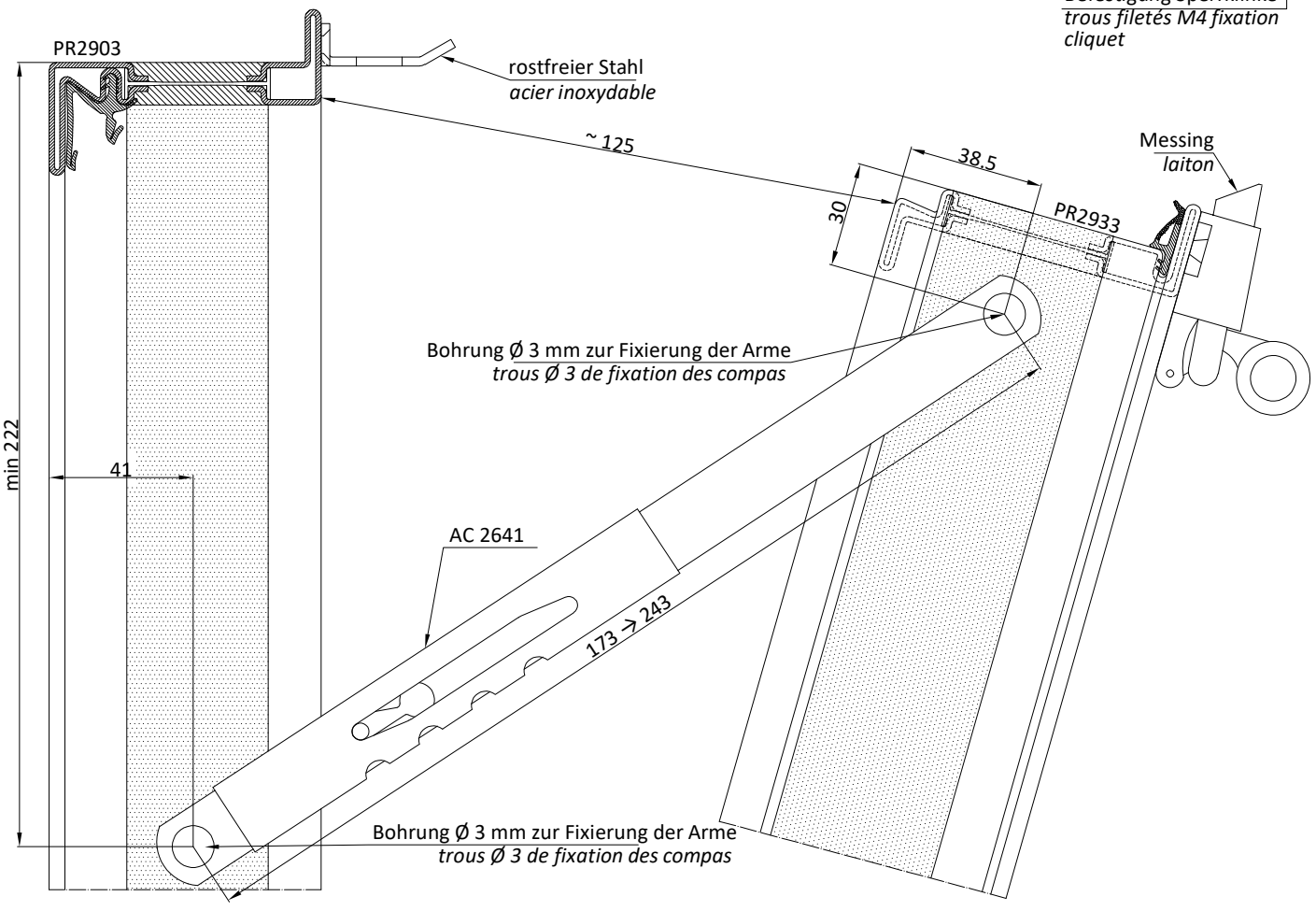

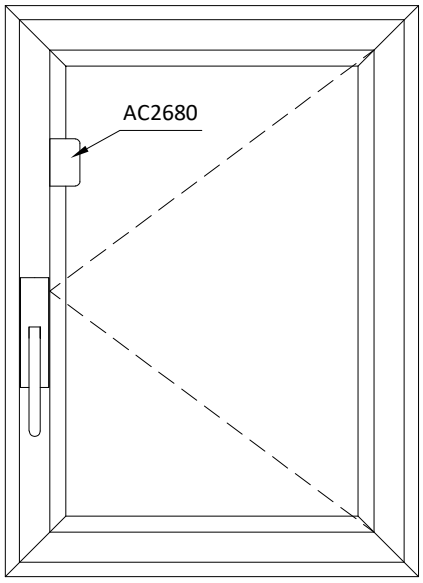

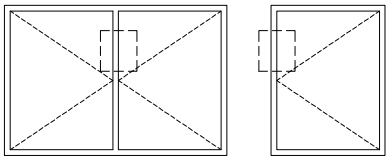

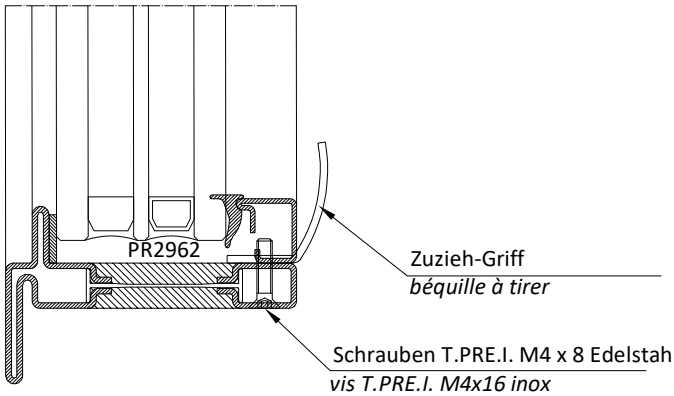

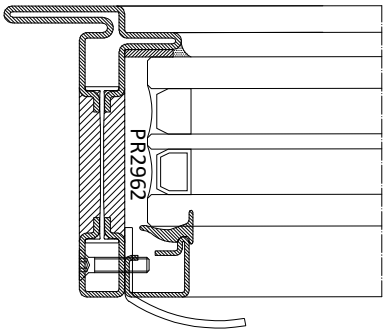

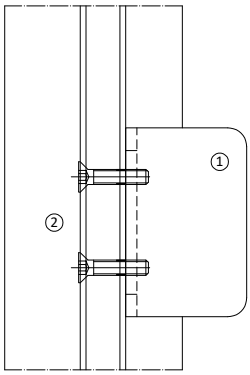

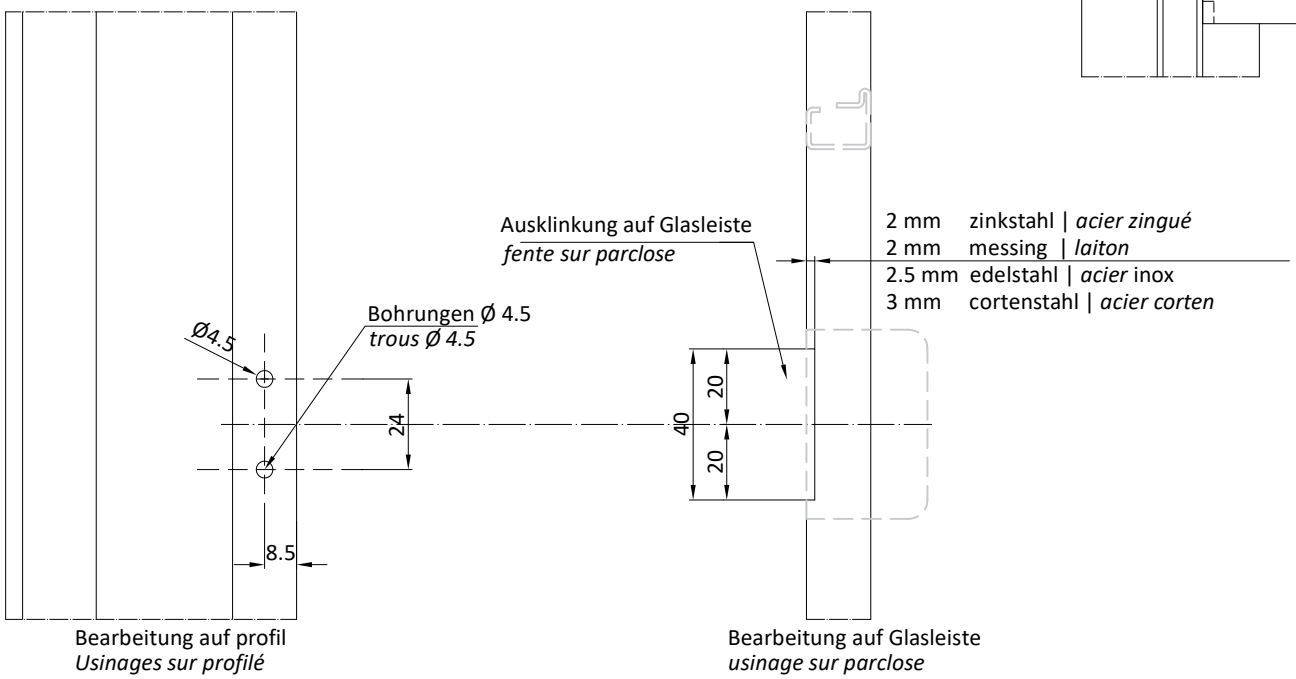

Bearbeitung auf profil
Usinages sur profilé

Bearbeitung auf Glasleiste
usinage sur parclose

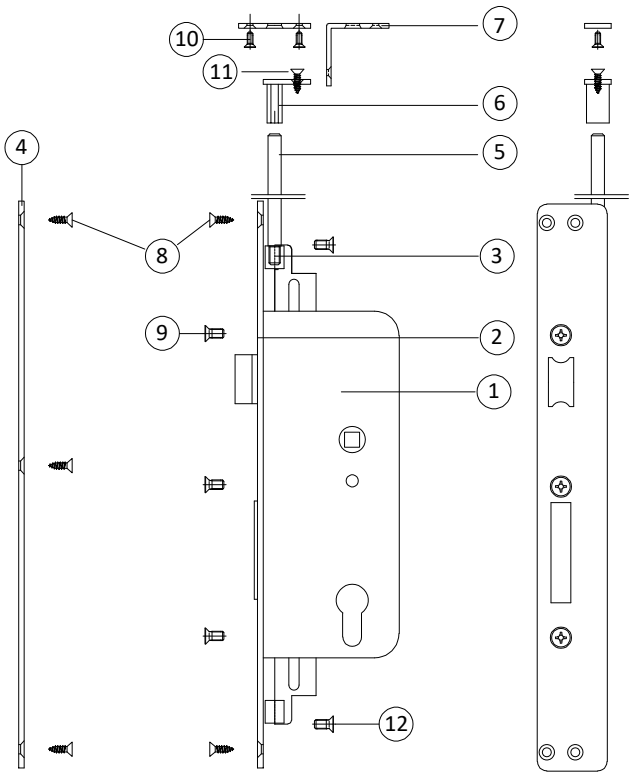

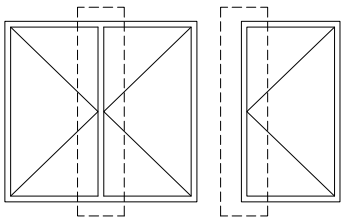

AC2695 OPZIONAL
siehe Bearbeitung Seite 4.3.60-61 | 4.5.27

AC2695 FACULTATIF
voir usinage page 4.3.60-61 | 4.5.27

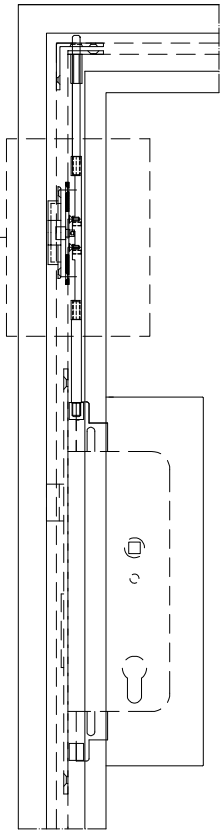

1) Schloss
2) Stulpblech R oder L
3) Verbindungsbuchse
4) Schließblech
5) Edelstahlstangen
6) Stangenführung oben
7) Schließblech für zweiflügelige Türen
7a) Schließblech für einflügelige Türen
8) Selbstbohrschrauben Edelstahl A2 T.PRT.C. 3.9x13
9) Schrauben Edelstahl T.PRT.C. m5x10
10) Schrauben Edelstahl T.PRE.I. 3x8
11) Selbstbohrschrauben Edelstahl T.PRT.C. 3.9x13
12) Schrauben Edelstahl T.S.PRE.I. M4x8

1) Serrure
2) Plaque de serrure (Droite ou gauche)
3) Réducteur de jonction
4) Gâche
5) Tiges inox
6) Tiges-guide supérieure
7) Tiges de support pour portes à deux battants
7bis) Tiges de support pour portes à un battant
8) Vis autotaraudeuses Inox A2 T.PRT.C. 3.9x13
9) Vis inox T.PRT.C. m5x10
10) Vis inox T.PRE.I 3x8
11) Vis autotaraudeuses Inox T.PRT.C. 3.9x13
12) Vis inox T.S.PRE.I M4 x 8

EINBAUSCHEMA SCHLOSS UND DREIFACHVERRIGELUG
SCHEMA UTILISATION SERRURES ET TROISIEMES FERMETURES

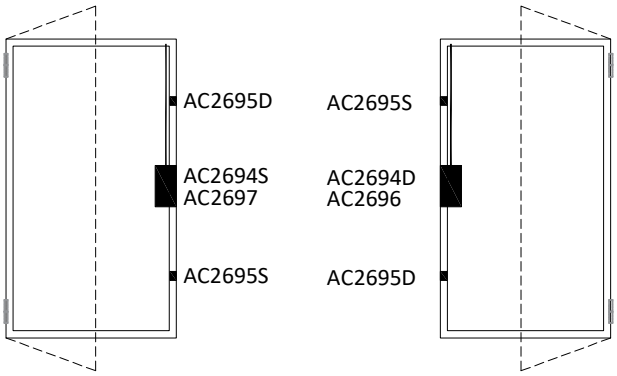

NACH INNEN OFFNEN _ INNEN ANSICHT
OUVERTURE A L'INTERIEURE _ VUE INTERIEURE

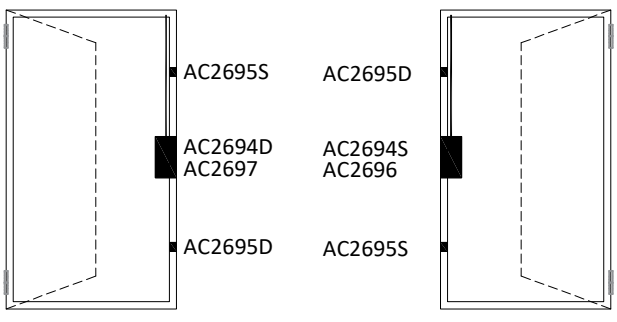

NACH INNEN AUSSEN _ INNEN ANSICHT
OUVERTURE A L'EXTERIEURE _ VUE INTERIEURE

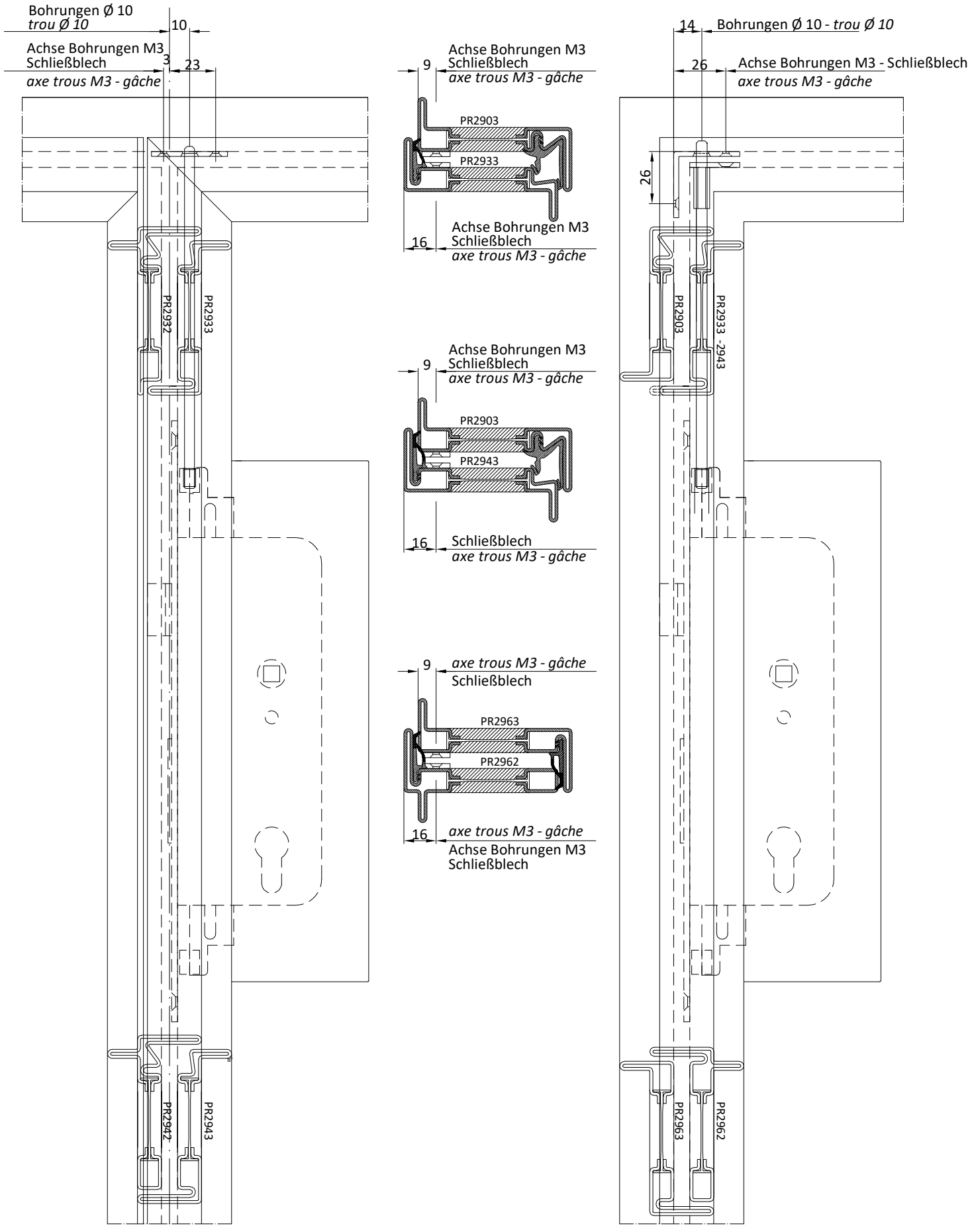
Bohrungen Ø 10
trou Ø 10
10
Achse Bohrungen M3
Schließblech
axe trous M3 - gâche
3
23
PR2932
PR2933
PR2942
PR2943
9
Achse Bohrungen M3
Schließblech
axe trous M3 - gâche
PR2903
PR2933
16
Achse Bohrungen M3
Schließblech
axe trous M3 - gâche
9
Achse Bohrungen M3
Schließblech
axe trous M3 - gâche
PR2903
PR2943
16
Schließblech
axe trous M3 - gâche
9
axe trous M3 - gâche
Schließblech
PR2963
PR2962
16
axe trous M3 - gâche
Achse Bohrungen M3
Schließblech
14
Bohrungen Ø 10 - trou Ø 10
26
Achse Bohrungen M3 - Schließblech
axe trous M3 - gâche
26
PR2903
PR2933 -2943
PR2963
PR2962

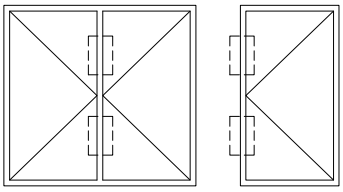

1) Exzentrische Buchse	*1) Axe excentrique*
2) Befestigungsplatte	*2) Plaque de fixation*
3) Verbindungsplatte	*3) Plaque de jonction*
4) Zubehör Stangenbefestigung	*4) Accessoire accrochage tringles*
5) Schließblech Dreifachverriegelung	*5) Gâche 3ème fermeture*
6) Schrauben M3x6	*6) vis M3x6*
7) Schrauben M3x8	*7) vis M3x8*

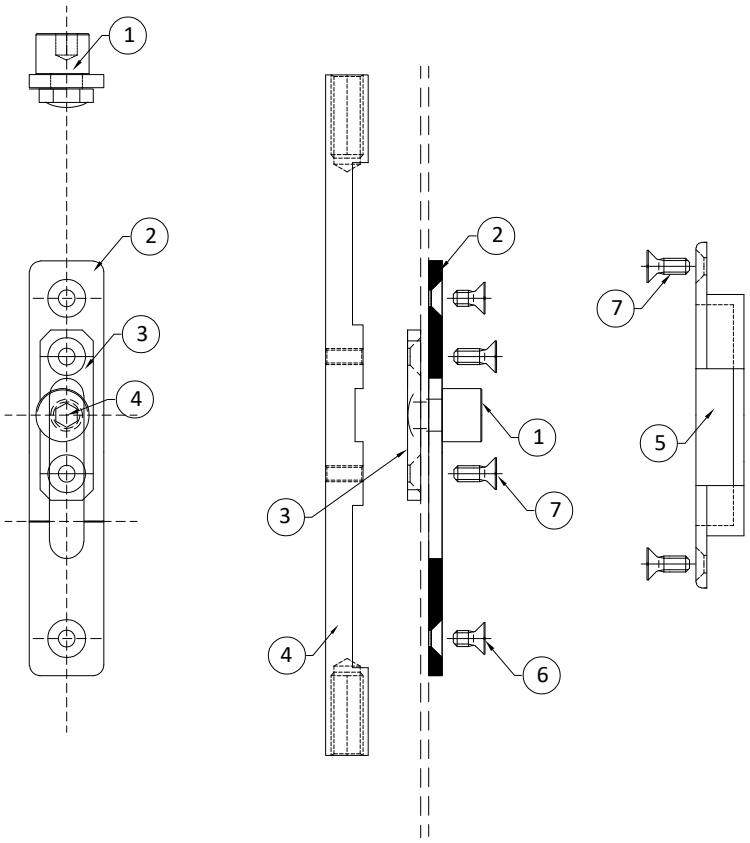

EINBAUSCHEMA SCHLOSS UND DREIFACHVERRIEGELUNG
SCHEMA UTILISATION SERRURES ET TROISIEMES FERMETURES

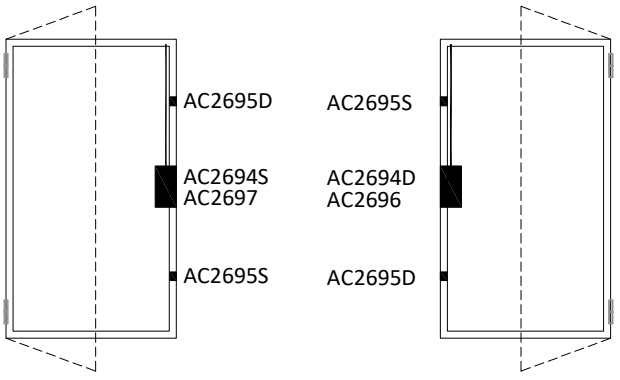

NACH INNEN OFFNEN _ INNEN ANSICHT
OUVERTURE A L'INTERIEURE _ VUE INTERIEURE

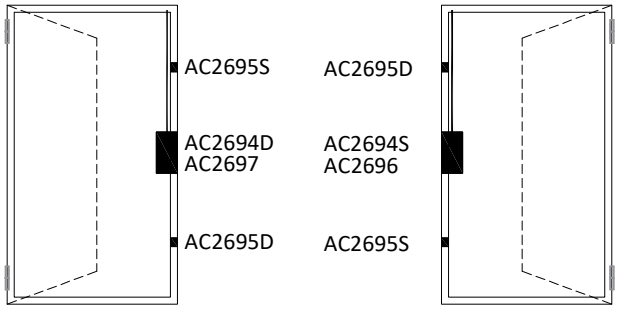

NACH INNEN AUSSEN _ INNEN ANSICHT
OUVERTURE A L'EXTERIEURE _ VUE INTERIEURE

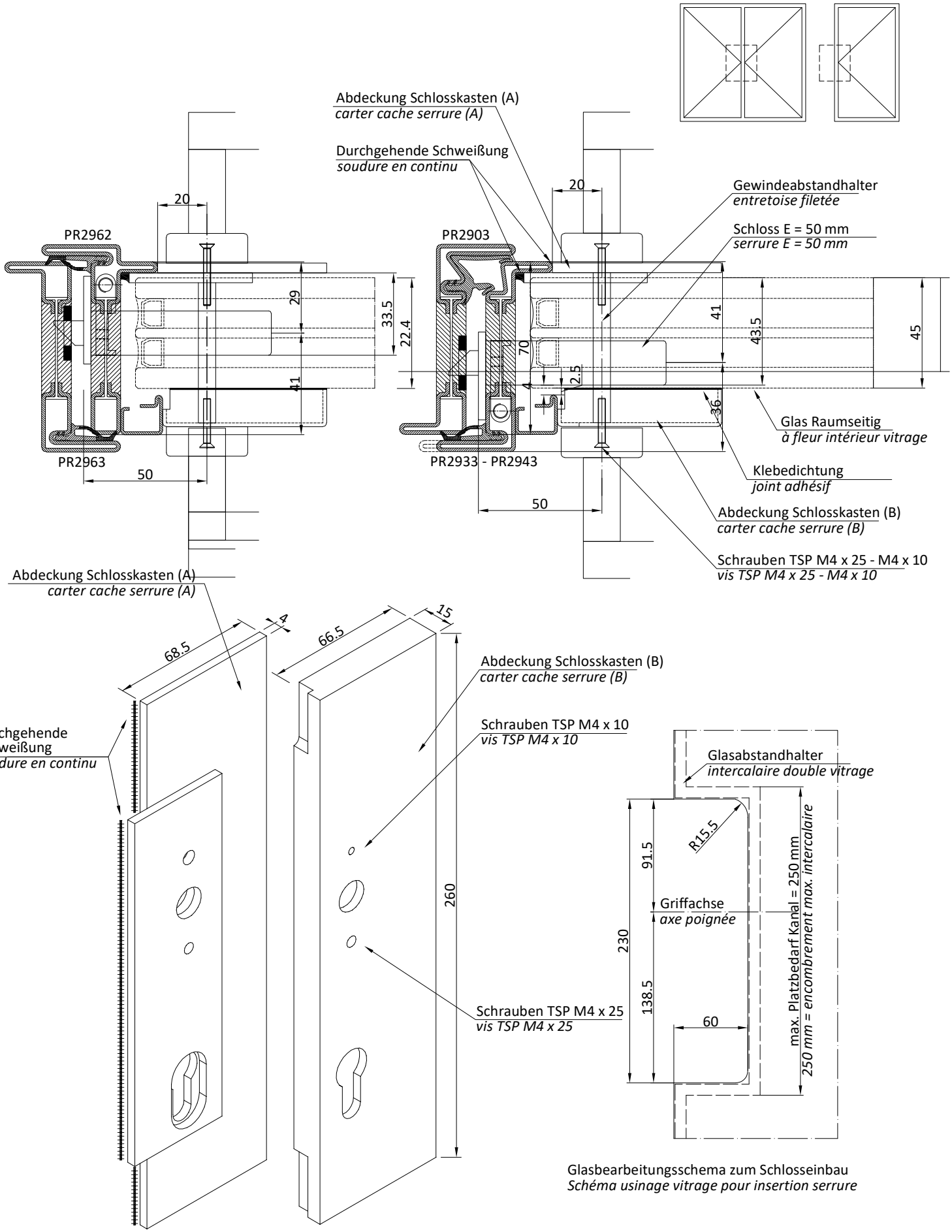

Glasbearbeitungsschema zum Schlosseinbau
Schéma usinage vitrage pour insertion serrure

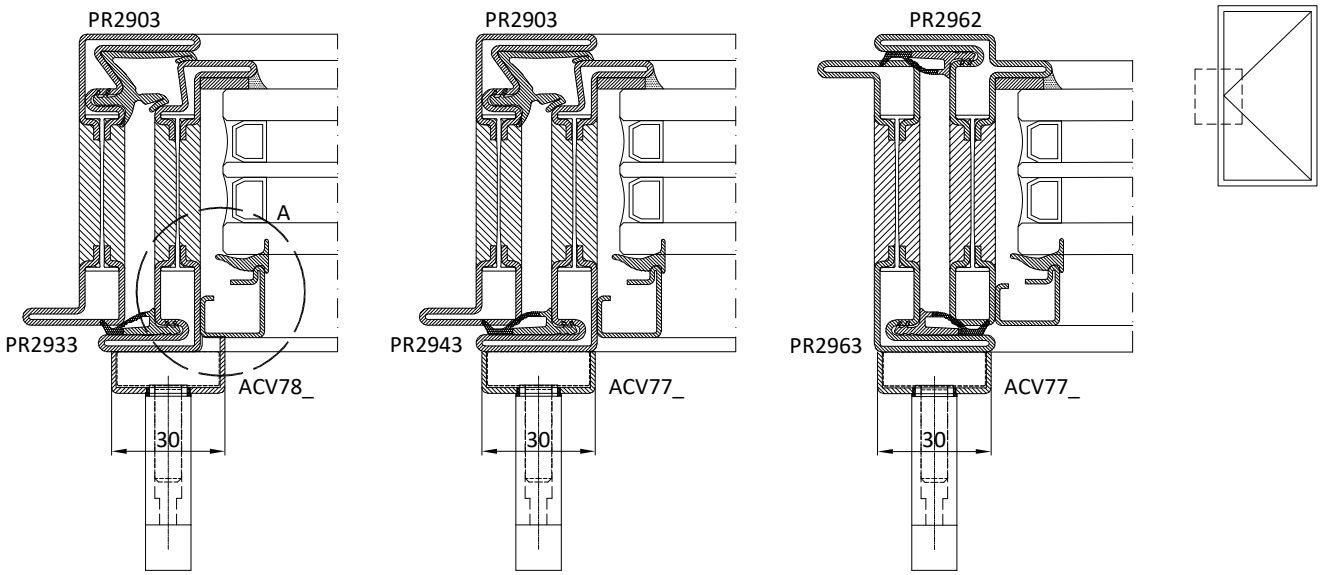
PR2903
A
PR2933
ACV78_
30
PR2903
PR2943
ACV77_
30
PR2962
PR2963
ACV77_
30

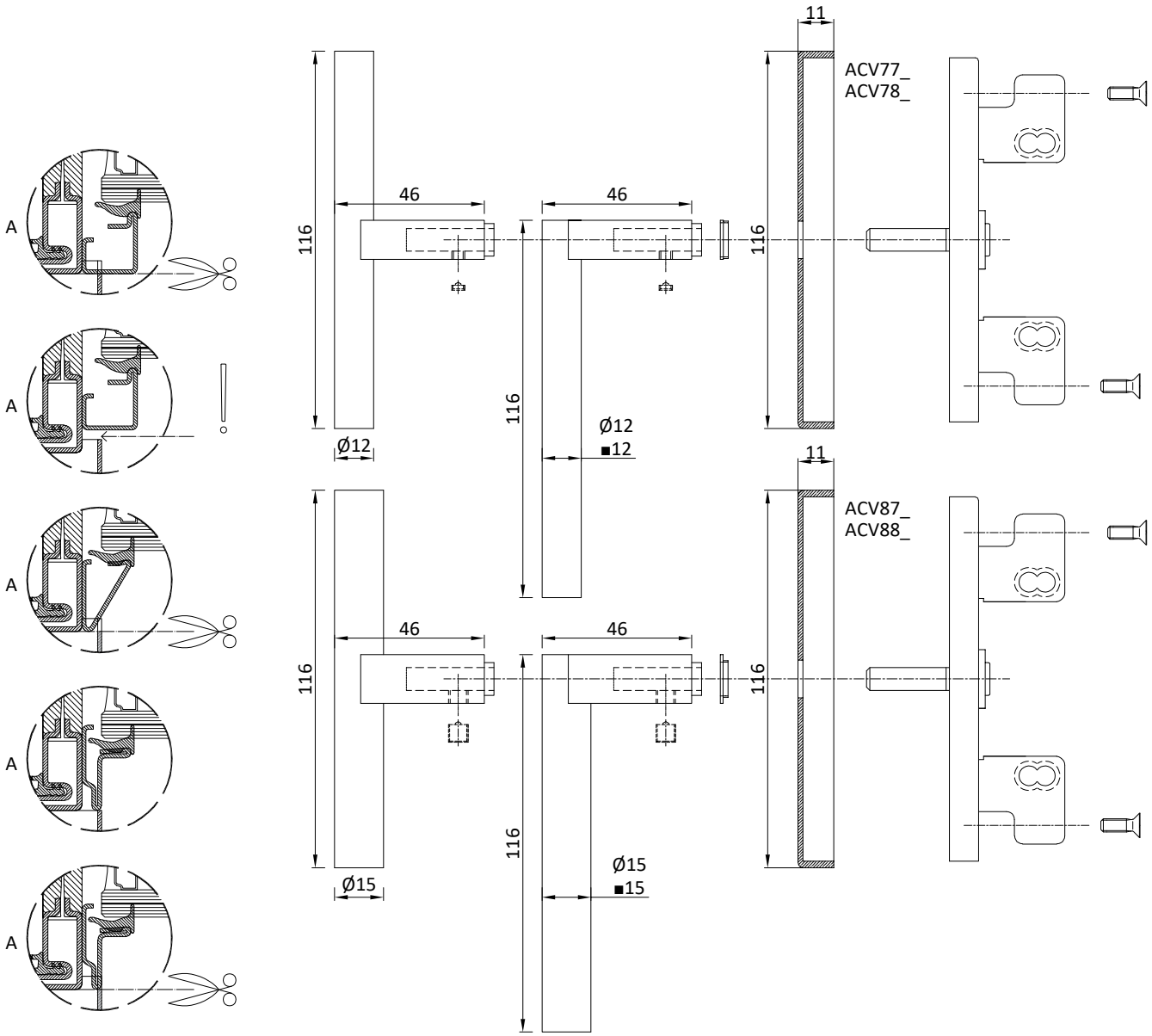
A
A
A
A
A
11
ACV77_
ACV78_
46
46
116
116
116
Ø12
■12
Ø12
11
ACV87_
ACV88_
46
46
116
116
116
Ø15
■15
Ø15

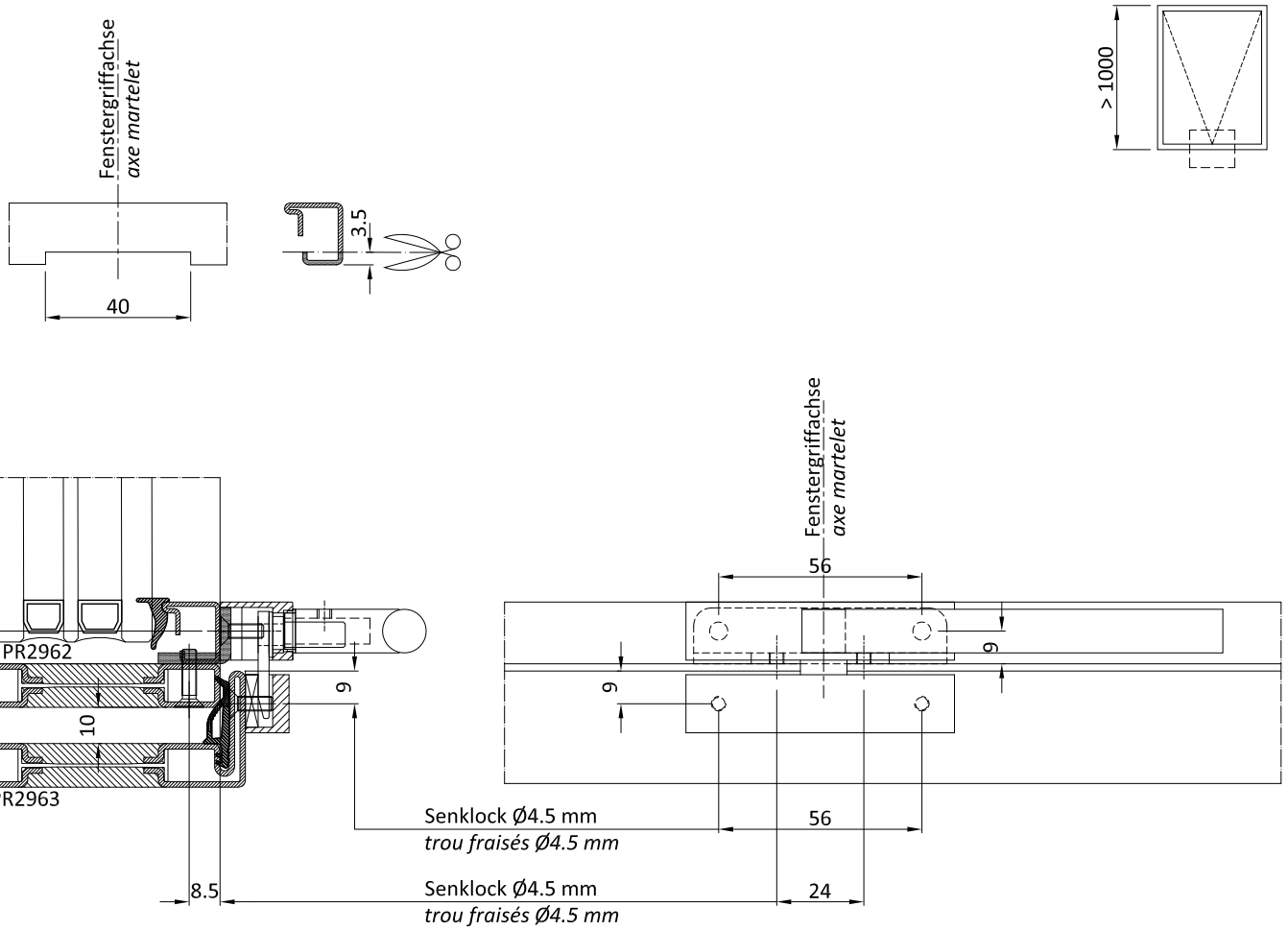
Fenstergriffachse
axe martelet
40
3.5
> 1000
PR2962
PR2963
9
10
9
Fenstergriffachse
axe martelet
56
9
9
Senklock Ø4.5 mm
trou fraisés Ø4.5 mm
56
8.5
Senklock Ø4.5 mm
trou fraisés Ø4.5 mm
24

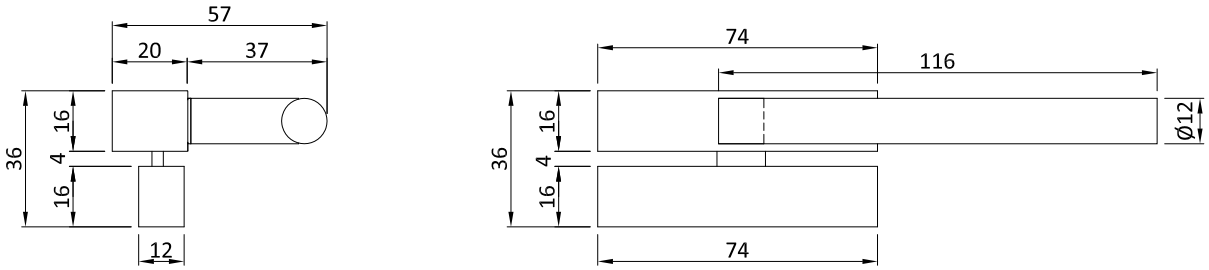
57
20
37
36
16
4
16
12
74
116
36
16
4
16
Ø12
74

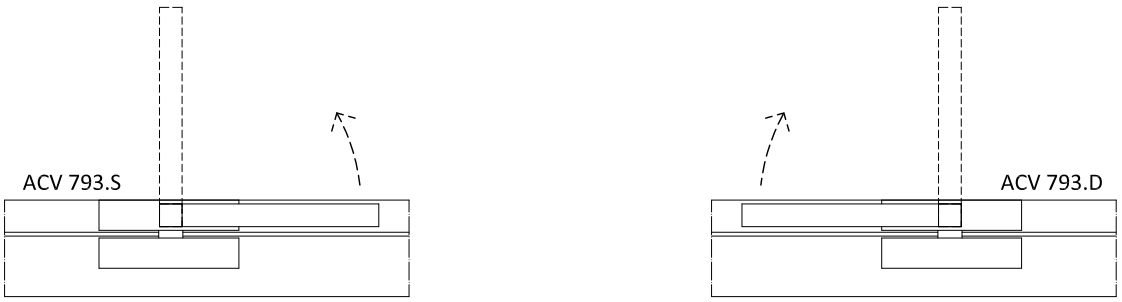
ACV 793.S
ACV 793.D

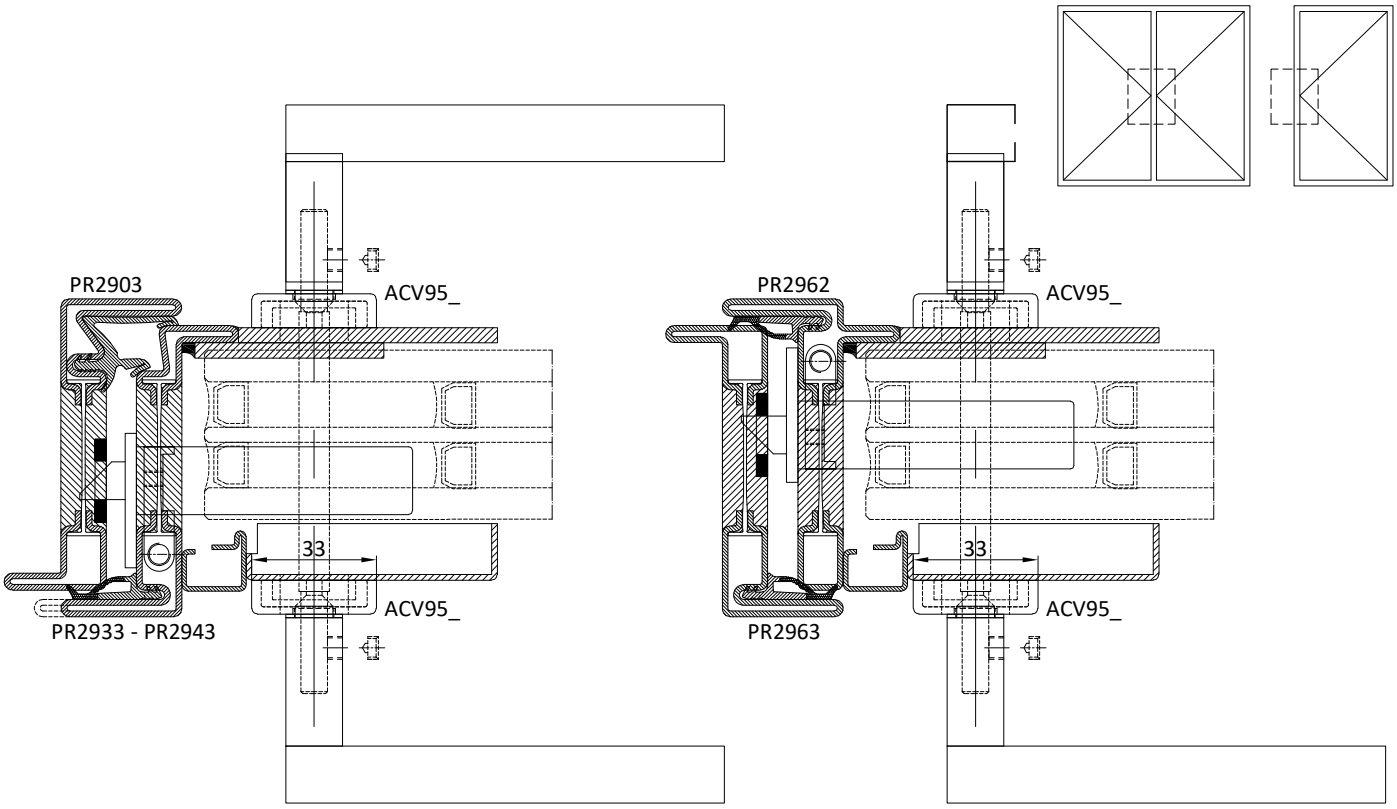
PR2903
ACV95_
33
ACV95_
PR2933 - PR2943
PR2962
ACV95_
33
ACV95_
PR2963

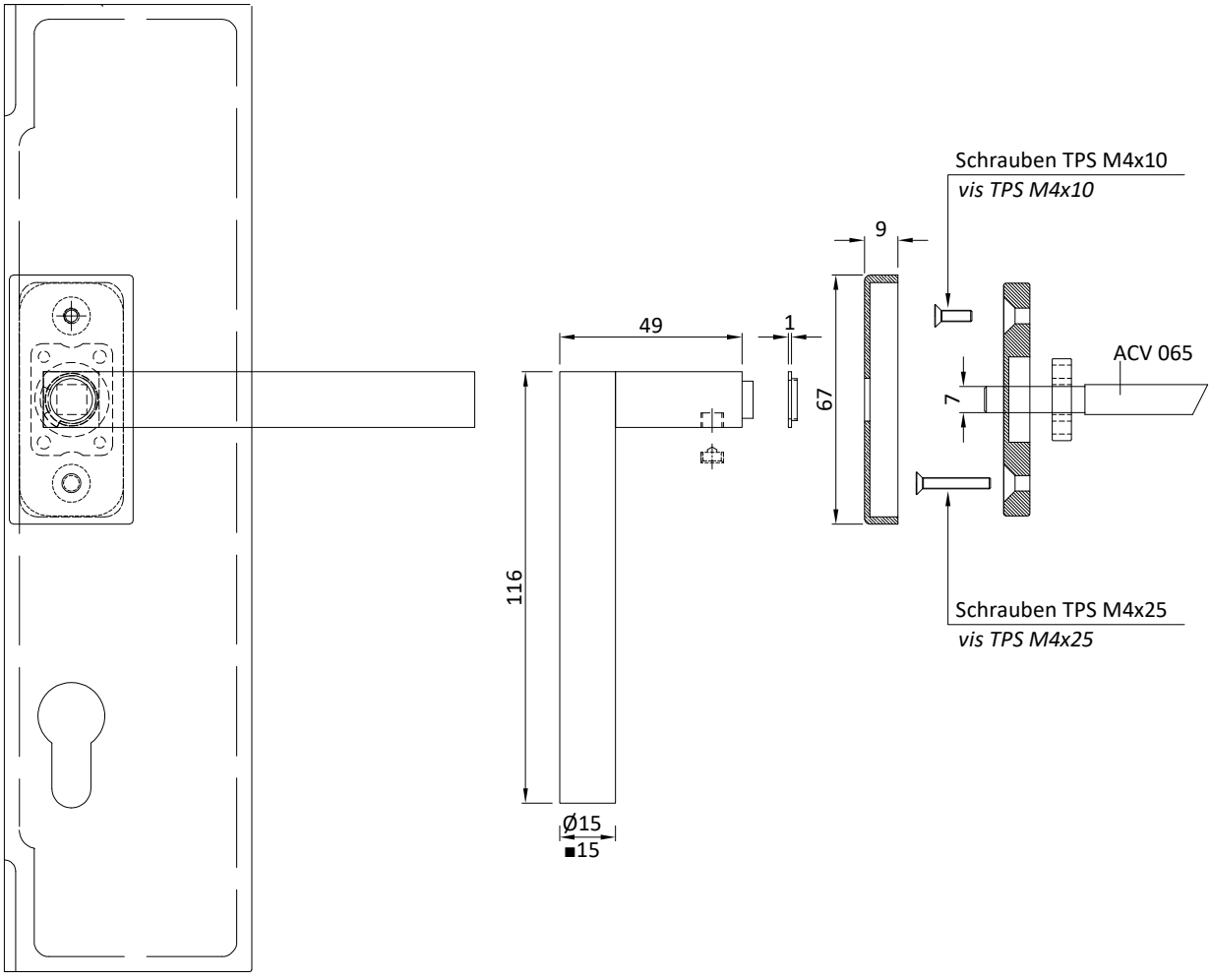
Schrauben TPS M4x10
vis TPS M4x10
9
49
1
67
7
ACV 065
116
Ø15
■15
Schrauben TPS M4x25
vis TPS M4x25

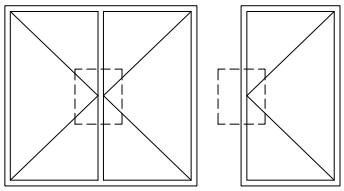

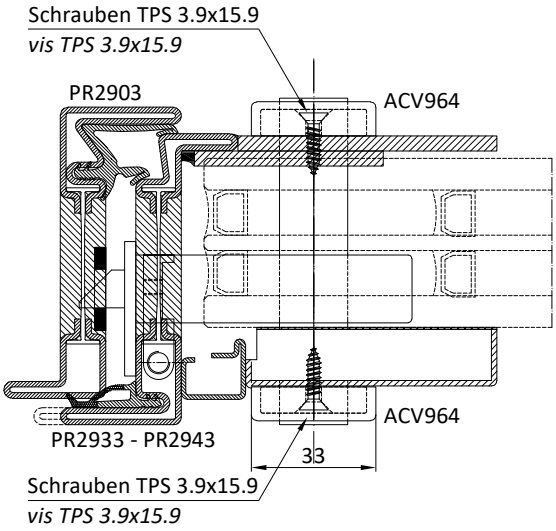
Schrauben TPS 3.9x15.9
vis TPS 3.9x15.9
PR2903
ACV964
ACV964
PR2933 - PR2943
33
Schrauben TPS 3.9x15.9
vis TPS 3.9x15.9

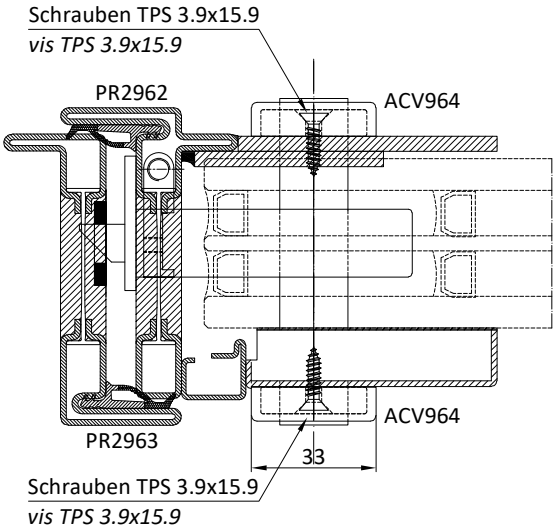
Schrauben TPS 3.9x15.9
vis TPS 3.9x15.9
PR2962
ACV964
ACV964
PR2963
33
Schrauben TPS 3.9x15.9
vis TPS 3.9x15.9

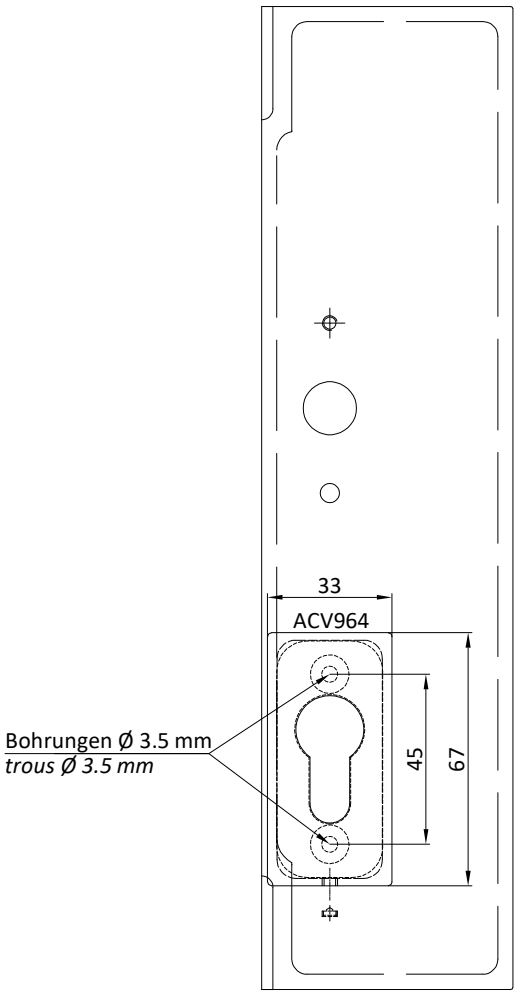
33
ACV964
Bohrungen Ø 3.5 mm
trous Ø 3.5 mm
45
67

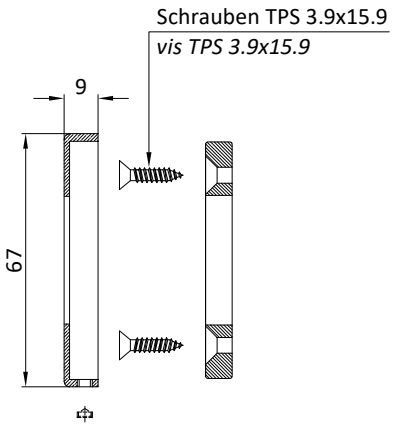
Schrauben TPS 3.9x15.9
vis TPS 3.9x15.9
9
67

AGE581-2-5-6	130 kg	Easy
AG2578	80 kg	Easy

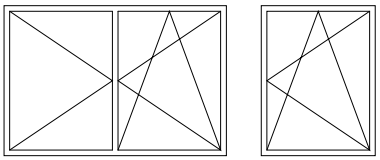

L Breite *largeur*	Easy	H Höhe - *hauteur*											
		670 860	861 1000	1001 1200	1201 1400	1401 1600	1601 1800	1801 2000	2001 2200	2201 2400	2401 2600	2601 2800	2801 2900
	601-800	A1	B1	C1	D1	E1	F1	G1	H1	I1	J1	K1	L1
	801-1000	-	B2	C2	D2	E2	F2	G2	H2	I2	J2	K2	L2
	1001-1200	-	-	C3	D3	E3	F3	G3	H3	I3	J3	K3	L3
	1201-1400	-	-	-	D4	E4	F4	G4	H4	I4	J4	K4	-

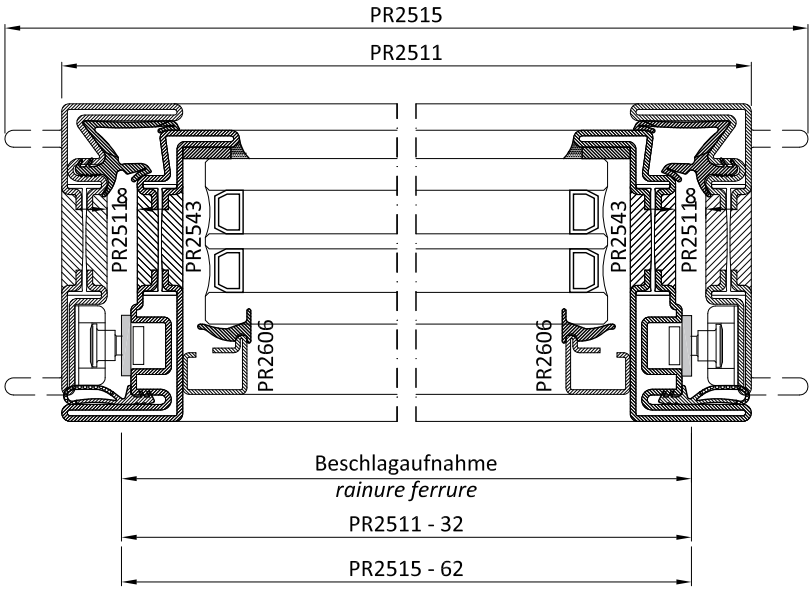

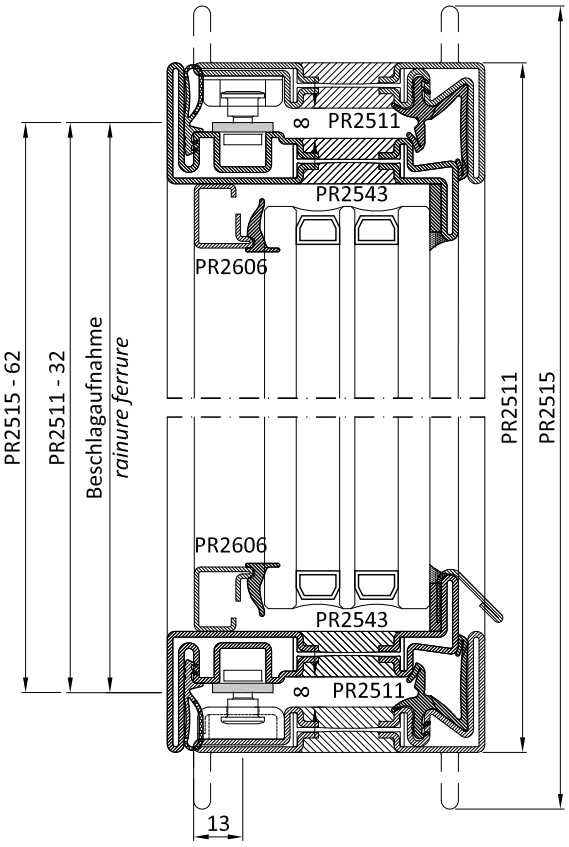

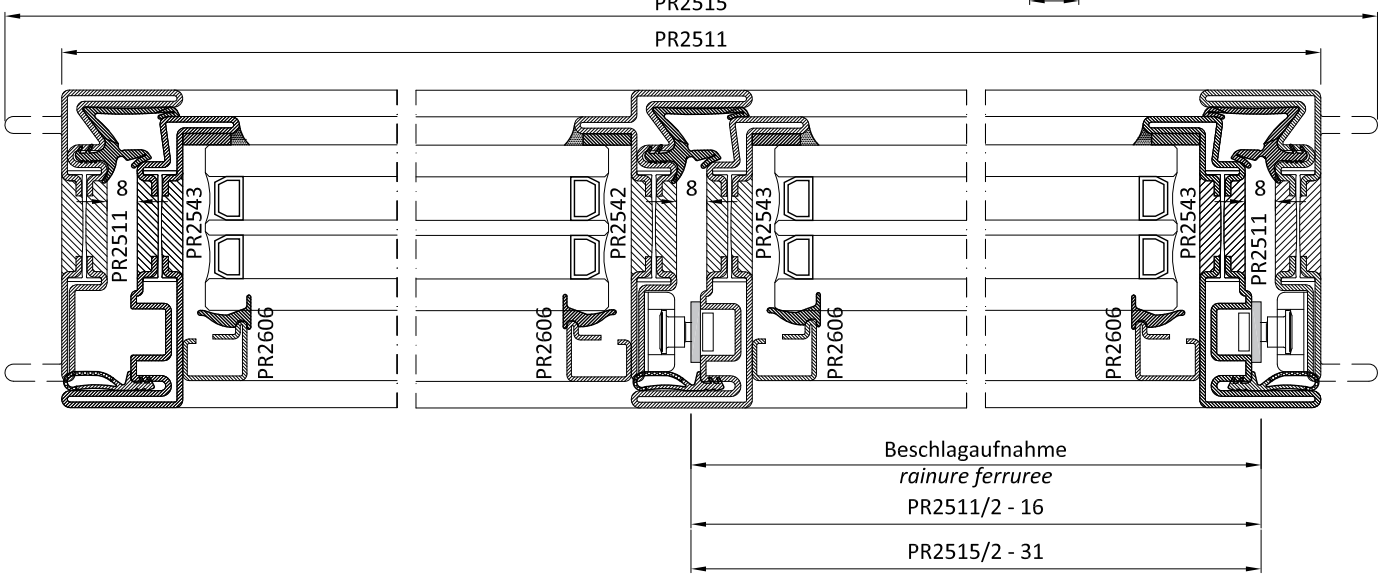

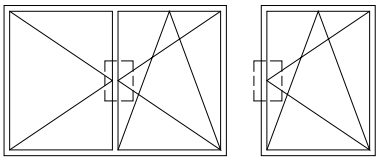

Bohrungen zum Einsatz der Schalttafel und zur Befestigung und Bedienung von DK-Griff
Trous pour l'insertion du carré commande et fixation de la poignée/ mouvement DK

Öse zum Einsetzen des Basküleverschlussmechanismus'
Fente pour insertion du mécanisme crémone

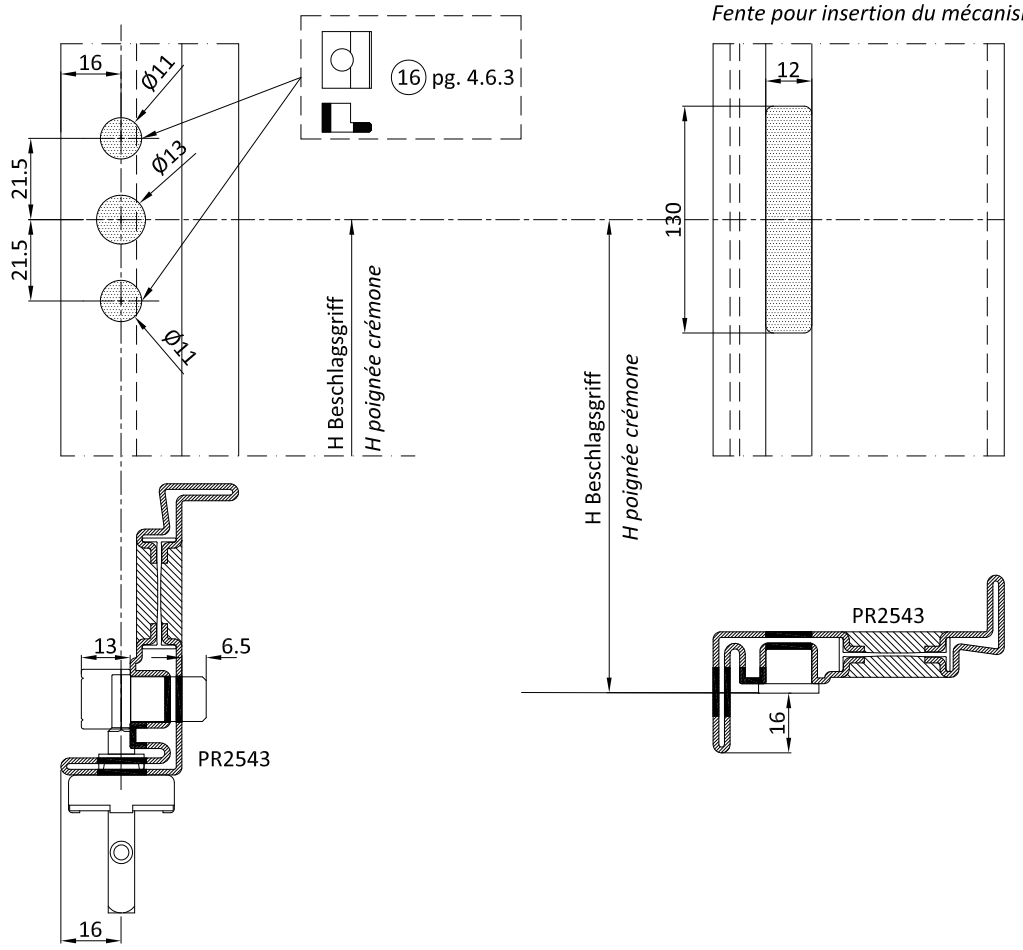

GRIFFHÖHE DK-BASKÜL - *HAUTEUR POIGNEE CREMONE*		
Typ *Type*	H Beschlagaufnahme - *H rainure ferrure* Easy - RC2	H Beschlagsgriff *H poignée crémone*
Fenster *Fenêtre*	370 → 520	H/2
	521 → 670	H/2
	671 → 860	H/2
	861 → 1000	H/2
	1001 → 1200	500
	1201 → 1400	500
	1401 → 1600	500
	1601 → 1800	500
Fenster - Türen *Porte-fenêtre*	1801 → 2000	1050
	2001 → 2200	1050
	2201 → 2400	1050
	2401 → 2600	1050
	2601 → 2800	1050
	2801 → 3000	1050

Easy

maximales Flügelgewicht 130 kg
poids maximum battant 130 kg

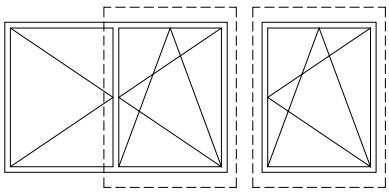

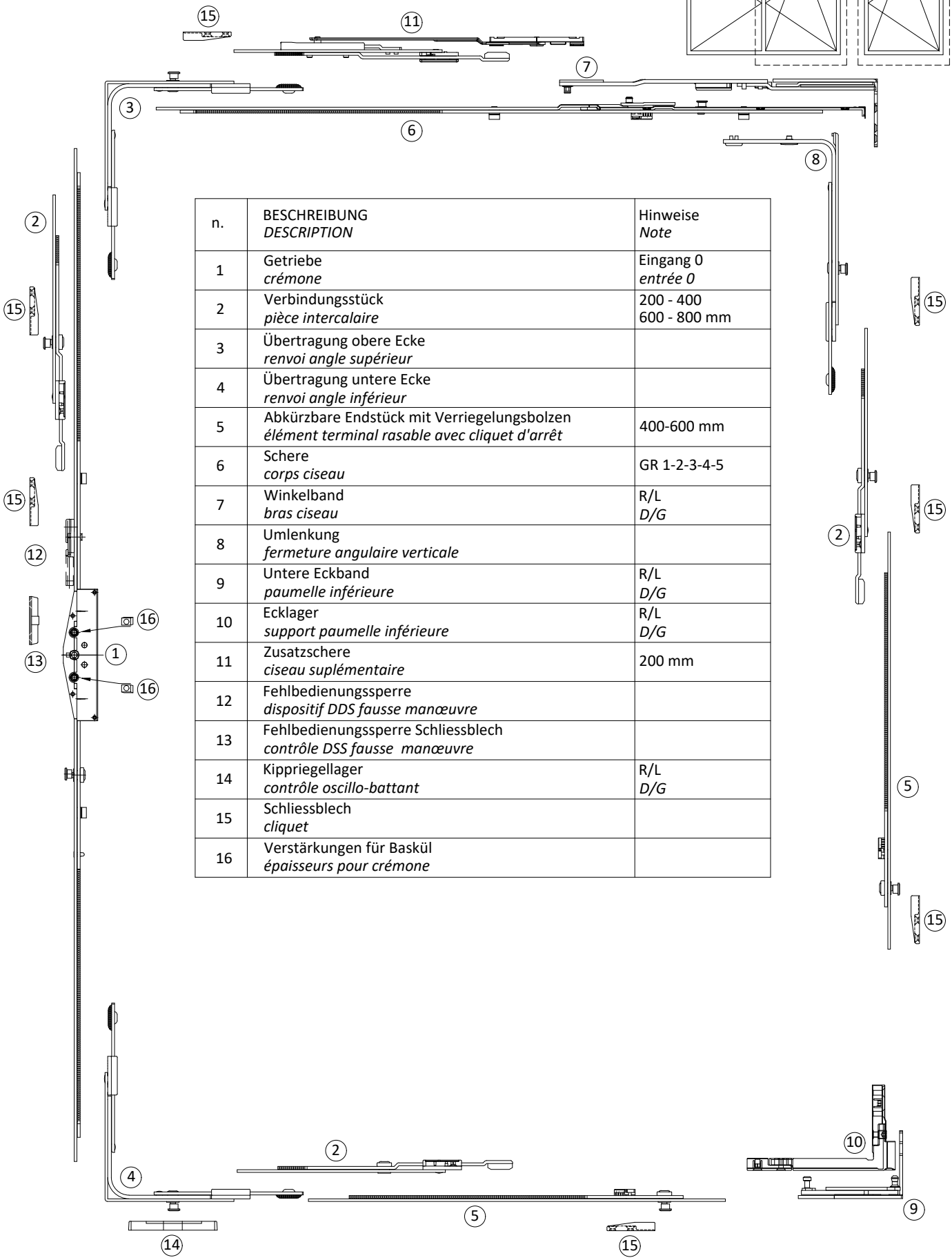

n.	BESCHREIBUNG *DESCRIPTION*	Hinweise *Note*
1	Getriebe *crémone*	Eingang 0 *entrée 0*
2	Verbindungsstück *pièce intercalaire*	200 - 400 600 - 800 mm
3	Übertragung obere Ecke *renvoi angle supérieur*	
4	Übertragung untere Ecke *renvoi angle inférieur*	
5	Abkürzbare Endstück mit Verriegelungsbolzen *élément terminal rasable avec cliquet d'arrêt*	400-600 mm
6	Schere *corps ciseau*	GR 1-2-3-4-5
7	Winkelband *bras ciseau*	R/L *D/G*
8	Umlenkung *fermeture angulaire verticale*	
9	Untere Eckband *paumelle inférieure*	R/L *D/G*
10	Ecklager *support paumelle inférieure*	R/L *D/G*
11	Zusatzschere *ciseau suplémentaire*	200 mm
12	Fehlbedienungssperre *dispositif DDS fausse manœuvre*	
13	Fehlbedienungssperre Schliessblech *contrôle DSS fausse manœuvre*	
14	Kippriegellager *contrôle oscillo-battant*	R/L *D/G*
15	Schliessblech *cliquet*	
16	Verstärkungen für Baskül *épaisseurs pour crémone*	

Easy

maximales Flügelgewicht 130 kg
poids maximum battant 130 kg

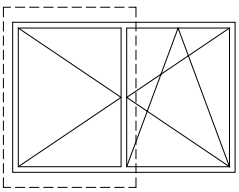

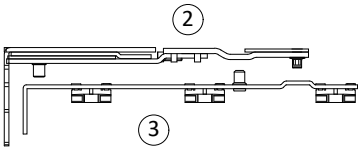

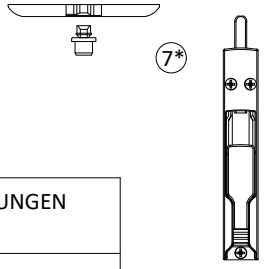

n.	BESCHREIBUNG *DESCRIPTION*	ANMERKUNGEN *NOTE*
1	Riegel für Fenster-Standflügel *verrou deuxième battant*	140-220-650-850 mm
2	oberes Scharnier *paumelle supérieure*	R/L *D/G*
3	Halterung oberes Scharnier *fermeture moyennant côté paumelle*	R/L *D/G*
4	Mittelverriegelung, bandseitig *fermeture centrale côté paumelles*	
5	untere Eckband *paumelle inférieure*	R/L *D/G*
6	Ecklager *support paumelle inférieure*	R/L *D/G*
7	Riegel für Fenster-Standflügel* *verrou deuxième battant**	650-850 mm

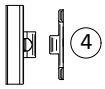

* Riegel für H > 1800 mm
** verrou pour H>1800 mm*

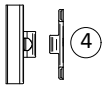

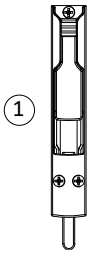

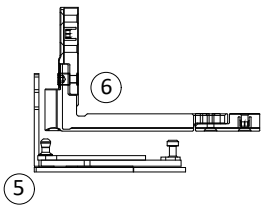

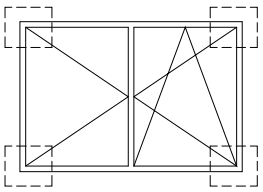

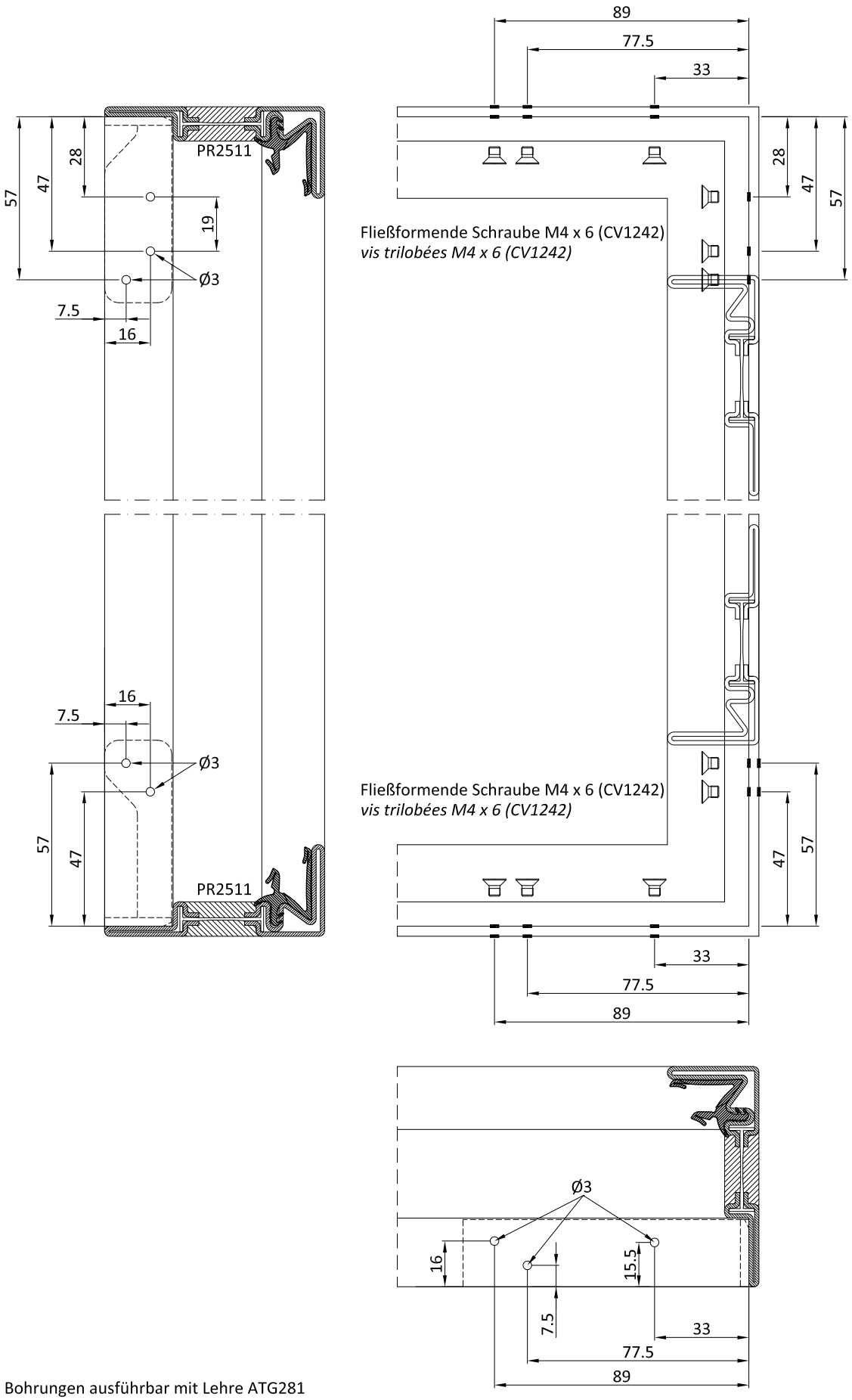

Bohrungen ausführbar mit Lehre ATG281
Trous réalisables avec gabarit ATG281

* Oberer Riegel mit Druckknopfverschluss
** loquet supérieur avec bouton pression*

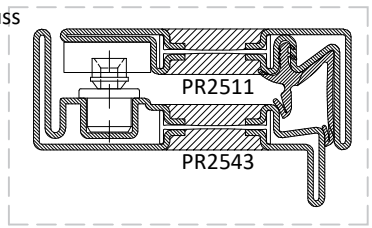

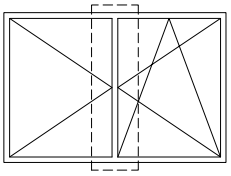

OBERE STANDVERRIEGELUNG - *VERROU À ENFILER EN HAUT*

		H Höhe - *hauteur*						
X		480 670	671 860	861 1200	1201 1600	1601 1800	1801 2400	2401 3000
L Breite *largeur*	345-440	/	141	221	451	651	651	851
	441-1400	*	*	*	*	*	651	851

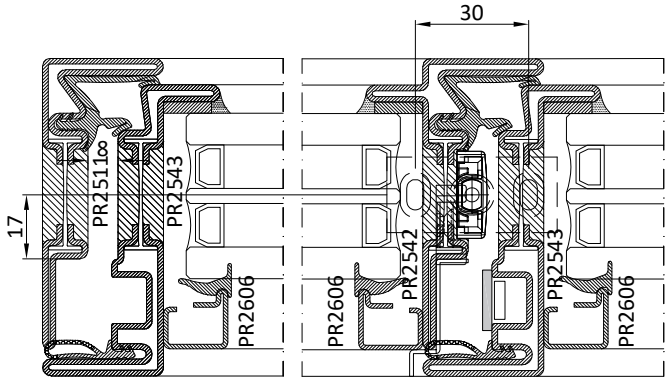

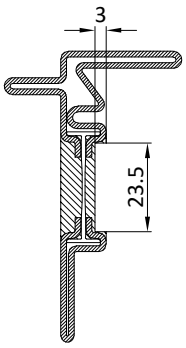

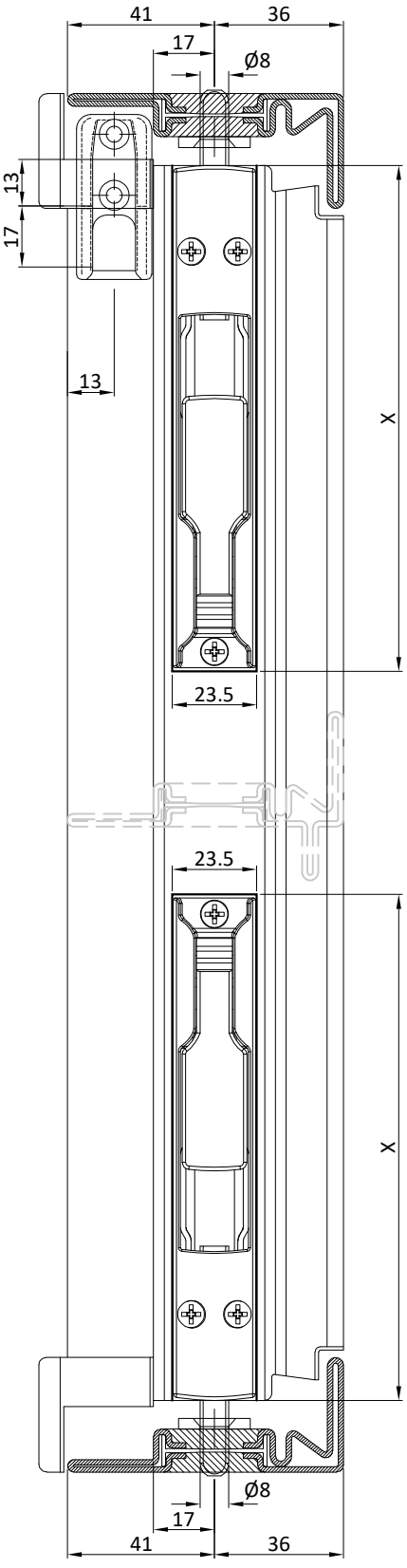

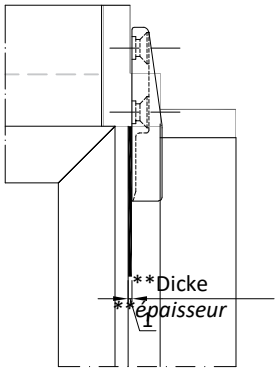

UNTERE STANDVERRIEGELUNG OBERE - *VERROU À ENFILER LOWER*

		H Höhe - *hauteur*			
X		480 670	671 860	861 1800	1801 3000
L Breite *largeur*	345-440	/	141	221	451
	441-1400	141	141	221	451

** Dicke nicht geliefert
*** épaisseur non fournie*

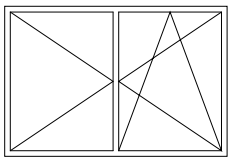

Bearbeitung auf die Beschlagsteile, die zugeschnitten werden sollen
Usinage à faire sur les composants à accourcier de la ferrure

1 - Beschlagsteil zuschneiden
2 - Bohren und Spitz senken

1 - Coupe de la ferrure
2 - Faire le trou et l' évasement

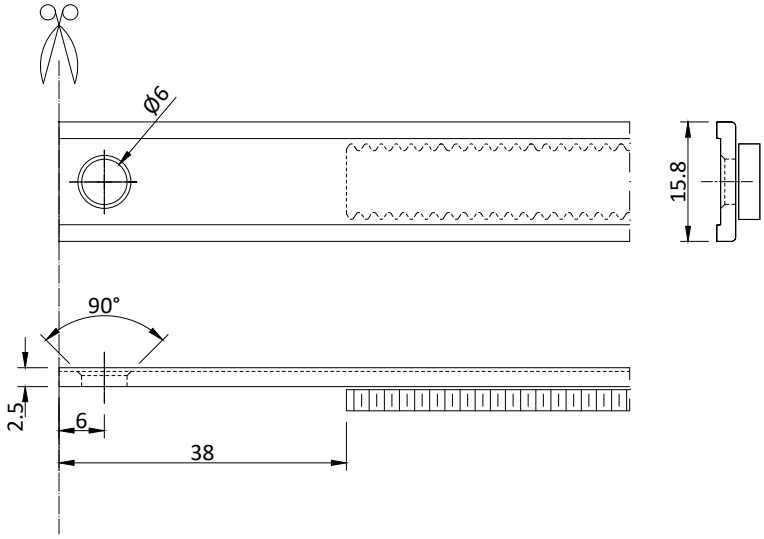

Fließformende Schraube M4 x 16 (CV1271)
vis trilobées M4 x 16 (CV1271)

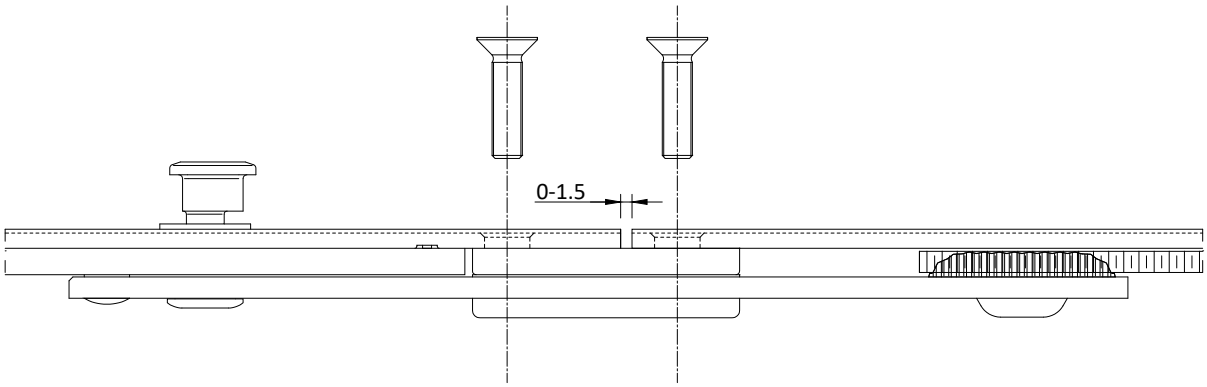

Bearbeitung mit Stanzmaschine ATG 311 oder ATG 312
Usinage réalisable avec tranche ATG 311 ou ATG 312

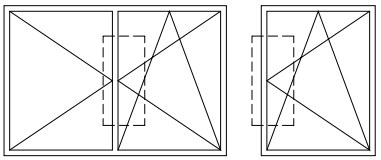

DSS

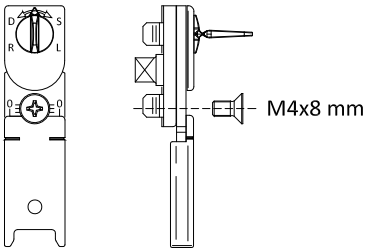
M4x8 mm

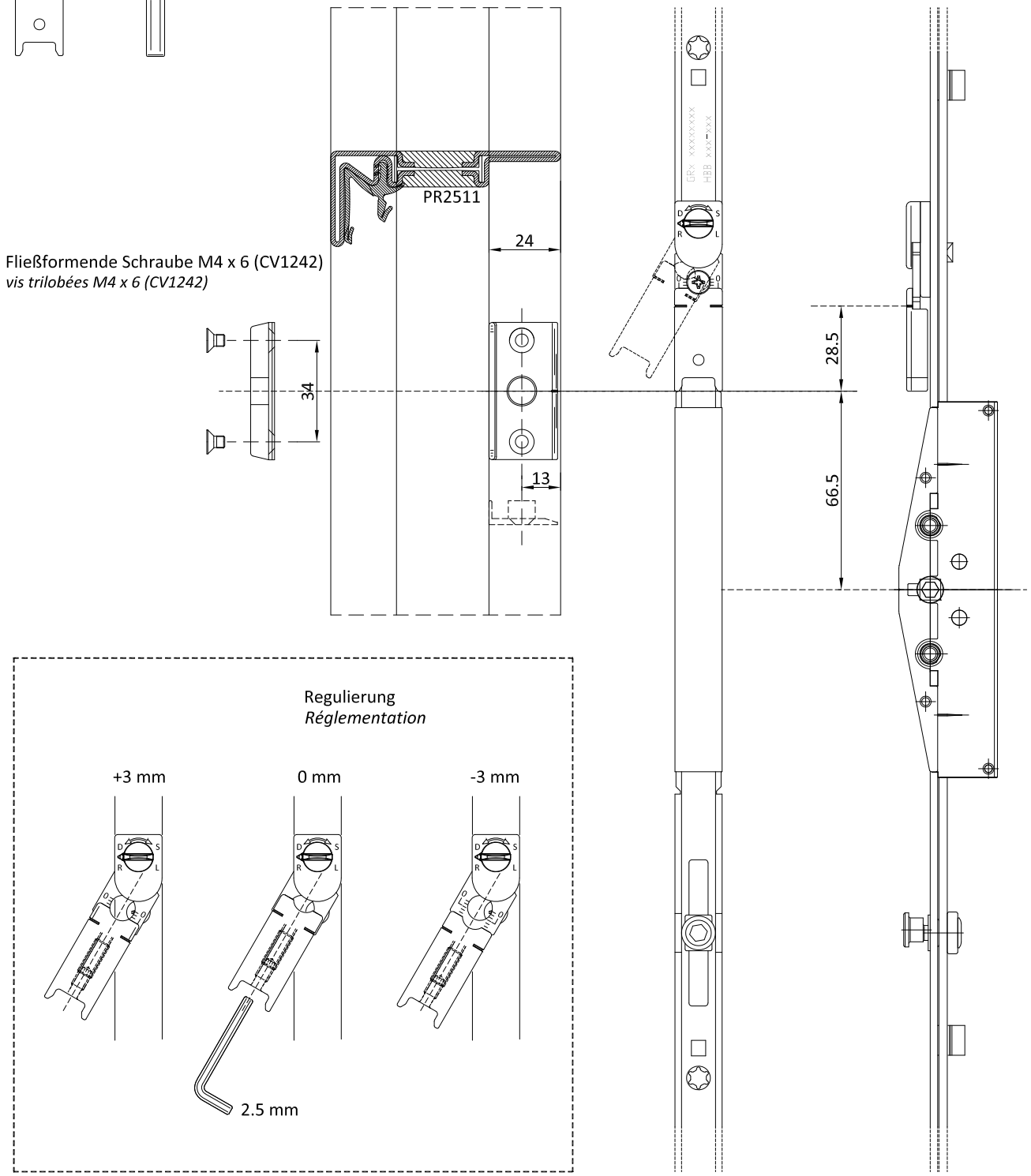
PR2511
24
Fließformende Schraube M4 x 6 (CV1242)
vis trilobées M4 x 6 (CV1242)
34
13
28.5
66.5
Regulierung
Réglementation
+3 mm
0 mm
-3 mm
2.5 mm

Easy

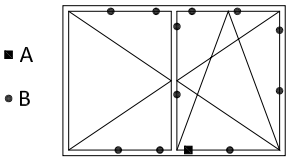
A
B

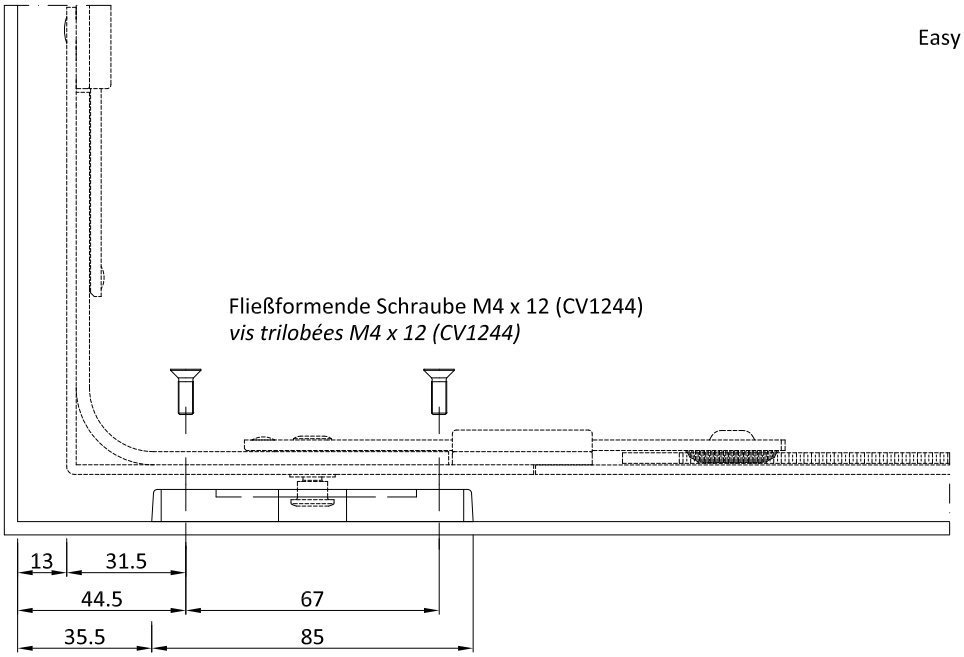
Fließformende Schraube M4 x 12 (CV1244)
vis trilobées M4 x 12 (CV1244)
13
31.5
44.5
67
35.5
85

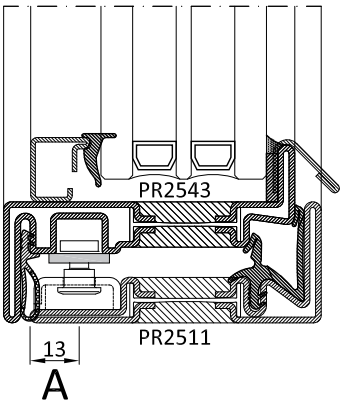
PR2543
PR2511
13
A

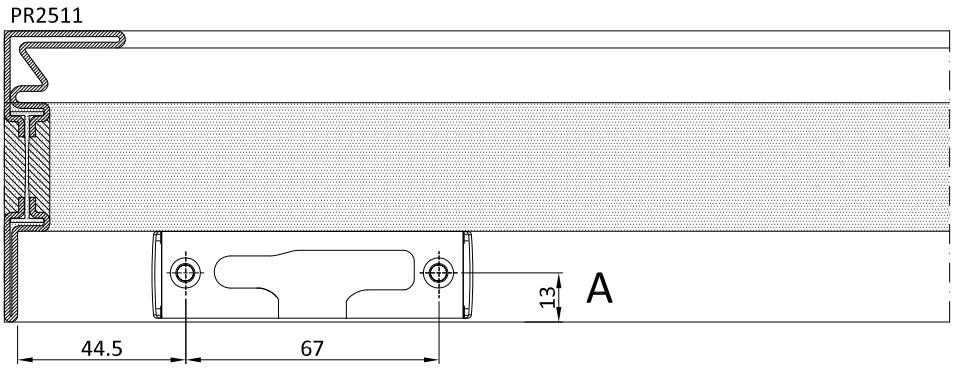
PR2511
13
A
44.5
67

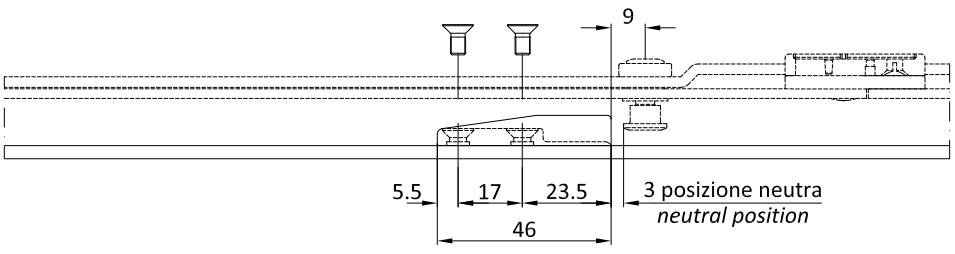
Fließformende Schraube M4 x 8 (CV1243)
vis trilobées M4 x 8 (CV1243)
9
5.5
17
23.5
3 posizione neutra
neutral position
46

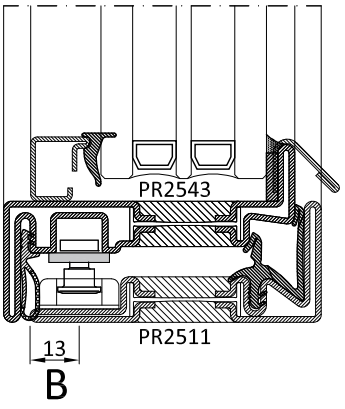
PR2543
PR2511
13
B

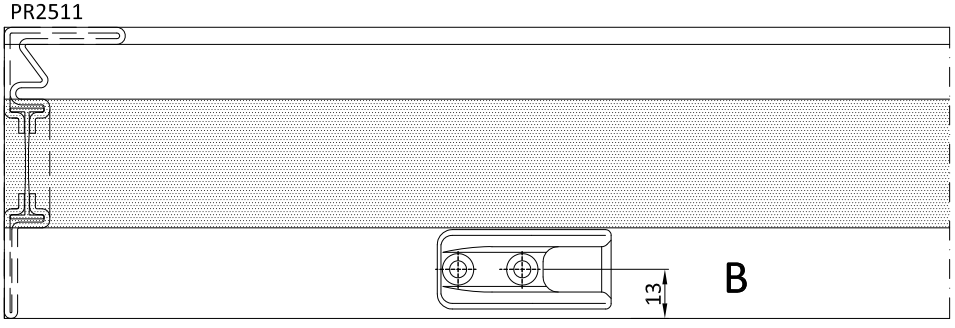
PR2511
13
B

AG6530

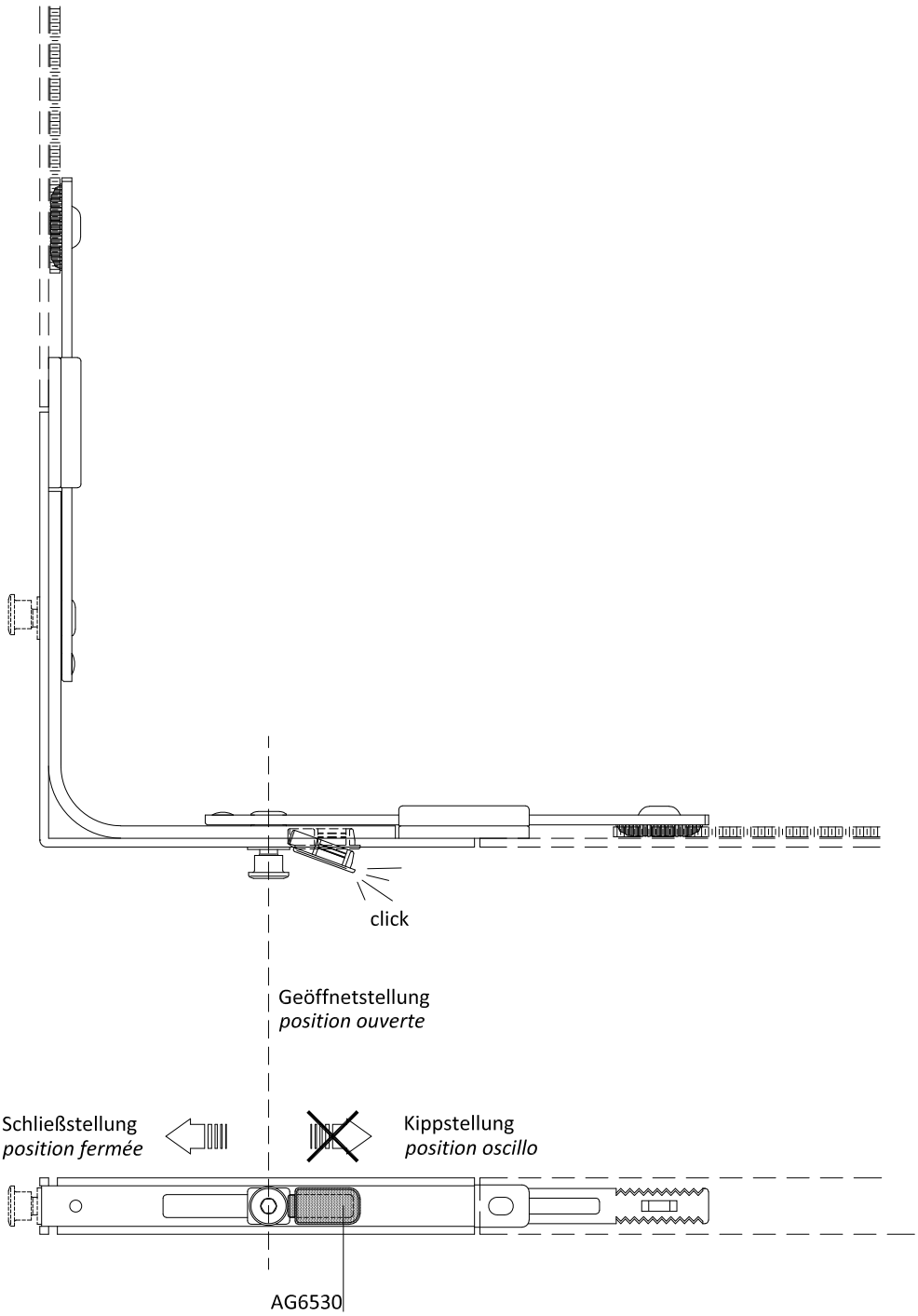
click
Geöffnetstellung
position ouverte
Schließstellung
position fermée
Kippstellung
position oscillo
AG6530

α	x [mm]	y [mm]	min. Beschlagaufnahme *rainure ferrure min.* [mm]
90°	31	16.3	450
100°	19	4.3	450

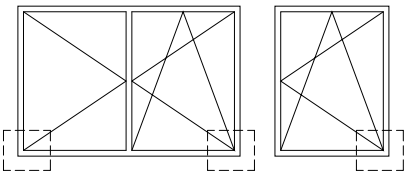

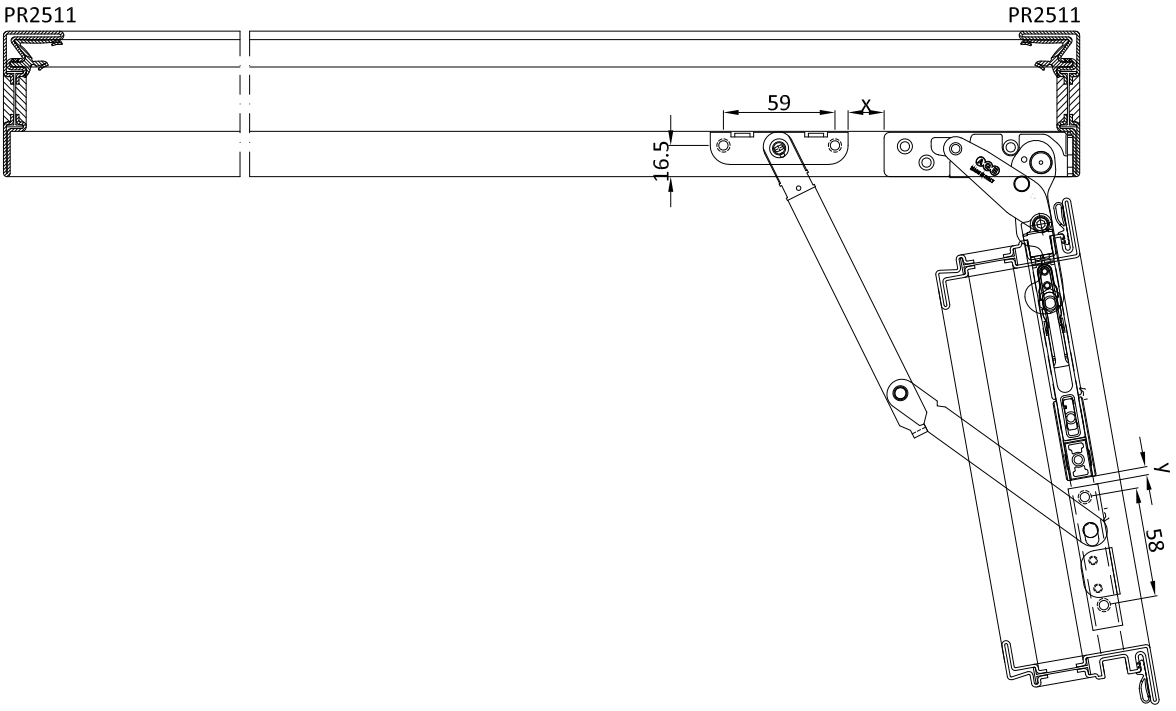

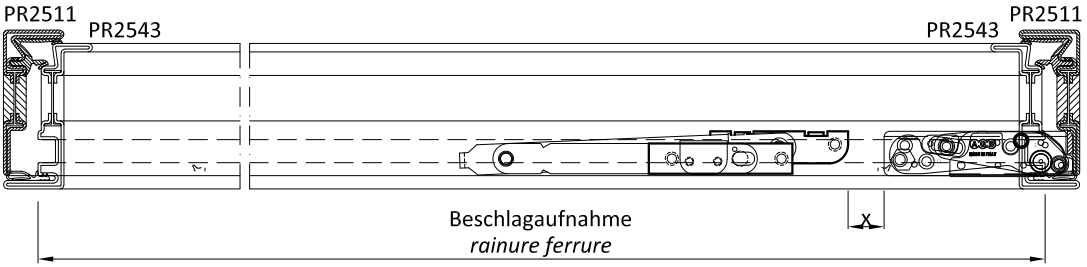

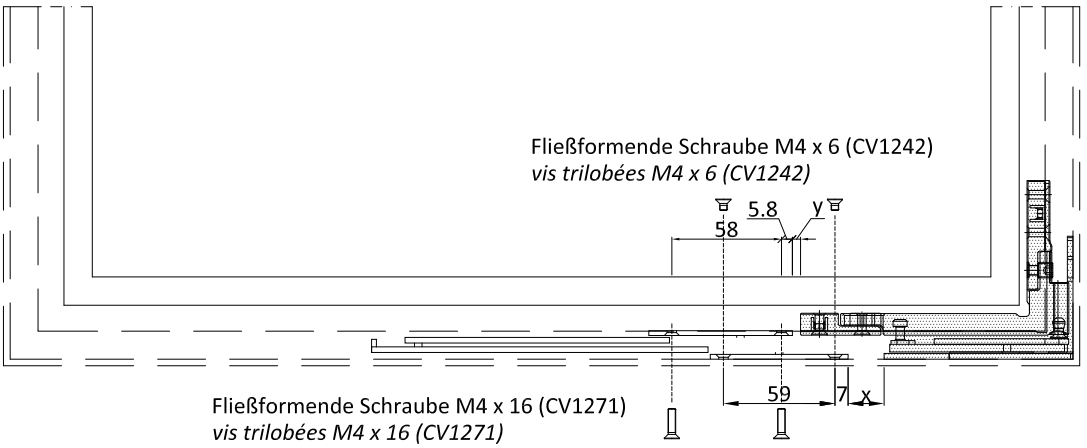

Zusätzlicher Armeinsatz für Flügelbreite, Beschlagschlitz >1200 mm
Application d'un bras supplémentaire pour une largeur d'ouvrant, une fente de ferrure >1200 mm

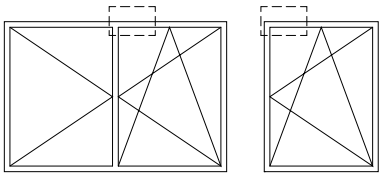

1-Flügel-Fenster
fenêtre à 1 vantail

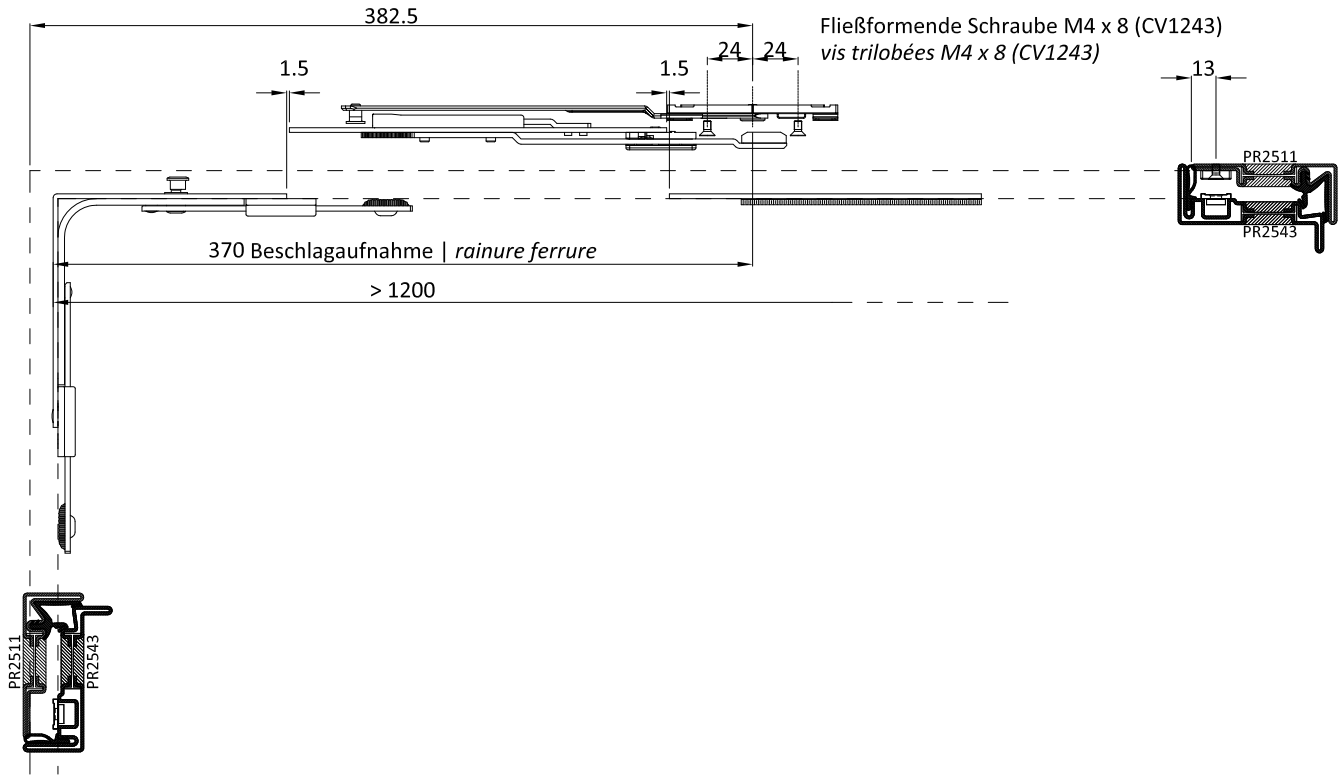

2-Scheibenfenster
fenêtre à 2 vantaux

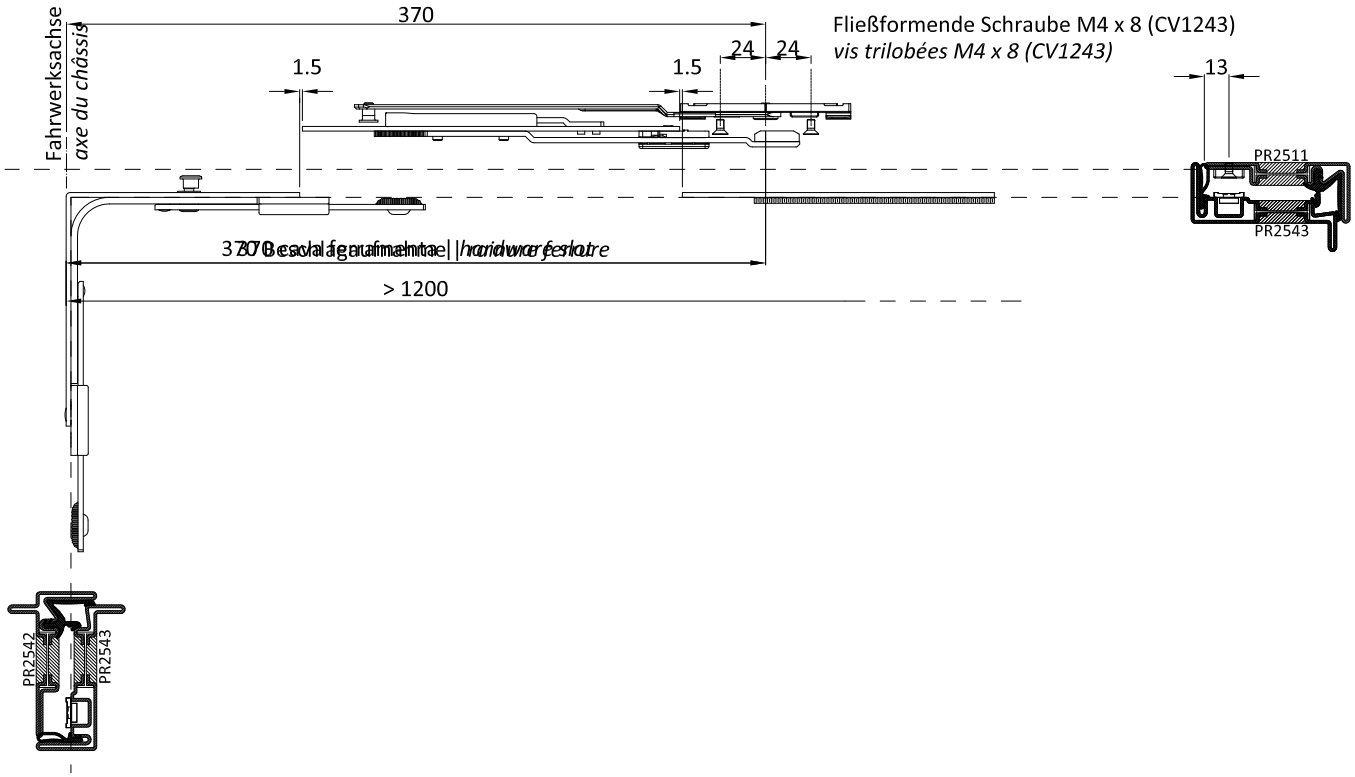

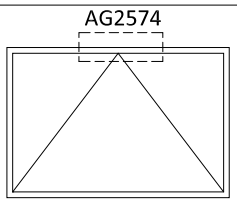

Bohrungen zum Einsatz der Schalttafel und zur Befestigung und Bedienung von DK-Griff
Trous pour l'insertion du carré commande et fixation de la poignée/ mouvement DK

Öse zum Einsetzen des Basküleverschlussmechanismus'
Fente pour insertion du mécanisme crémone

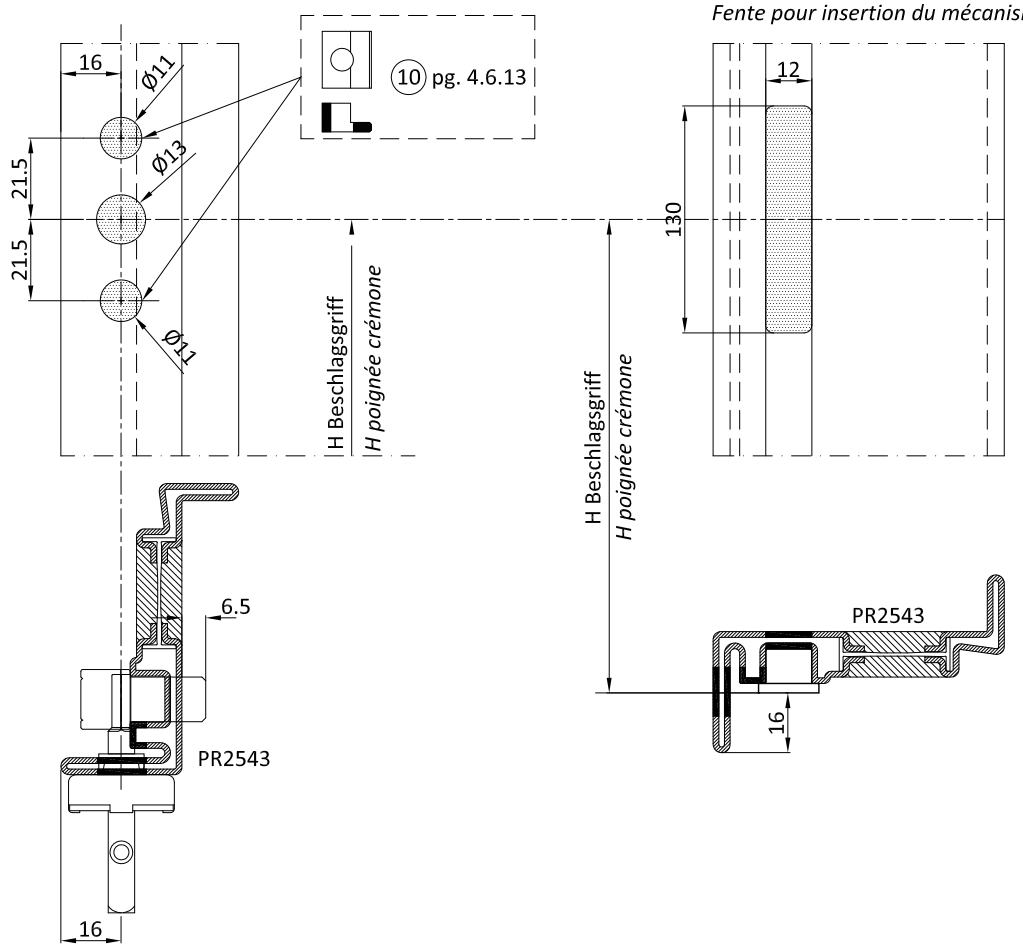

AG2574	POISITION BASKÜLEGRIFF - *POSITION POIGNÉE CRÉMONE*	
Typ Type	Beschlagaufnahme *rainure ferrure*	H griff *H poignée*
Kippfenster *soufflet*	520 → 670	L/2
	671 → 860	L/2
	861 → 1200	L/2
	1201 → 1400	L/2

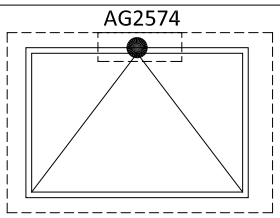

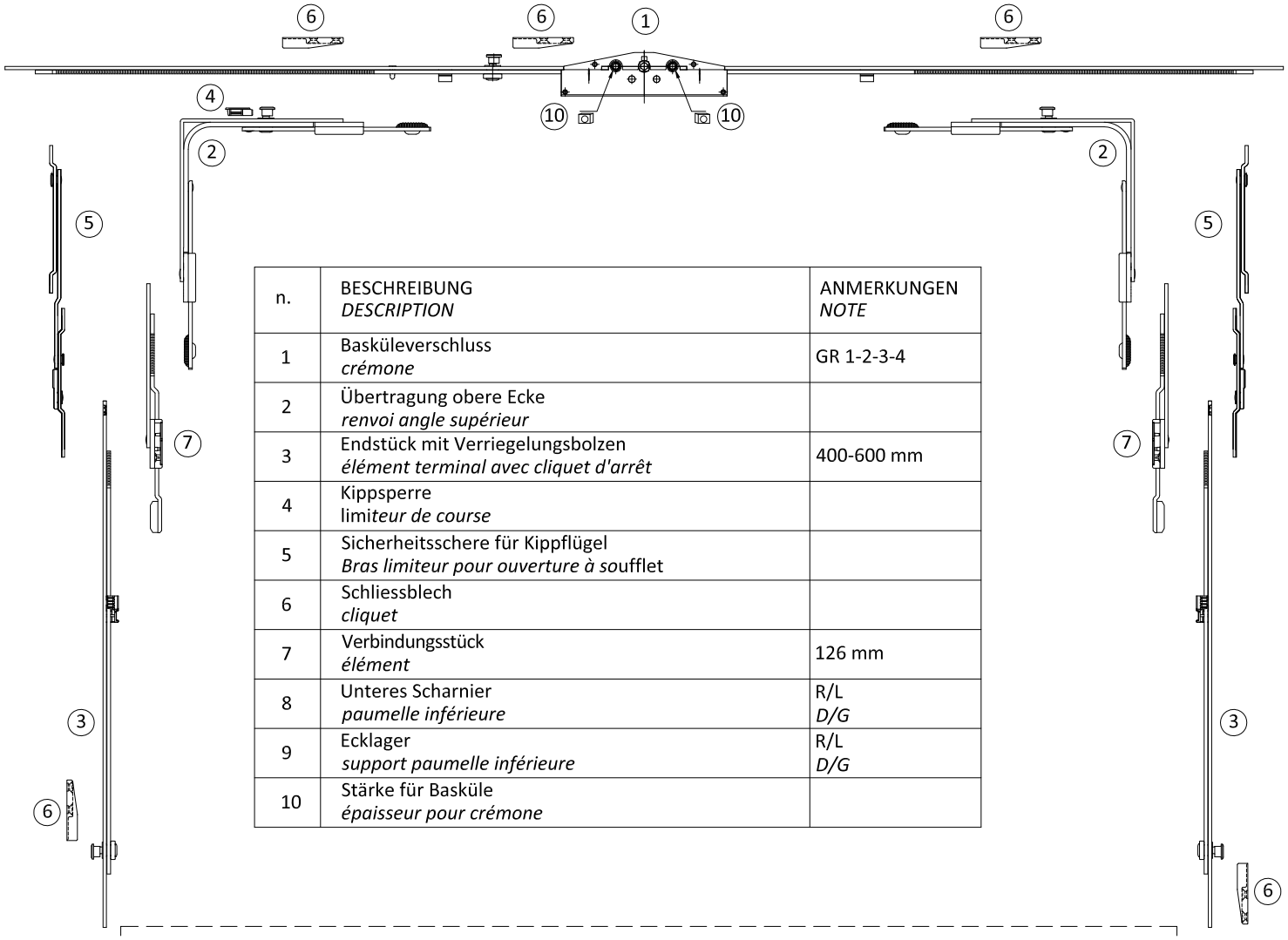

n.	BESCHREIBUNG *DESCRIPTION*	ANMERKUNGEN *NOTE*
1	Basküleverschluss *crémone*	GR 1-2-3-4
2	Übertragung obere Ecke *renvoi angle supérieur*	
3	Endstück mit Verriegelungsbolzen *élément terminal avec cliquet d'arrêt*	400-600 mm
4	Kippsperre limi*teur de course*	
5	Sicherheitsschere für Kippflügel *Bras limiteur pour ouverture à s*oufflet	
6	Schliessblech *cliquet*	
7	Verbindungsstück *élément*	126 mm
8	Unteres Scharnier *paumelle inférieure*	R/L *D/G*
9	Ecklager *support paumelle inférieure*	R/L *D/G*
10	Stärke für Basküle *épaisseur pour crémone*	

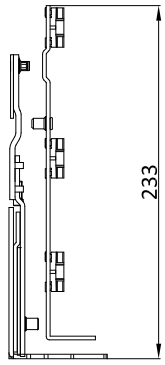

AG2580: maximales Flügelgewicht: 70 kg
poids maximum battant: 70 kg

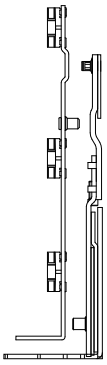

AG2524: maximales Flügelgewicht: 100 kg - n° 3 Bänder, nur mit Profil P.2513
poids maximum vantail: 100 kg - n°3 paumelles et uniquement avec profilé P.2513

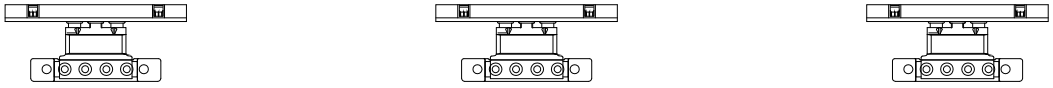

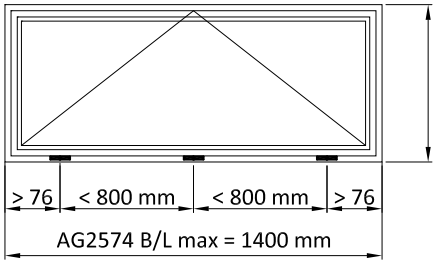

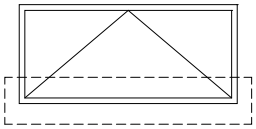

nur mit Profil P.2513
uniquement avec profilé P.2513

2 Bänder
maximales Flügelgewicht 70 kg
3 Bänder
maximales Flügelgewicht 100 kg

2 paumelle
poids maximum battant 70 kg
3 paumelle
poids maximum battant 100 kg

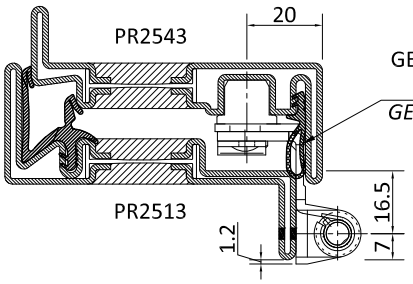

GE2543TT - Die Dichtung abschneiden, wo sich das Scharnier überkreuzt
GE2543TT - couper le joint au croisement de la paumelle

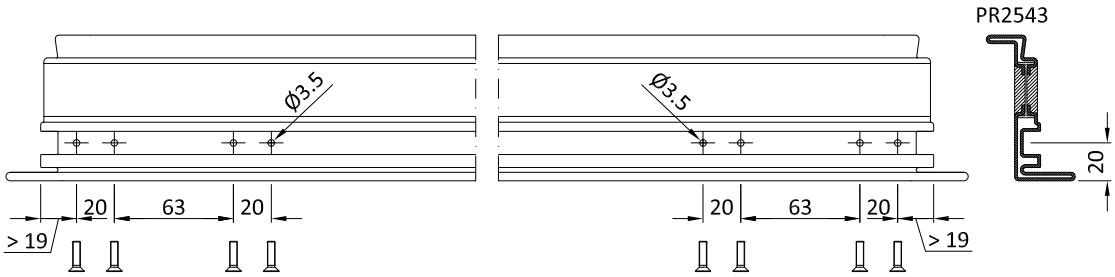

Fließformende Schraube M4x16 (CV1271)
vis trilobées M4x16 (CV1271)

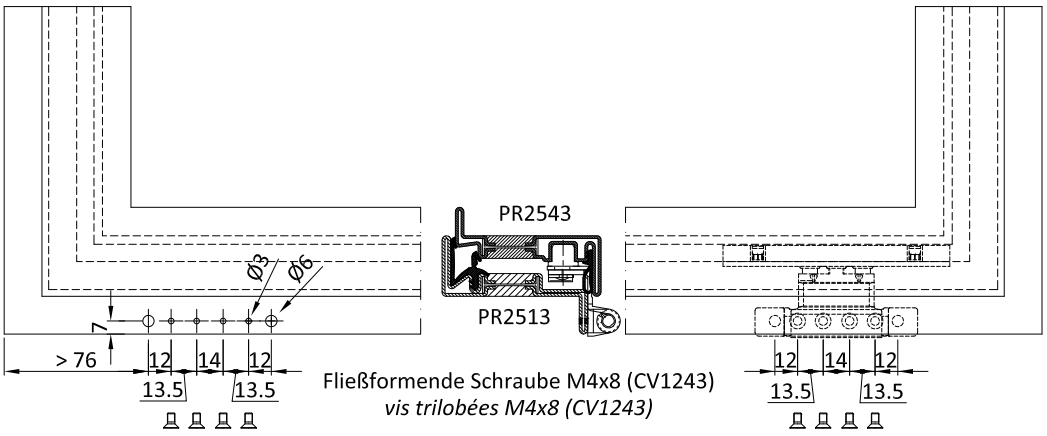

Fließformende Schraube M4x8 (CV1243)
vis trilobées M4x8 (CV1243)

Schrauben nicht mitgeliefert
Vis non incluses

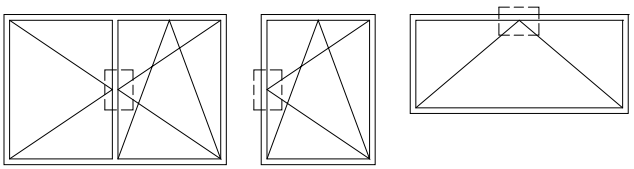

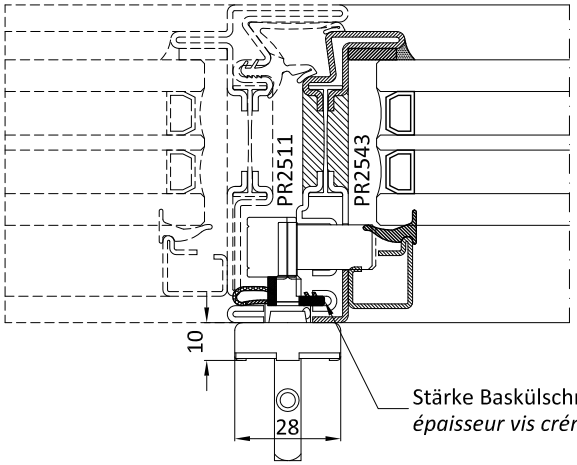

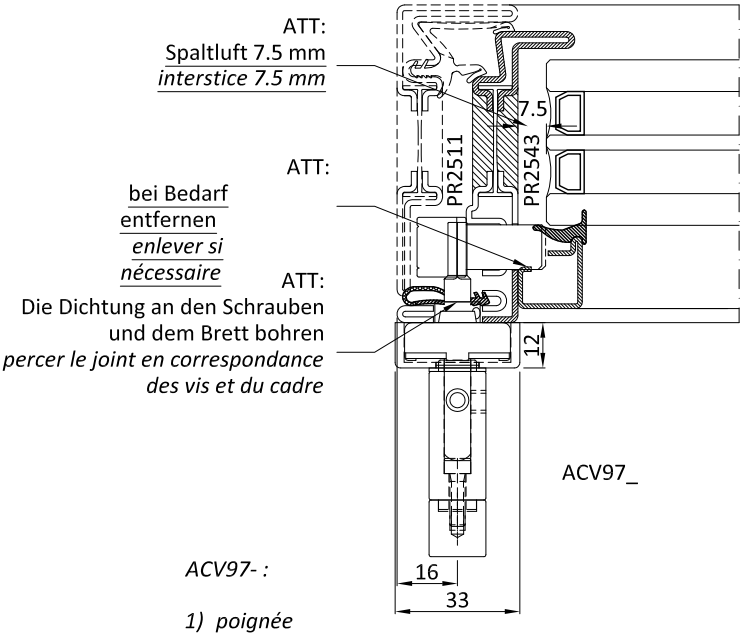

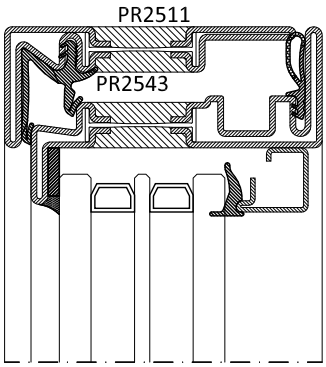

ACV97- :

1) Griff
2) Scheibe
3) Unterlagsscheibe
4) Madenschraube M6 x 6
5) Flachkopfschraube M5x50 (nicht mitgeliefert)
6) AC2556 Bewegung DK

ACV97- :

1) poignée
2) douille
3) rosace
4) vis sans tête M6 x 6
5) vis TP M5x50 (non fournies)
6) AC2556 Mouvement DK

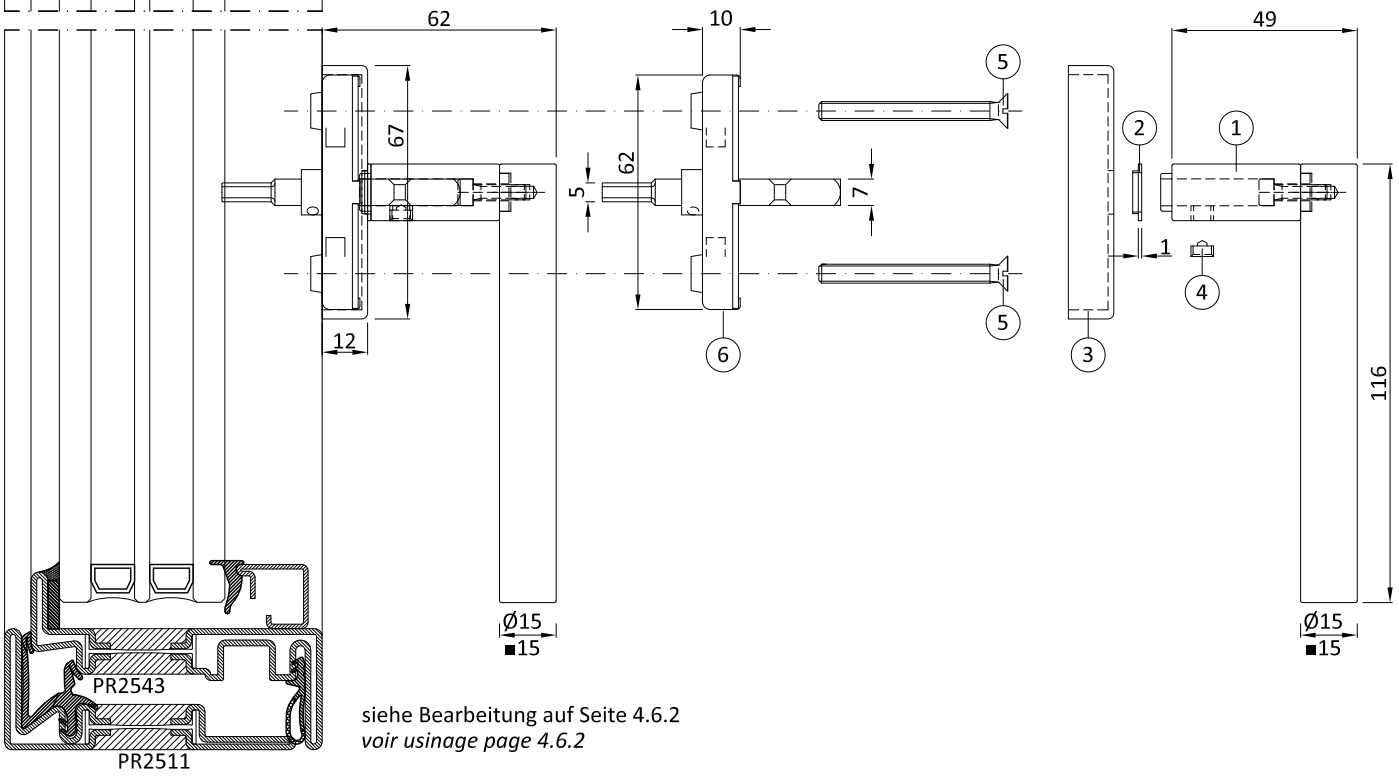

siehe Bearbeitung auf Seite 4.6.2
voir usinage page 4.6.2

Fenster | *Fenêtre*

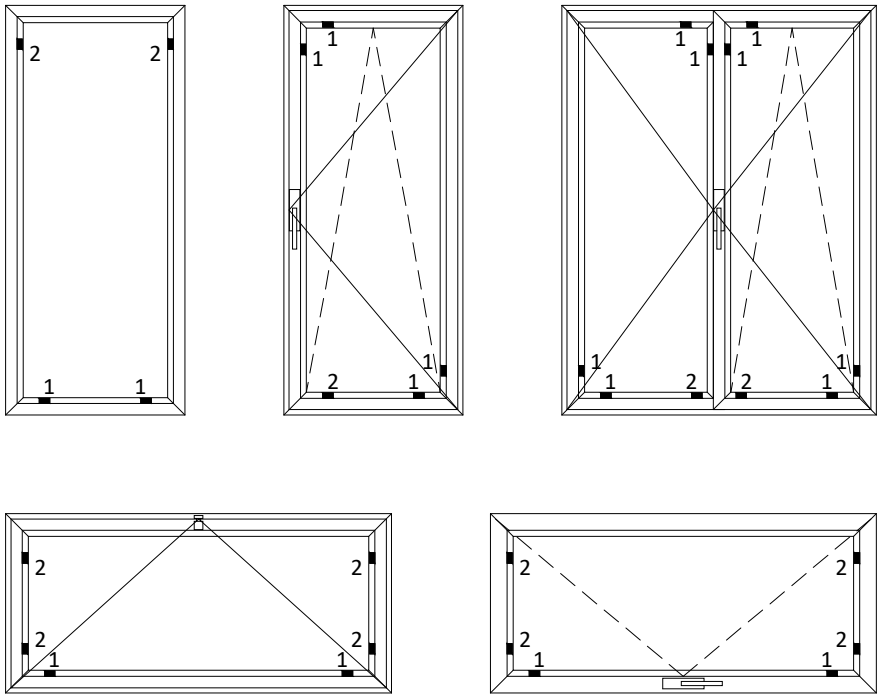

1) Tragende Verglasungsklötze | *épaisseur montant*

2) Abstandsverglasungsklötze | *épaisseur intercalaire*

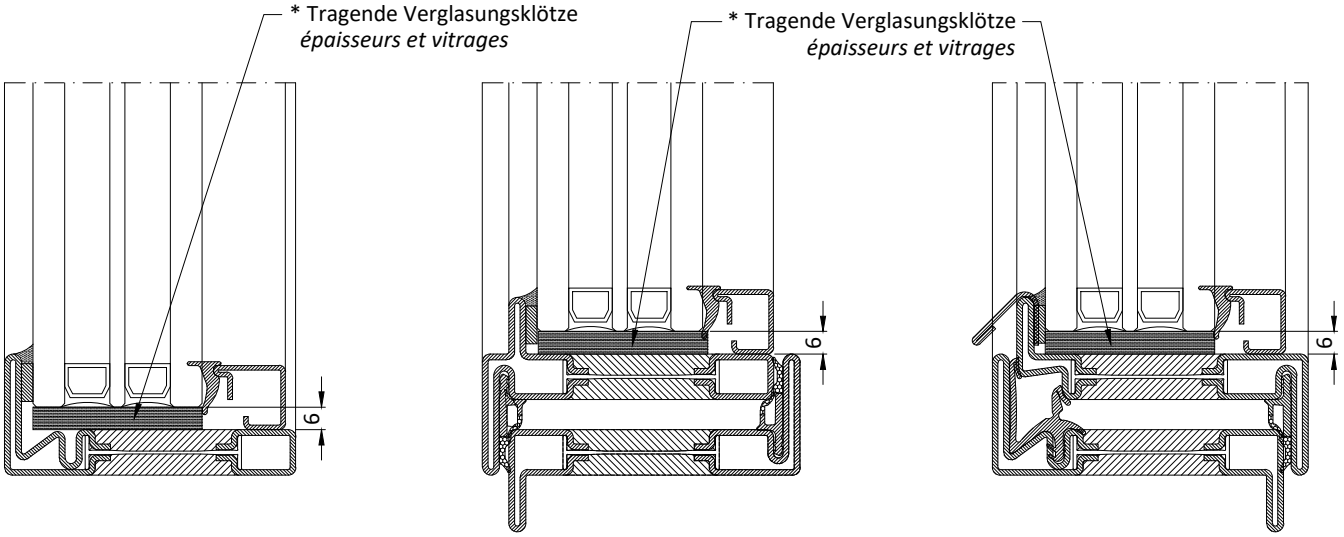

Bemerkungen /Remarques

- Die Breite der Verglasungsklötze soll mindestens gleich oder breiter (+2 mm) als die Glasstärke sein
- Es soll durch geeignetem Material sichergestellt werden, dass die Verglasungsklötze nicht verrutschen

- la largeur des épaisseurs est au moins égale ou supérieure (+ 2 mm) à l'épaisseur du vitrage installé
- la position des épaisseurs doit être assurée par l'utilisation de matériel approprié pour empêcher la migration

* Verglasungsklötze nicht im Lieferumfang enthalten - *épaisseurs et vitrages non inclus*

Tür | Porte

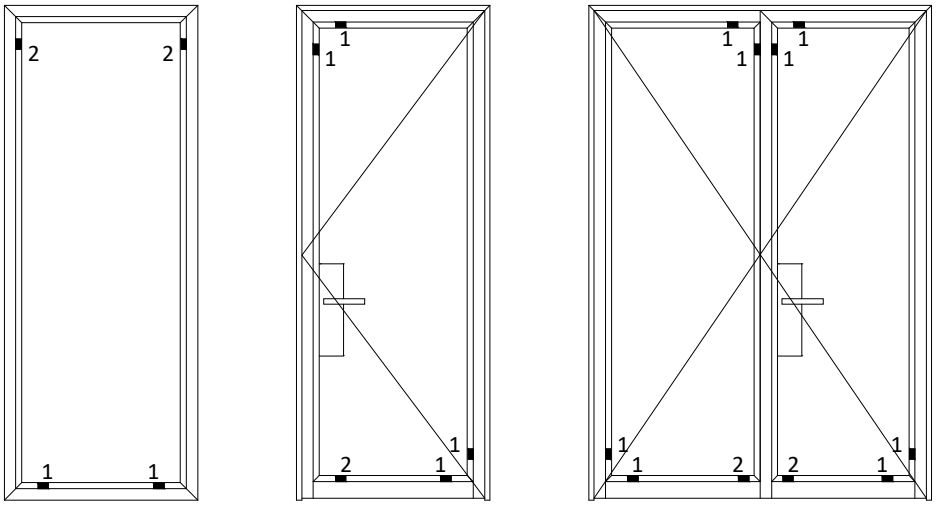

1) Tragende Verglasungsklötze | *épaisseur montant*

2) Abstandsverglasungsklötze | *épaisseur intercalaire*

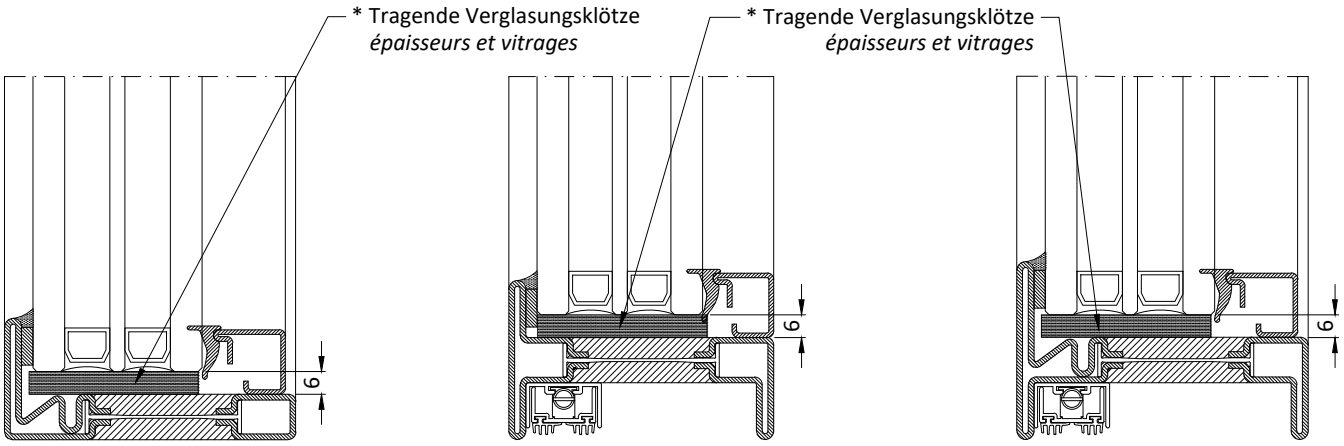

Bemerkungen /Remarques

- Die Breite der Verglasungsklötze soll mindestens gleich oder breiter (+2 mm) als die Glasstärke sein
- Es soll durch geeignetem Material sichergestellt werden, dass die Verglasungsklötze nicht verrutschen

- la largeur des épaisseurs est au moins égale ou supérieure (+ 2 mm) à l'épaisseur du vitrage installé
- la position des épaisseurs doit être assurée par l'utilisation de matériel approprié pour empêcher la migration

* Verglasungsklötze nicht im Lieferumfang enthalten - *épaisseurs et vitrages non inclus*

Allgemeine Eigenschaften
Die von Secco Sistemi entworfenen und entwickelten Systeme eignen sich zur Fertigung einer breiten Palette von Fenstern und Türen, Glas- und Metallfassaden. Die Systeme richten sich an professionelle Fachunternehmen im Bereich der Metallverarbeitung und des Fenster- und Türenbaus, denen nicht nur die Bezugsnormen, Richtlinien und technischen Vorgaben des Systemlieferanten bekannt sind, sondern auch die fachlichen Grundlagen für die Herstellung und Installation dieser Produkte.
Die gesamten mitgelieferten technischen Unterlagen sind als Handreiche für das qualifizierte Fachpersonal der Unternehmen gedacht und sollen ihnen Anhaltspunkte zum Bau der Produkte geben. Das qualifizierte Fachpersonal muss die wiedergegebenen Anweisungen in jedem Fall kritisch prüfen, um ihre Eignung für den jeweiligen Auftrag hinsichtlich der Traglasten, der vorhersehbaren Belastungen und der Montagebedingungen zu bewerten, da die vorliegenden Unterlagen nicht alle denkbaren Varianten der entsprechenden Entwürfe voraussehen können.

Toleranzwerte
OS2 75 besteht aus einer Reihe von Profilen mit sehr geringen Querschnitten und sieht die Verbindung der Außenrahmen mit den Flügeln mit nur 8 mm Falzzwischenraum vor. Um die Funktionstüchtigkeit des Zubehörs und der Dichtungen zu garantieren, muss die Verarbeitung mit größter Sorgfalt und Genauigkeit erfolgen: Wir empfehlen, für die Maße der öffenbaren Elemente Toleranzwerte zwischen +0/-1 mm einzuhalten und für den Überschlag einen Toleranzwert von +0/+0,5 mm.

Zuschnitt/Verarbeitung
Die Profile OS2 75 aus Stahl, Edelstahl und Corten-Stahl lassen sich mit normalen Kreissägen für Stahlrohre zuschneiden, während für den Zuschnitt der Messingprofile die gleichen Sägen wie für die Aluminiumverarbeitung verwendet werden können. Angesichts der besonderen Maße und Formen wird die Verwendung der für das System (AT2800) vorgesehenen Sägebeilagen empfohlen, damit während des Profilzuschnitts eine perfekte Fixierung des Werkstückes gewährleistet ist. Bei der Prüfung der Schnitte im 45°- und im 90°-Bereich sollte eine Toleranz von -1°/+1° gewährleistet sein. Sämtliche Verarbeitungen müssen unter Berücksichtigung der folgenden technischen Hinweise durchgeführt werden, oder ggf, Änderungen mit der technischen Abteilung von Secco Sistemi abgesprochenen werden.

Schweißen
Die Profile OS2 75 lassen sich mit herkömmlichen Schweißverfahren (MIG/MAG, TIG) mit einem angemessenen Schmier- und Kühlsystem und unter Beachtung der Anweisungen der vorliegenden technischen Hinweise verschweißen, wobei das Schweißen im Bereich der Wärmedämmung vermieden werden sollte. Beim Erhitzen von Polyurethan werden gasförmige Stoffe auf Aldehyd- und CO-Basis freigesetzt: Daher wird das Schweißen mit der vorgeschriebenen Schutzausrüstung und in ausreichend belüfteten Bereichen mit Abgasanlage empfohlen. Profile aus Corten-Stahl müssen mit entsprechendem Schweißdraht aus Corten durchgeführt werden, zum Verschweißen von Messingprofilen eignet sich Schweißdraht aus CuSi3. Ein gründliches Schweißen ohne an den Kontaktflächen verbleibende Löcher oder Porositäten, ist ebenso zu empfehlen wie das angemessene Glätten und Säubern der Schweißnähte, damit eine ordentliche Winkelbeständigkeit und das anschließende Lackieren ohne Schönheitsfehler (Poren und Wellen) gewährleistet sind.

Lackieren/Brünieren
Die Profile OS2 75 sind für die Pulverbeschichtung im Ofen bei 180°C für 25 Minuten ausgelegt. Der Bereich der Wärmedämmung aus Polyurethan kann Polyurethanpulver nicht mit ausreichender Haftung aufnehmen und sollte daher an den Sichtflächen mit ofengeeigneten Schutzfolien (SA1024/33/42/52) abgeklebt werden. Vor dem Lackieren bzw. Brünieren müssen die Rahmen gemäß den Anweisungen der vorliegenden technischen Hinweise durchbohrt werden, damit die bei der Vorbehandlung der Flächen verwendeten Flüssigkeiten austreten können. Die Rahmen müssen vorsichtig aus dem Ofen zur Pulverpolymerisation genommen und bis zum vollständigen Auskühlen flach aufliegend gelagert werden.
Es wird dringend empfohlen, sich nach dem in den Unterlagen von Secco Sistemi angegebenen Ablauf zur Vorbehandlung und Lackierung zu halten.

Verglasung
Das Glasbefestigungssystem sieht die Verwendung von Glasleisten vor, die innen mit Clips oder Stiften festgehalten und durch Einrasten der jeweiligen Dichtung unter Druck gesetzt werden, und außen die Verwendung von Silikon oder der Dichtung GE2606 (bei über 1 m^2 großen Flügeln sollte die Nassverglasung (Versiegelungssystem) angewand werden, um eine größere Steifigkeit des Flügels zu gewährleisten). Zur ordnungsgemäßen Funktionstüchtigkeit des Systems wird empfohlen, die vollständige Anpressung der Innendichtungen der Glasleiste und die Makellosigkeit der äußeren Silikonversiegelung zu prüfen.

Einbau
Der richtige Einbau muss die Beibehaltung der im Labor getesteten und auf dem CE-Siegel angegebenen Prüfwerte gewährleisten. Es wird empfohlen, die Zahl der Halterungen dem vorhandenen Blendrahmen/Mauerwerk sowie der Größe der zum Einbau bestimmten Elemente entsprechend genau zu planen. Nach dem Einbau sind die Funktionstüchtigkeit des Fensters bzw. der Tür zu überprüfen (leichtes Öffnen/Schließen, Stabilität des geöffneten Flügels etc.), sowie die Einhaltung der Fugenvorgaben und des Überschlages zwischen öffnenbaren Flügeln und festen Rahmen, die richtige Position der Dichtungen, fachgerechten Versiegelungen, die Gewehrleistung einer einwandfreien Drainage und Vermeidung von Schönheitsfehlern an Rahmen- und Glasflächen zu kontrollieren.

Généralité
Les systèmes projetés et développés par Secco Sistemi sont adaptés pour la fabrication d'une vaste gamme de châssis, baies vitrées et façades en métal. Les systèmes s'adressent à des entreprises expertes et professionnelles dans le domaine de l'usinage des métaux et de la construction de châssis et de façades, connaissant les normatives de référence, les directives et les techniques spécifiques du fournisseur du système, ainsi que les règles fondamentales de l'art pour la production et l'installation de ces ouvrages.
Toute la documentation technique fournie constitue une référence pour les techniciens qualifiés des entreprises dans le but d'indiquer les modalités pour la construction des produits. Dans tous les cas, les techniciens qualifiés doivent analyser de façon critique les indications reportées afin d'en vérifier leur adaptation pour toute commande en relation aux charges, aux stress prévus et aux conditions de mise en œuvre, vu qu'il est impossible de rapporter dans la documentation présente, toutes les variantes de projets probables.

Tolérances
OS2 75 est composé d'une série de profilés aux dimensions très réduites et prévoit un couplage des châssis extérieurs avec les battants ouvrants à distance de 8 mm. Pour assurer le fonctionnement correct des accessoires et des joints, les usinages doivent être effectués avec une attention et une précision particulières: il est recommandé de maintenir la tolérance pour la dimension des éléments ouvrables comprise entre +0/-1 mm et la tolérance pour la saillie de ces éléments comprise entre +0/+0.5 mm.

Coupe/Usinages
Les profilés en acier, acier inox, corten peuvent être coupés avec les tronçonneuses normales à disque utilisées pour les profilés tubulaires en acier tandis que pour la coupe des profilés en laiton, on peut utiliser les mêmes tronçonneuses que celles qui le sont pour les séries en aluminium. Etant donné leur dimension et forme particulières, il est recommandé d'utiliser les étaux à mâchoires pour la coupe prévus par le système (AT2800) pour garantir une parfaite stabilité des profilés pendant la coupe. Le contrôle de la coupe aussi bien pour la section inclinée à 45° que pour la section verticale à 90° devrait garantir une tolérance comprise entre -1°/+1°. Tous les usinages doivent être exécutés dans le respect de la note technique qui suit et d'éventuelles modifications validées par le bureau technique Secco Sistemi.

Soudure
Les profilés OS2 75 peuvent être soudés avec les systèmes traditionnels de soudure (MIG/MAG.TIG) à l'aide d'un système de lubrification/réfrigération approprié, en suivant les instructions présentes dans la note technique et en évitant de souder à proximité de la jonction à coupure thermique. Le réchauffement éventuel du polyuréthane libère des substances gazeuses à base d'aldéhydes et CO: pour cette raison, il est recommandé de souder avec les DPI prévus et dans des endroits suffisamment aérés et en présence de système d'évacuation des fumées. Les profilés en corten doivent être soudés à l'aide d'un fil spécial en corten tandis que pour les profilés en laiton on peut utiliser un fil CuSi3. Il est recommandé de souder en profondeur et sans laisser de trous et de porosités sur les surfaces en contact, de lisser et nettoyer convenablement la surface soudée pour garantir une résistance correcte structurelle dans l'angle et permettre une peinture sans imperfections esthétiques visibles (trous et ondulations)

Peinture/Brunissage
Les profilés OS2 75 ont été conçus pour être peints au pistolet et passés dans des fours à 180° pendant 25 minutes. La zone à coupure thermique en polyuréthane n'est pas en mesure de recevoir avec une adhésion suffisante les poudres polyesters et il est donc recommandé de recouvrir ces parties, uniquement là où elles sont destinées à être visibles, d'une pellicule adhésive appropriée au passage au four (SAI24/33/42/52). Les châssis avant la peinture ou le brunissage doivent être percés selon les instructions présentes dans cette note technique pour permettre l'évacuation des liquides utilisés pendant le pré-traitement des superficies. A la sortie du four de polymérisation de la poudre, les châssis doivent être déplacés soigneusement et placés en position plane jusqu'à leur refroidissement complet.
Il est recommandé de suivre le cycle de pré-traitement et peinture présent dans la documentation Secco Sistemi

Mise en place du vitrage
Le système de fixation du vitrage prévoit l'utilisation de parcloses accrochées à l'intérieur par des clips ou des douilles intérieures et mises sous pression avec l'encastrement du joint prévu à cet effet et à l'extérieur, l'utilisation du silicone ou l'insertion d'un joint adhésif GE2606 (le système avec silicone est à utiliser quand les battants dépassent 1m^2 de superficie pour garantir une rigidité majeure du vitrage). Pour le fonctionnement correct du système, on suggère de vérifier la parfaite compression des joints internes de la parclose et l'absence d'imperfections le long du périmètre où est appliqué le silicone extérieur.

Installation
L'exécution de la mise en oeuvre selon le DTU, doit garantir les performances déclarées dans les certifications AEV
Il est conseillé de prévoir un nombre correcte de points de fixation, suivant le type de pose et les dimensions des éléments à installer.
Au terme de l'installation, vérifiez le fonctionnement correct des menuiseries, (ouverture, fermeture correcte de l'ouvrant, fixation en position ouvert et fermé) le respect des joints creux et du recouvrement entre ouvrants et montants fixes, le positionnement correct des joints d'étanchéité, les drainages et l'absence de défauts esthétiques sur les surfaces des châssis et des vitres.

A
PR2901
B A
PR2903
C A
PR2905
D A
PR2915
B A
PR2922
B A
PR2932
B B
PR2933
C A
PR2942
B A
PR2943
B
PR2951
B B
PR2952
B B
PR2953
B C
PR2955
A
PR2961
C A
PR2962
B A
PR2963
D A
PR2965
C
PR2971
C C
PR2972
C C
PR2973
C D
PR2974
B A
PR2975
B A
PR2982
C A
PR2985
B B
PR2954
C C
PR2964
B
PR2991
B B
PR2992
B B
PR2993
B D
PR2995
B E
PR2503
C E
PR2505
E
PR2511
A E
PR2513
D E
PR2515
A E
PR2522
C E
PR2542
B F
PR2543

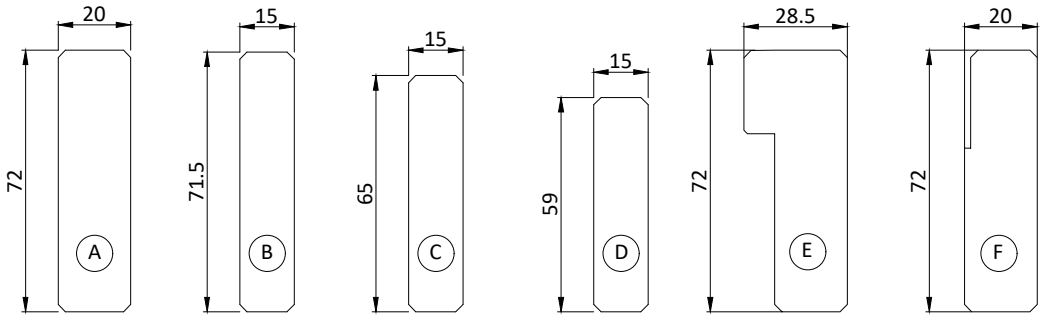
20
72
A
15
71.5
B
15
65
C
15
59
D
28.5
72
E
20
72
F

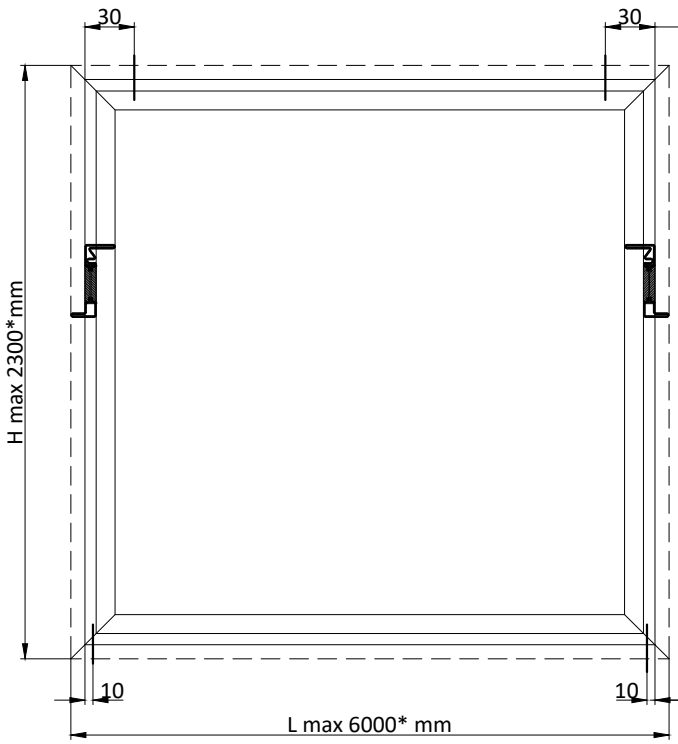

Bohrungen Ø 5 zum Aufhängen der Rahmen mit einem Gewicht unter 40 kg

Trous Ø5 pour installation cadres de poids inférieur à 40 kg

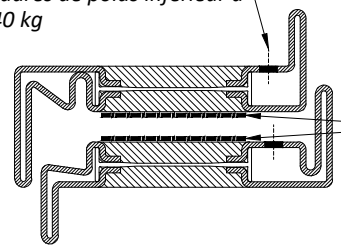

NUR FÜR BESCHICHTUNG
Klebeschutzband zu 25 mm, Temperaturbeständigkeit bis (220° - 230°)

UNIQUEMENT POUR LE LAQUAGE
Ruban adhésif de protection de 25 mm résistant aux températures élevées (220-230°)

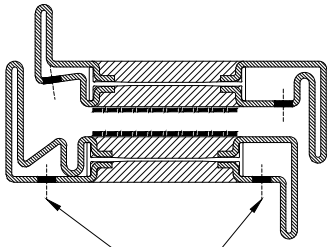

Bohrungen Ø 8 für den Abfluss von Waschflüssigkeiten

Trous Ø 8 pour le drainage du liquide de lavage

NUR FÜR BRÜNIERUNG

Bereiten Sie die Rahmen durch Reinigung mit einer Scotch Brite Bürste vor, um saubere und ebene Oberflächen zu erhalten.
Behandeln Sie die geschliffenen Rahmen sorgfältig, um eine Beschädigung der Oberfläche zu vermeiden. Berühren Sie nicht die Oberflächen mit bloßen Händen, um eine gleichmäßige Brünierung zu ermöglichen.

UNIQUEMENT POUR LE BRUNISSAGE

Préparer le profil à traiter et le passer avec une paillette type scotch brite afin d'obtenir des surfaces brillantes et uniformes.
Manipuler le produit avec soin pour éviter d'endommager la surface et ne pas le toucher à mains nues afin d'obtenir un traitement de brunissage uniforme.

* Maximale Abmessungen bei Pulverbeschichtungsanlage von Secco Sistemi
dimensions maximum disponbiles dans l'installation de Secco Sistemi

Sägemaschine

Mindesteigenschaften der Maschine

- Leistung: 1.8 – 2.5 kW;
- Schnittmöglichkeit im von 45°-Winkel in beiden Richtungen und im 90°-Winkel;
- Ideale Schnittgeschwindigkeiten: 15-30 U/min für Edelstahl;
  60-90 U/min für verzinkten und walzblanken Stahl;
  90 U/min oder höher für Bronze (OT/67);
- Schnittkapazität: 150 x 80 mm bei 90°;
  100 mm Schnitt bei 45°.

Eigenschaften des Sägeblattes

- Sägeblatt zu 350 mm Sägeblattstärke 2,5 mm;
- Zahnteilung/Anzahl: 300 für Schnitte bei 45°;
  350 für Schnitte bei 90°;
- Material: HSS (Das Sägeblatt muss aus Schnellarbeitstahl, das die Lebensdauer des Sägeblattes verlängert bestehen).

HINWEIS: Die Legierung OT/67 lässt sich auch mit Maschinen für Aluminium schneiden.

Kopierfräse/Pantograph

Mindesteigenschaften der Maschine

- Spindel mit verstellbarer Geschwindigkeit 2000-11000 U/min (für die korrekte Bearbeitung von Edelstahl ist das Arbeiten mit < 4000 Umdrehungen erforderlich);
- Gusseisengestell für Stahlschnitt geeignet;
- Schwerer Kopf für eingeschränkte Vibration;
- Einspannvorrichtung zur Profilbearbeitung.

Mindesteigenschaften der Fräser

- Material: HSS (die Fräser sollten aus Schnellarbeitstahl, der die Lebensdauer der Fräsen verlängert, bestehen);
- Vierzahnfräser;
- Fräser mit 5 mm Durchmesser für Durchbruchbearbeitung.

Bohrungen

Montage von Schließ- und Bewegungskomponenten auf Edelstahlprofilen

- Mit HSS-Bohrspitzen des in der entsprechenden Tabelle angegebenen Durchmessers bohren;
- Gewinde mit selbsteindrehenden zinkverchromten Schrauben bohren, deren Durchmesser der im Set mit dem Montageartikel enthaltenen Edelstahlschraube entsprechen muss:
- Platzierung und endgültige Befestigung des Artikels mit den mitgelieferten Edelstahlschrauben.

Nut- und Langlochfräsung auf Stahlprofilen

- Zur Stahlbearbeitung geeignete Maschinen verwenden (Kopierfräse oder Fräse);
- Regulierung der maximalen Drehzahl (3000 U/min);
- Verwendung von Vierblattfräsern mit max. 8 mm Durchmesser aus HSS;
- V.a. das Werkzeug reichlich schmieren;
- Langsam Vordringen, bis ein möglichst regelmäßiger Schnitt zu erkennen ist;
- Schneller Werkzeugverschleiß ist normal.

Tronçonneuse

caractéristiques minimum de la machine

- *Puissance: 1.8 – 2.5 kW;*
- *Possibilité de coupe à 45° dans les deux sens et à 90°;*
- *Vitesses de coupe idéales: 15-30 tours/min pour acier inox;*
  60-90 tours/min pour acier galvanisé et corten;
  90 tours/min ou plus pour laiton (OT67);
- *Capacité de coupe: 150 X 80 mm à 90°;*
  100 mm coupe à 45°.

Caractéristiques de la lame

- *Lame de 350 mm avec épaisseur 2.5 mm;*
- *N° dents: 300 pour coupes à 45°;*
  350 pour coupes à 90°;
- *Matériau: HSS (contrôler les matériaux en commerce avec des finitions qui améliorent la durée des lames).*

NB: Il est possible de couper l'alliage OT/67 avec les mêmes machines que l'aluminium.

Pantographe

caractéristiques minimum de la machine

- *Mandrin avec vitesse réglable 2000-11000 tours/min (pour un usinage correct sur acier inox, il est nécessaire de travailler avec un n° réduit de tours < 4000) ;*
- *Structure en fonte adaptée à la coupe acier;*
- *Tête de fraisage lourde pour limiter les vibrations ;*
- *Blocage du profilé à usiner avec étaux.*

caractéristiques minimum des fraises

- *Matériau: HSS (contrôler les matériaux en commerce avec des finitions qui améliorent la durée des fraises);*
- *Fraises à quatre dents;*
- *Fraises avec diamètre 5 mm pour les usinages de découpe.*

Perçages

Montage des composants de fermeture et d'actionnement sur les profilés en acier inox

- percer avec des pointes de perçeuse HSS du diamètre indiqué sur le tableau technique correspondant;
- tarauder le trou avec vis autotaraudeuse galvanisée chromée ayant un diamètre correspondant à la vis inox fournie dans le kit avec l'article à monter;
- positionnement et fixation définitive de l'article avec les vis inox fournies.

Fraisage cavités et mortaises sur profilés inox

- utiliser des machines (pantographes ou fraiseuses) adaptées aux usinages de l'acier;
- réglage du nombre de tours maximum (3000 tours/1');
- utilisation de fraises de diamètre maximum de 8 mm à quatre lames en acier HSS;
- lubrifier abondamment en se concentrant sur l'outil;
- réduire l'avancement jusqu'à la garantie d'une coupe la plus régulière possible;
- une usure accélérée de l'outil est normale.

INNENÖFFNUNG | OUVERTURE INTÉRIEUR

links | *gauche*

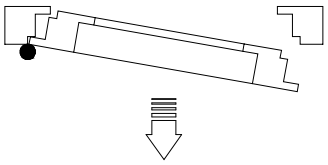

Innenansicht | *vue de l'intérieur*

recht | *droit*

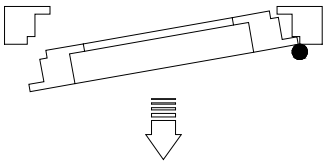

Innenansicht | *vue de l'intérieur*

Art. Nr. *Code*	Standflügel Profile *Profilés battant*
Basküleverschluss | *Kit crémone*	
AC 2623 S	PR2933
AC 2624 S	PR2933-PR2943
AC 2625 S	PR2943
Anschraubband | *Paumelle*	
AC 2629.S	PR2933
AC 2649.ISED	PR2943
Set Mehrpunktverriegelung | *Serrure multipoints*	
AC 2694 S	PR2933-PR2943

Art. Nr. *Code*	Standflügel Profile *Profilés battant*
Basküleverschluss | *Kit crémone*	
AC 2623 D	PR2933
AC 2624 D	PR2933-PR2943
AC 2625 D	PR2943
Anschraubband | *Paumelle*	
AC 2629.D	PR2933
AC 2650.IDES	PR2943
Set Mehrpunktverriegelung | *Serrure multipoints*	
AC 2694 D	PR2933-PR2943

AUSSENÖFFNUNG | OUVERTURE EXTÉRIEUR

links | *gauche*

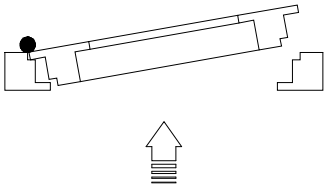

Innenansicht | *vue de l'intérieur*

recht | *droit*

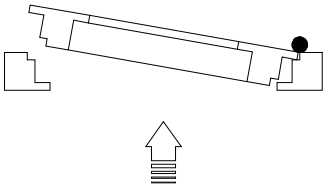

Innenansicht| *vue de l'intérieur*

Art. Nr. *Code*	Standflügel Profile *Profilés battant*
Basküleverschluss | *Kit crémone*	
AC 2683 S	PR2962
AC 2684 S	PR2962
Anschraubband | *Paumelle*	
AC 2649.IDES	PR2962
Set Mehrpunktverriegelung | *Serrure multipoints*	
AC 2694 D	PR2962

Art. Nr. *Code*	Standflügel Profile *Profilés battant*
Basküleverschluss | *Kit crémone*	
AC 2683 D	PR2962
AC 2684 D	PR2962
Anschraubband | *Paumelle*	
AC 2649.ISED	PR2962
Set Mehrpunktverriegelung | *Serrure multipoints*	
AC 2694 S	PR2962

1. Materialeingangs Kontrolle / *Contrôle matériau à l'arrivée*

   Sichtkontrolle der Unversehrtheit der Profile unter Berücksichtigung von: / *Visuelle de l'intégrité des barres avec attention à:*

   - Tiefen Kratzern / *Rayures profondes* — Sichtkontrolle/ *vérification visuelle*
   - Schrammen und Dellen an der Oberfläche / *Coups et creux en surface* — Sichtkontrolle/ *vérification visuelle*
   - Geradheit der Profile / *Tolérance par rapport à la rectitude* — 0,002 x L
   - Verwindung / *Tolérance de gauchissement* — 1° x m

2. Zuschnitt und Kontrolle der Profile / *Coupe et contrôle des barres*
   - Längenmessung / *Mesure longueur* — ±0.5 mm
   - 45°-Kontrolle / *Contrôle 45°* — ± 1°
   - 90°-Kontrolle / *Contrôle 90°* — ± 1°

3. Profilverarbeitung / *Usinages sur barre*

Fenster / *Fenêtre*	Öffnung nach innen *Ouverture intérieure*		Öffnung nach außen *Ouverture extérieure*	
Löcher für dreiflügelige Scharniere *Trous pour paumelles à trois lames*	AC2628 sez 4.3.30-31	AC2648 sez 4.3.34-35	AC2648 sez 4.3.36-37	
Löcher für zweiflügelige Scharniere *Trou pour paumelle à deux lames*	AC2629/30 sez 4.3.32-33	AC2649/50 sez 4.3.38-39	AC2649/50 sez 4.3.40-41	
Löcher und Ösen für Baskülеverschluss Einzelflügel *Trous et mortaises pour crémone battant simple*	AC2623 sez 4.3.20	AC2625 sez 4.3.23	AC2683 sez 4.3.24-25	
Löcher und Ösen für Baskülеverschluss Doppelflügel *Trous et mortaises pour crémone battant double*	AC2624 sez 4.3.21	AC2624 sez 4.3.22	AC2684 sez 4.3.26-27	
Löcher und Ösen für zusätzliche Schlösser *Trous et mortaises pour fermeture supplémentaire*	AC2626R sez 4.3.28		AC2626R sez 4.3.29	
Löcher für Wasserablauf *Trous de drainage*	AC2618 sez 4.3.15			
Punktschnitt für Anschlagsumkehrung *Coupe pointe pour profilés battue centrale*	AC2651 sez 4.3.3-4	AC2652 sez 4.3.5-6	AC2653 sez 4.3.7-8	
Löcher Einsatz Scharnierverstärkung *Trous pour renforcement paumelles*	- sez 4.3.1		- sez 4.3.2	
Fräsung für Riegel 2. Flügel *Fraisage pour verrous 2ème battant*	AC2621RX/MX sez 4.3.51-52		AC2621RX/MX sez 4.3.53	
Löcher Öffnungsbegrenzer für Flügelöffnung *Trous pour limiteurs d'ouverture du battant*			AC2687 sez 4.3.45-47	
Fräsungen für Klappscheren *Fraisages pour compas fenêtres à bascule*			AC2688 sez 4.3.48	
Fräsungen für Öffnungsbegrenzer *Fraisages pour limiteurs fenêtres à bascule*	-	-	AC2690 sez 4.3.50	
Löcher Bügel für P.2610 *Trous étriers pour P.2610*	AC2610I sez 4.3.14			
Verarbeitung Abtropfprofil *Usinage rejet d'eau*	P.2620 sez 4.3.16			
Löcher Wandhalterung *Trous de fixation au mur*	sez 3.3.1-5		sez 3.3.1-5	

Tür / *Porte*	Öffnung nach innen *Ouverture intérieure*		Öffnung nach außen *Ouverture extérieure*	
Löcher für dreiflügelige Scharniere *Trous pour paumelles à trois lames*	AC2628 sez 4.3.30-31	AC2648 sez 4.3.34-35	AC2648 sez 4.3.36-37	
Löcher für zweiflügelige Scharniere *Trou pour paumelle à deux lames*	AC2629/30 sez 4.3.32-33	AC2649/50 sez 4.3.38-39	AC2649/50 sez 4.3.40-41	
Löcher und Ösen für Schlösser und Schließbleche *Trous et mortaises pour serrure et gâche*	AC2693 sez 4.3.56	AC2694 sez 4.3.58	AC2693 sez 4.3.57	AC2694 sez 4.3.59
Löcher und Ösen für zusätzliche Schlösser *Trous et mortaises pour fermeture supplémentaire*	AC2695 sez 4.3.60		AC2695 sez 4.3.61	
Punktschnitt für Anschlagsumkehrung *Coupe pointe pour profilés battue centrale*	AC2651 sez 4.3.3-4	AC2652 sez 4.3.3	AC2653 sez 4.3.7-8	
Löcher Einsatz Scharnierverstärkung *Trous pour renforcement paumelles*	- sez 4.3.1		- sez 4.3.2	

Fräsung für Riegel 2. Flügel *Fraisage pour verrous 2ème battant*	AC2621RX/MX sez 4.3.51-52		AC2621RX/MX sez 4.3.53	
Löcher Wandhalterung *Trous fixation au mur*	sez 3.3.1-5		sez 3.3.1-5	

4. Zusammenbau / *Assemblage*

Fenster / *Fenêtre*	Öffnung nach innen *Ouverture intérieure*		Öffnung nach außen *Ouverture extérieure*	
Rahmenbau */ Montage châssis*				
Einsatz Winkel (Messingprofil) - Verschweißung *Insertion équerres (profilés laiton) - Soudure*	AC28xx sez 4.4.1-3		AC28xx sez 4.4.1-3	
Innenversiegelung der Verbindung (Messing) *Scellage intérieur jonction (laiton)*	AC28xx sez 4.4.1-3		AC28xx sez 4.4.1-3	
Punktschnitt für Anschlagsumkehrung *Coupe pointe pour profilés battue centrale*	AC2651 sez 4.3.3-4	AC2652 sez 4.3.3	AC2653 sez 4.3.7-8	
Verwendung Zubehör */ Accessoires d'installation*				
Löcher Einsatz Scharnierverstärkung *Trous renforcement paumelles*	- sez 4.3.1		- sez 4.3.2	
Löcher dreiflügelige Scharniere *Trous paumelles à trois lames*	AC2628 sez 4.3.30-31	AC2648 sez 4.3.34-35	AC2648 sez 4.3.36-37	
Löcher zweiflügelige Scharniere *Trous paumelles à deux lames*	AC2629/30 sez 4.3.32-33	AC2649/50 sez 4.3.38-39	AC2649/50 sez 4.3.40-41	
Verschweißung Schweißbänder *Soudure paumelles*	AC2631/32 sez 4.4.5	AC2631/32 sez 4.4.6	AC2631/32 sez 4.4.7	
Löcher Schnäpper 2. Flügel *Trous fermeture à déclic 2ème battant*	AC2622 sez 4.5.6	AC2622 sez 4.5.8		
Löcher versteckt montierte Bänder Kippflügel *Trous paumelle cachée pour fenêtre à soufflet*	AC2639 sez 4.5.21-23			
Löcher Oberlichtschnäpper und Kippschere Kippflügel *Trous cliquet et compas fenêtre à soufflet*	AC2640/41 sez 4.5.22			
Löcher versteckt montierte mittlere Öffnungen Trous fermetures centrales cachées	AC2627 sez 4.5.16			
Löcher Schiebevorrichtung zweiter Flügel *Trous béquille à tirer deuxième battant*			AC2680 sez 4.5.24	
Löcher Öffnungsbegrenzer für Flügelöffnung *Trous limiteurs d'ouverture battant*			AC2687 sez 4.3.45-47	
Löcher Klappscheren *Trous compas pour fenêtre à soufflet*			AC2688 sez 4.3.48	AC2689 sez 4.3.49
Löcher für Öffnungsbegrenzer *Trous limiteurs pour fenêtre à soufflet*	-	-	AC2690 sez 4.3.50	

Tür / *Porte*	Öffnung nach innen *Ouverture intérieure*		Öffnung nach außen *Ouverture extérieure*	
Rahmenbau */ Montage châssis*				
Einsatz Winkel (Messingprofil) - Verschweißung *Insertion équerres (profilés laiton) - Soudure*	AC28xx sez 4.4.1-3		AC28xx sez 4.4.1-3	
Innenversiegelung der Verbindung (Messing) *Scellage intérieur jonction (laiton)*	AC28xx sez 4.4.1-3		AC28xx sez 4.4.1-3	

Punktschnitt für Anschlagsumkehrung *Coupe pointe pour profilés battue centrale*	AC2651 sez 4.3.2	AC2652 sez 4.3.3	AC2653 sez 4.3.7-8
Verwendung Zubehör / *Accessoires d'installation*			
Löcher Einsatz Scharnierverstärkung *Trous renforcement paumelles*	- sez 4.3.1		- sez 4.3.2
Löcher dreiflügelige Scharniere *Trous paumelles à trois lames*	AC2628 sez 4.3.30-31	AC2648 sez 4.3.34-35	AC2648 sez 4.3.36-37
Löcher zweiflügelige Scharniere *Trous paumelles à deux lames*	AC2629/30 sez 4.3.32-33	AC2649/50 sez 4.3.38-39	AC2649/50 sez 4.3.40-41
Verschweißung Schweißbänder *Soudure paumelles*	AC2631/32 sez 4.4.5	AC2631/32 sez 4.4.6	AC2631/32 sez 4.4.7
Bearbeitung für automatischen Zugluftstop *Usinage pour plinthe automatique*	AC2636 sez 4.3.54		AC2636 sez 4.3.55

5. Vorbereitung für Lackierung - Brünierung / *Préparation pour peinture - brunissage*
   a. Löcher im Rahmen für Abfluss Vorbehandlungsflüssigkeiten — sez 5.1.4
      Trous sur châssis pour écoulement liquides pré-traitement
   b. Markierung und Verpackung Außenrahmen und Flügel — -
      Marquage et emballage châssis extérieurs et battants
   c. Markierung und Verpackung Glashalterahmen — -
      Marquage et emballage parcloses chassis
   d. Markierung und Verpackung Zusatzprofile — -
      Marquage et emballage profilés complémentaires
   e. Verpackung Wasserabflussnasen und Scharniere — -
      Emballage busettes et paumelles
6. Verwendung Zubehör und Versiegelung / Installation accessoires et scellage
   a. Tür / *Porte*
      I. Installation Scharniere / *Installation paumelles* — sez 4.3.30-31 | 4.4.5-7
      II. Installation Schlösser und Schließbleche / *Installation serrure et gâches* — sez 4.5.25-28
      III. Installation automatischer Zugluftstop / *Installation plinthe automatique* — sez 4.3.54-55
      IV. Installation Riegel / *Montage verrou* — sez. 4.3.51-52
      V. Installation Anschlagdichtung / Montage joints de butée
      VI. Versiegelung Eckverbindung / *Scellage angle coupure thermique*
   b. Fenster und Fixelemente / Fenêtre et éléments fixes
      I. Installation und Versiegelung Dichtung offene Fuge — sez 4.5.1
      Installation et scellage joint central
      II. Installation Wasserabflüsse / Installation busettes — sez 4.5.1
      III. Montage Scharniere / Klappschere / Kippfenster — sez 4.5.16-24
      Installation paumelles/ compas / fenêtre à soufflet etc
      IV. Montage Basküleverschluss und Schließbleche / *Montage crémone et gâches* — sez 4.5.3-15
      V. Montage Anschlagdichtungen / Montage joints de butée
      VI. Versiegelung Eckverbindung / *scellage angle coupure thermique*

7. Verglasung / *Vitrage*
   a. Installation Glashalteclips / *Installation clips parclose* — sez 2.8.1-14
   b. Installation Außendichtung / Installation joint extérieur
   c. Installation Scheibe (Füllstück) / Application vitrage (cales) — sez 4.7.1-2
   d. Installation Glasleiste / *Introduction parcloses*
   e. Einsetzen Innendichtung Glasleiste / *Introduction joint intérieur parclose*
   f. Kontrolle richtige Kompression Dichtung / *Contrôle de la compression correcte du joint*

8. Kontrollen am Endprodukt / *Contrôle sur produit fini*
   a. Kontrolle Abstand zwischen Flügel und Rahmen
      Contrôle distance entre battant et châssis — +0 +0.5 mm
   b. Kontrolle Aufschlag Flügel auf Rahmen / *Contrôle saillie du battant sur châssis* — +0 +1 mm
   c. Kontrolle Versiegelungen für Wasserablaufnase / *Contrôle scellage pour busette* — test mit Wasser/*test avec eau*
   d. Kontrolle Funktionstüchtigkeit Basküleverschluss/Schließgriff
      Contrôle fonctionnement crémone/poignée serrure
   e. Kontrolle Oberflächenveredelung / Contrôle finition de surface

9. Kontrollen nach Einbau / *Contrôles après la pose*
   a. Kontrolle korrekte Rahmenmontage: Winkel, Lot, Maße /
      Vérification installation correcte châssis: équerre, aplomb, mesures
   b. Kontrolle Abstand zwischen Flügel und Rahmen / — +0 +0.5 mm
      Vérification distance entre battant et châssis
   c. Kontrolle Aufschlag Flügel auf Rahmen / *Contrôle saillie du battant sur châssis* — +0 +1 mm
   d. Kontrolle Versiegelung für Wasserablaufnase / *Contrôle scellage pour busette* — test mit Wasser/ *test avec eau*
   e. Kontrolle Funktionstüchtigkeit Basküleverschluss/Schließgriff
      Contrôle fonctionnement crémone/poignée serrure
   f. Kontrolle Oberflächenveredelung / Contrôle finition de surface

WERKSTOFFE

EDELSTAHL
Werkstoff
Edelstahlprofile aus industriell vorbearbeitetem kalt gewalztem Bandstahl, gewährleisten höchste Genauigkeit Maßhaltigkeit
Physikalische Eigenschaften
AISI 316L Marino (1.4401) (X2 CrNiMo 17-12-2)
Bezugsnormen
EN 10088-2; EU 114
Oberflächenverarbeitungen
Scotch-Brite-Verarbeitung: Oberflächenverarbeitung 2B von AISI-316L(Werkstoff 1.4401)-Streifen (Marine) mit anschließender Scotch-Brite-Schleifkörnung geschliffen.

CORTEN-STAHL
Werkstoff
Profile aus hochbeständigem, selbstpassivierendem Stahlblech (frühere Handelsbezeichnung cortenstahl). Durch Luftkontakt entsteht eine gleichmäßige, stabile Oxidschicht, die das Blech vor Witterungsrost schützt.
Physikalische Eigenschaften
Fe 510 X (C max % 0,12: Si % 0,25-0,75: Mn % 0,20-0,50: P % 0,07-0,15: Cu % 0,25-0,55: Cr % 0,30-1,25: Ni max % 0,65)
Bezugsnorm
EN 10149
Oberflächenverarbeitungen
Nach der Profilierung wird der Werkstoff in Oxidationsbäder getaucht, um die Bildung der Schutzschicht zu beschleunigen. Sobald der gewünschte Oberflächenton erreicht ist, wird der Werkstoff versiegelt.

LACKIERTER ZINKSTAHL
Werkstoff
Profile aus sendzimirverzinktem, im skinpressverfahren nachgewalztem Bandstahl.
Physikalische Eigenschaften
FeP02 GZ 200
Bezugsnormen
UNI EN 10142/3/7; EURONORM 143
Oberflächenverarbeitungen für Lackierung
Die Vorbereitung der verzinkten Fläche erfolgt durch Entfetten, Beizen und Waschen in Wasser. Esfolgt das Auftragen einer Zinkschicht durch Phosphatierung, gefolgt von Waschen in entmineralisiertem Wasser. Schließlich Auftragen des Endanstricht von Polyesterpulver und Glühem im Ofen bei 180°C für 25 Minuten.

MESSING OT67
Werkstoff
Profile aus kaltgewalztem, im Rohzustand verfestigtem Kupferlegierungsband OT67.
Physikalische Eigenschaften
Cu Zn 33 CW 506L (OT 67, 67% Kupfer)
Bezugsnorm
EN 1652:1999
Oberflächenverarbeitungen
Brüniert: Nach der Profilierung wird der Werkstoff entfestigungsgeglüht, dann mechanisch mit Schleifkörpern poliert und anschließend im Brünierungsbad brüniert; später wird das Profil gewaschen und getrocknet und zuletzt durch Vaselinölanstrich geschützt.
Glanzverarbeitung: Nach der Profilierung wird der Werkstoff entfestigungsgeglüht und anschließend hochglanzpoliert.

MATERIAUX

ACIER INOX
Matériau
Profilés obtenus à partir de bande de tôle d'acier inox laminé à froid et pré-traité industriellement pour garantir la qualité et l'uniformité maximum.
Caractéristiques physiques
AISI 316L Marino (X2 CrNiMo 17-12-2)
Normes de référence
EN 10088-2, EU 114
Traitements de surface
Finition Scotch Brite: obtenue sur bande AISI 316I (millieu marin) avec finition de surface 2B avec brossage successif Scotch Brite.

ACIER CORTEN
Matériau
Profilés obtenus à partir de bande en acier à haute résistance, auto-patiné, (commercialisé sous le nom de Corten) qui si il est exposé à l'air, forme une couche d'oxyde uniforme et stable qui en recouvrant la tôle, en bloque la corrosion atmosphérique.
Caractéristiques physiques
Fe 510 X (C max% 0.12 : Si % 0,25-0,75 : Mn% 0,20-0,50 : P% 0,07-*0,15: Cu% 0,25-0,55: Cr% 0,30-1,25: Ni max% 0,65)*
Normes de référence
EN 10149
Traitements de surface
Après le profilage, le matériau est immergé dans des bains oxydants spéciaux qui ont pour effet d'accélérer la formation de la couche protectrice. Une fois la tonalité désirée de la surface atteinte, on procède à un traitement à la cire de stabilisation du matériau.

ACIER ZINGUE PEINT
Matériau
Profilés obtenus à partir de bande en tôle d'acier zingué à chaud système Sendzimir finition skin-pass
Caractéristiques physiques
FeP02 GZ 200
Normes de Référence
UNI EN 10142/3/7; EURONORM 143
Traitements de surface pour la peinture
La préparation du support zingué s'effectue par l'intermédiaire des processus de dégraissage, décapage et lavage en eau. Suit l'application d'un apprêt de zinc par cataphorèse suit à des lavages en eau demineralisé. Enfin application de la couche de finition avec des poudres polyesters cuites au four à 180° pendant 25 minutes.

LAITON OT67
Matériau
Profilés obtenus à partir de bande de laiton OT67 laminé à froid
Caractéristiques physiques
Cu Zn 33 CW 506L (OT 67, 67% cuivre)
Norme de référence
EN 1652:1999
Traitements de surface
Finition brunie : après le profilage, une deuxième cuisson de détente est exécutée, ensuite le nettoyage mécanique avec abrasif et le brunissage successif par immersion avec liquide brunisseur; puis le profilé est lavé et séché et enfin protégé grâce à un traitement avec huile de vaseline.
Finition brillante : après le profilage, une deuxième cuisson de détente est exécutée et suivie du polissage miroir.

INHALTVERZEICHNIS | *SOMMAIRE ANALYTIQUE*

AC2514.xx	4.3.9
AC2556	4.6.2|4.6.11|4.6.15
AC2608	2.9.1-3|2.9.12
AC2608AR	2.9.4|2.9.12
AC2609AR	2.9.6|2.9.12
AC2610/I	4.3.14
AC2617NG	4.5.1
AC2618.xx	4.3.15|4.5.1
AC2621G.x	4.3.45-47
AC2622	4.5.6|4.5.8
AC2623.D-S	4.3.20|4.5.3-4|5.3.1
AC2623.ED-S	4.3.20|4.5.3-4|5.3.1
AC2624.D-S	4.3.21-22|4.5.5-8|5.3.1
AC2624.ED-S	4.3.21-22|4.5.5-8|5.3.1
AC2625.D-S	4.3.23|4.5.9-10|5.3.1
AC2625.ED-S	4.3.23|4.5.9-10|5.3.1
AC2626R	4.3.28-29|4.5.3-10|4.5.12|4.5.14-15
AC2627	4.5.16
AC2628	1.2.1-2|4.3.30|4.5.17
AC2629.xx.D-S	1.2.1-2|4.3.31|4.5.17|5.3.1
AC2631.x	1.2.1-3|4.4.5-7
AC2636.x	4.3.48-49
AC2639.xx	1.2.1|4.5.19
AC2640.xx	4.5.23
AC2641	4.5.20
AC2648.xx	1.2.3-4|4.3.32-33|4.5.19-20
AC2649.xx.ISED	1.2.3-4|4.3.34-35|4.5.18|5.3.1
AC2649.xx.IDES	1.2.3-4|4.3.34-35|4.5.18|5.3.1
AC2651.xx	4.3.3-4
AC2652.xx	4.3.5-6
AC2653.xx	4.3.7-8
AC2654.xx	4.3.11
AC2658.xx	4.3.12
AC2659.xx	4.3.13
AC2680.xx	4.5.21
AC2683.D-S	4.3.24-25|4.5.12-13|5.3.1
AC2683.ED-S	4.3.24-25|4.5.12-13|5.3.1
AC2684.D-S	4.3.26-27|4.5.14-15|5.3.1
AC2684.ED-S	4.3.26-27|4.5.14-15|5.3.1
AC2685.D-S	4.3.36-37
AC2686	4.3.38
AC2687	4.3.38-41
AC2688M	1.2.3|4.3.42
AC2689	1.2.3|4.3.43
AC2690	4.3.44
AC2693	4.3.50-51
AC2694.D-S	4.3.52-53|4.5.22-23
AC2695.D-S	4.3.54-55|4.5.24|4.5.27
AC2696.xx	4.5.25|4.5.25
AC2697.xx	4.5.25|4.5.25
AC2801I	4.4.1-3
AC2803I	4.4.1-3
AC2803IR	4.4.1-3
AC2805I	4.4.1-3
AC2805IR	4.4.1-3
AC2811IR	4.4.1-3
AC2815IR	4.4.1-3
AC2822I	4.4.1-3
AC2822IR	4.4.1-3
AC2832I	4.4.1-3
AC2833I	4.4.1-3
AC2843I	4.4.1-3
AC2843IR	4.4.1-3
AC2851I	4.4.1-3
AC2852I	4.4.1-3
AC2853I	4.4.1-3
AC2855I	4.4.1-3
AC2862I	4.4.1-3
AC2865I	4.4.1-3
AC2871I	4.4.1-3
AC2872I	4.4.1-3
AC2875I	4.4.1-3
AC2891I	4.4.1-3
AC2892I	4.4.1-3
AC2895I	4.4.1-3
ACB219.xx	4.3.15|4.5.1
ACV065	4.5.31
ACV771.xx	4.5.26
ACV772.xx	4.5.26
ACV773.xx	4.5.26
ACV774.xx	4.5.26
ACV776.xx	4.5.26
ACV777.xx	4.5.26
ACV779.xx	4.5.26
ACV781.xx	4.5.26
ACV782.xx	4.5.26
ACV783.xx	4.5.26
ACV784.xx	4.5.26
ACV786.xx	4.5.26
ACV787.xx	4.5.26
ACV789.xx	4.5.26
ACV793.xx.D-S	4.5.27
ACV871.xx	4.5.26
ACV872.xx	4.5.26
ACV873.xx	4.5.26
ACV874.xx	4.5.26
ACV879.xx	4.5.26
ACV881.xx	4.5.26
ACV882.xx	4.5.26
ACV883.xx	4.5.26

ACV884.xx 4.5.26
ACV889.xx 4.5.26
ACV952.xx 4.5.28
ACV953.xx 4.5.28
ACV954.xx 4.5.28
ACV964.xx 4.5.29
ACV971.xx 4.6.16
ACV972.xx 4.6.16
ACV973.xx 4.6.16
ACV974.xx 4.6.16
ACV976.xx 4.6.16
ACV977.xx 4.6.16
ACV979.xx 4.6.16
AG1386 ..... 4.6.11
AG2524 ..... 4.6.14-15
AG2574.xx 4.6.14-15
AG2578.xx 4.6.1
AG2580 ..... 4.6.14
AG6530 ..... 4.6.10
AGE581.xx ..... 1.2.5|4.6.1|4.6.3|4.6.5
AGE582.xx ..... 1.2.5|4.6.1|4.6.3|4.6.5
AGE585.xx ..... 1.2.5|4.6.1|4.6.4-6
AGE586.xx ..... 1.2.5|4.6.1|4.6.4-6
AT2900 ..... 5.1.3
CV1023 ..... 2.9.7|2.9.13
CV1242 ..... 4.6.5|4.6.8|4.6.11
CV1243 ..... 2.9.8-12|4.6.9|4.6.15
CV1244 ..... 4.6.9
CV1271 ..... 4.6.6|4.6.11|4.6.15
CV5012 ..... 2.9.7-13
PR2620 ..... 4.3.17
PR2660 ..... 4.3.18
PR2670 ..... 4.3.19
PR2671 ..... 4.3.19

Secco Sistemi spa
via Terraglio 195
31022 Preganziol TV - Italy
tel. +39 0422 497700
fax +39 0422 497705
info@seccosistemi.it
www.seccosistemi.it

ED. | DE-FR | 08.2022